UTG®

UTG® SCOPES

USER MANUAL

U.S. PATENT: www.leapers.com/patents

EN ENGLISH 9
DE DEUTSCH (GERMAN).....15
BG БЪЛГАРСКИ (BULGARIAN) 22
CS ČESKY (CZECH) 29
DA DANSK (DANISH) 36
EL ΕΛΛΗΝΙΚΑ (GREEK).....42
ES ESPAÑOL (SPANISH) 49
ET EESTI (ESTONIAN) 56
FI SUOMI (FINNISH).....62
FR FRANÇAIS (FRENCH) 68
GA GAEILGE (IRISH).....75
HR HRVATSKI (CROATIAN).....81
HU MAGYAR (HUNGARIAN) 88
IT ITALIANO (ITALIAN) 95
LT LIETUVIŲ (LITHUANIAN) 102
LV LATVIEŠU (LATVIAN).....109
MT MALTI (MALTESE).....116
NL NEDERLANDS (DUTCH) 123
PL POLSKI (POLISH).....130
PT PORTUGUÊS (PORTUGUESE) 137
RO ROMÂNĂ (ROMANIAN) 144
SK SLOVENČINA (SLOVAK) 151
SL SLOVENŠČINA (SLOVENIAN).....158
SV SVENSKA (SWEDISH) 165

Our grassroots brand has been a constant in the marketplace and in the hands of shooting enthusiasts since our establishment over 30 years ago. From the days of plinking with our first 10/22 to the present, UTG® scopes have been a common go-to for affordable hunting and shooting sports optics that deliver complete solutions out-of-the-box.

Known by many of our customers, the proven TRUE STRENGTH® platform, an advanced sealed recoil system at the core of every UTG® scope, provides legendary shockproof, fogproof, and rainproof performance. Shooters who find value in application-specific features, but within a large variety to choose from look to UTG®, an essential collection and foundation that continues to pave the way for the new and the experienced.

THE GRASSROOTS EVERYDAY CHOICE.

COMPLETE SOLUTIONS OUT-OF-THE-BOX.

UNBEATABLE VALUE. THIS IS UTG®.

HIGHLIGHTED FEATURES

TRUE STRENGTH® PLATFORM

Maximum recoil endurance with structurally reinforced internal components. Nitrogen-purged to be waterproof, fog proof, and shock proof.

MULTI-COLOR ILLUMINATION

Red-green or patented **EZ-Tap®** 36 illumination colors available on most models, customizable to your eyesight and environment.

LIFETIME WARRANTY

Leapers® Lifetime Warranty covers all UTG® products with a priority on the customer. See website for terms and conditions.

LIFETIME WARRANTY

UTG SCOPES

SCP3-18IEBG4 / SCP3-U416AOIEW / SCP3-UM312AOIEW / SCP3-UM416AOIEW / SCP-M312AOWQ / SCP-M312AOD / SCP-U6245AOIEW / SCP3-274LAOIEW / SCP-M392AOLWQ / SCP-27PRGW / OP3-GM4164UMOA

DETAIL SCOPE INFORMATION

RETICLES

All UTG® scopes have Second Focal Plane reticles. Detailed information can be found on the Leapers website.

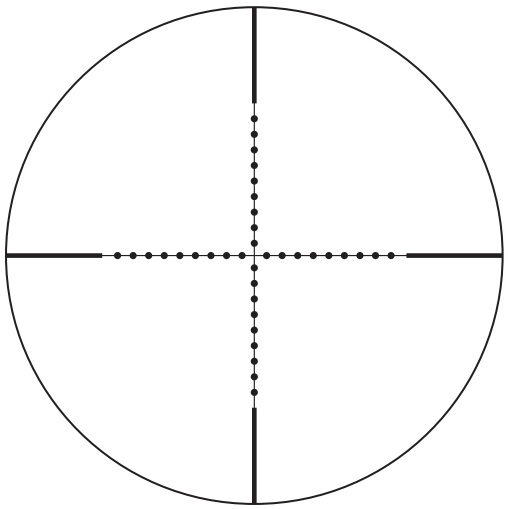

Mil-Dot
Wire

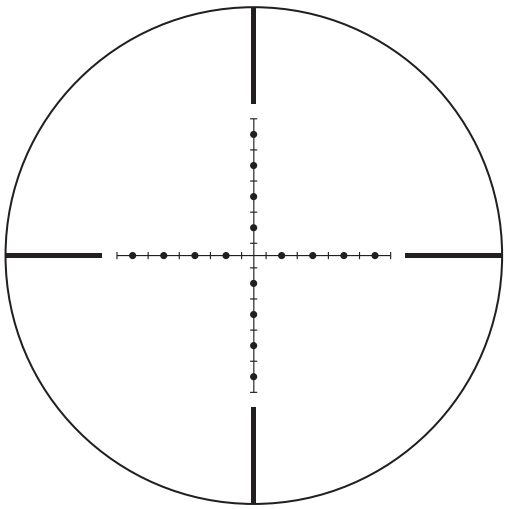

Mil-Dot
Etched Glass

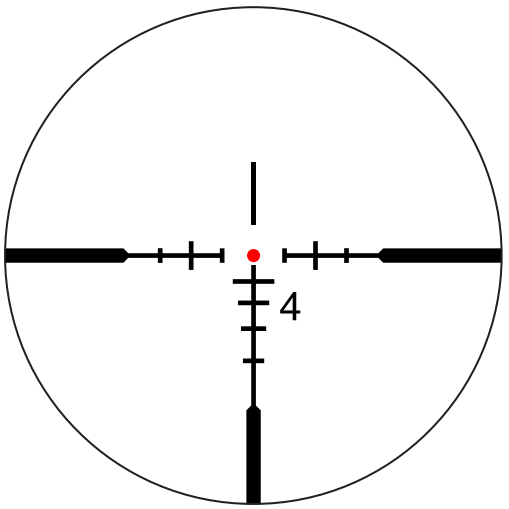

BG4
Etched Glass

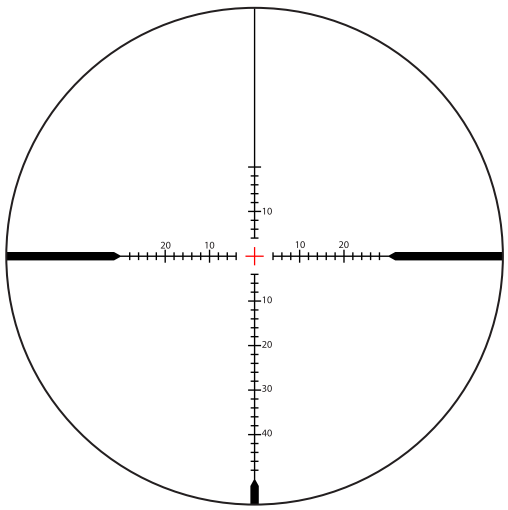

UMOA
Etched Glass

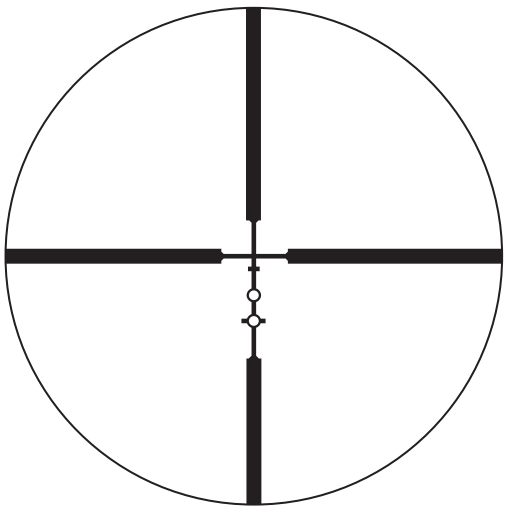

PDC
Wire

DETAIL RETICLE INFORMATION

OVERVIEW

NOTE: Scope depicted is for illustration purposes and may not represent your actual product and its featured components.

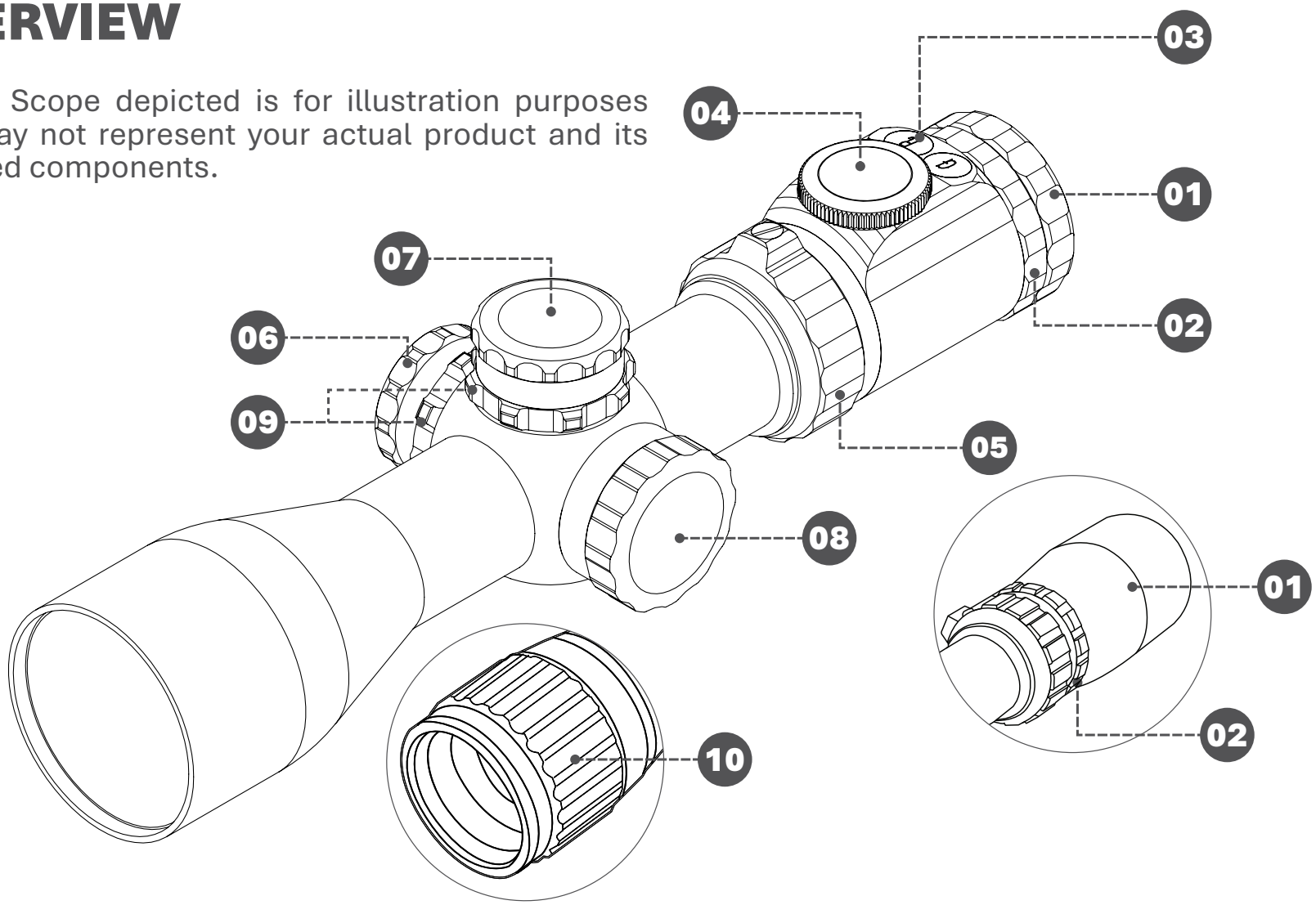

01 Diopter

02 Diopter Lock Ring (Select Models)

03 EZ-Tap® IE® Control Panel (Select Models)

04 Battery Compartment (Select Models)

05 Magnification Adjustment

06 Windage Turret

07 Elevation Turret

08 Red/Green Reticle Illumination or Side Parallax Adjustment Wheel (Select Models)

09 Turret Lock Ring (Select Models)

10 Parallax Adjustable Objective (Select Models)

Included Accessories: Lens caps, cleaning cloth, sunshade, wrench, and battery and scope rings on select models.

⚠ WARNING

- **INGESTION HAZARD:** This product contains a button cell or coin battery.
- **DEATH** or serious injury can occur if ingested.
- A swallowed button cell or coin battery can cause **Internal Chemical Burns** in as little as **2 hours.**
- **KEEP** new and used batteries **OUT OF REACH OF CHILDREN.**
- **Seek immediate medical attention** if a battery is suspected to be swallowed or inserted inside any part of the body.

⚠ BATTERY WARNING

- Remove and immediately recycle or dispose of used batteries according to local regulations and keep away from children. DO NOT dispose of batteries in household trash or incinerate.
- Even used batteries may cause severe injury or death.
- Call a local poison control center for treatment information.
- Battery type (for SCP3-18IEBG4 / SCP3-U416AOIEW / SCP3-UM312AOIEW / SCP3-UM416AOIEW / OP3-GM4164UMOA / SCP-U6245AOIEW / SCP3-274LAOIEW): **CR2032**
- Battery type (for SCP-M392AOLWQ / SCP-27PRGW): **CR1620**
- Battery voltage: **3V**
- Non-rechargeable batteries are not to be recharged.
- Do not force discharge, recharge, disassemble, heat above (manufacturer's specified temperature rating) or incinerate. Doing so may result in injury due to venting, leakage or explosion resulting in chemical burns.

⚠ BATTERY WARNING

- Ensure the batteries are installed correctly according to polarity (+ and -).
- Do not mix old and new batteries, different brands or types of batteries, such as alkaline, carbon-zinc, or rechargeable batteries.
- Remove and immediately recycle or dispose of batteries from equipment not used for an extended period of time accordingly to local regulations.
- Always completely secure the battery compartment. If the battery compartment does not close securely, stop using the product, remove the batteries, and keep them away from children.

USER MANUAL (ENGLISH)

TABLE OF CONTENTS

A. SCOPE RINGS OR MOUNT INSTALLATION **9**
- **A1. Quick Detach (QD) Lever Lock** **9**
- **A2. Scope Installation** **9**

B. OPERATION **10**
- **B1. Battery Installation** **10**
- **B2. Reticle Illumination.** **10**
  - B2-1. Red-Green Illumination
  - B2-2. Patented EZ-Tap® 36-Color Illumination
- **B3. Magnification Adjustment** **11**
- **B4. Diopter Adjustment** **11**
- **B5. Parallax Adjustment** **12**
- **B6. Locking and Unlocking Windage & Elevation (W/E) Turrets** **12**
  - B6-1. Scopes with Uncapped Turrets
  - B6-2. Scopes with Capped Turrets
- **B7. Zeroing the Scope** **12**
  - B7-1. Windage Adjustment
  - B7-2. Elevation Adjustment
  - B7-3. Zero Resetting

C. CARE & MAINTENANCE **13**

D. LIFETIME WARRANTY **13**

⚠ **WARNING:** Follow Product instructions before installation! Before installation ensure the firearm is un-loaded. Be sure to strictly follow all basic rules of firearm safety and the safe handling, use, and legalities of the firearm. Improper use or installation of the Product may cause damage, injury, or death. Installation by a competent gunsmith is recommended. Modification of the Product or the firearm may nullify the warranty.

A. SCOPE RINGS OR MOUNT INSTALLATION

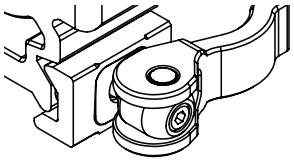

QD Lever Lock
(Instruction below)

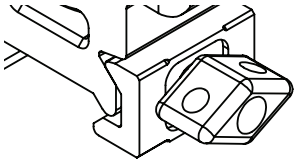

Twist Lock
(35 in-lbs)

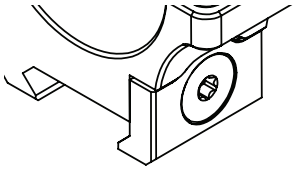

Torx Screw Locking
(35 in-lbs)

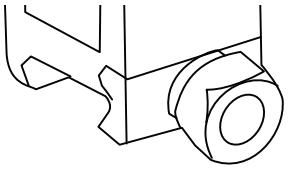

Hex Thumb Nut
(35 in-lbs)

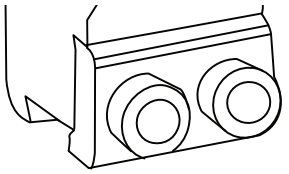

Hex Screw Locking
(35 in-lbs)

A1. QUICK DETACH (QD) LEVER LOCK

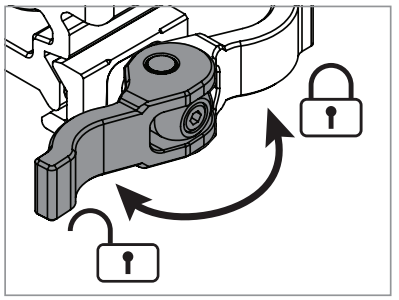

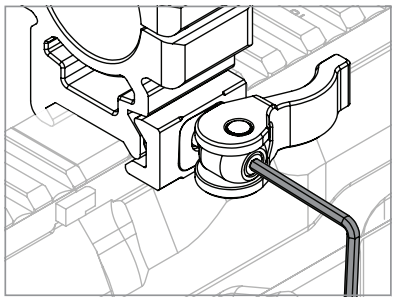

1. Turn the lever to the unlocked position. Install on rail and turn lever completely to locked position to test for function.
2. If the mount cannot be installed onto the rail, the lever cannot completely turn, or mount fitment is loose on the rail; tension adjustments need to be made. In the unlocked position and using the included tool (M2.5 Hex), turn the tension adjustment screw clockwise to increase and counterclockwise to decrease tension.
3. Proper tension is achieved once mount securely attached to the rail with zero movement and lever is turned completely to its locked position. **NOTE:** The amount of force required to lock and unlock the lever should not be excessive or require two hands but should require deliberate effort.

A2. SCOPE INSTALLATION

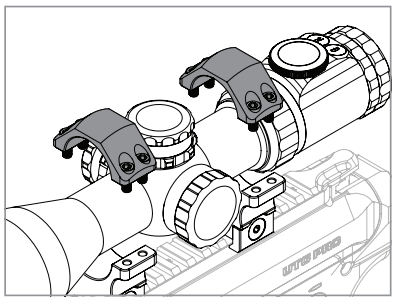

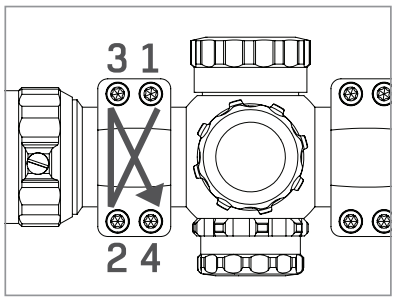

1. Remove the top halves of your scope rings or mount.
2. Install the scope rings or mount on the rail in a position that can account for your required eye relief and that gives you a full field of view (FOV).
3. Reinstall the top halves of your scope rings or mount while taking care to tighten the locking screws in a cross-torque pattern. Tighten up to a point where your scope can stay in place but can still be rotated and moved forward and rearward.
4. Ensure that the reticle is leveled with proper eye relief and a full FOV having been achieved.
5. Completely tighten the locking screws in a cross-torque pattern. Recommended torque value is 15 in-lbs.

B. OPERATION

B1. BATTERY INSTALLATION

1. Unscrew the battery cap located on the left side of the turrets or the top of the ocular-end of the optic to access the battery compartment.
2. Place the CR2032 or CR1620 battery (depending on model of scope) into the compartment with its + side facing up.
3. Reinstall the battery cap until securely tightened.

B2. RETICLE ILLUMINATION

B2-1. Red-Green Illumination

- The white dot located on the optic's main body to the side of the turret indicates the current illumination setting.
- The color of the tapering bands indicates whether the reticle is illuminated in green or red.
- The bands' increasing and decreasing taper indicate how bright the illumination of the reticle will be with the widest width being the brightest and the narrowest width being the dimmest.
- Aligning the white dot with the "R" or the "G" turns off the illumination.

B2-2. Patented EZ-Tap® 36-Color Illumination

- Pressing either R (red) or G (green) button turns on illumination in the respective color. Additional presses of the button cycles through the different brightness intensities.
- Holding both R and G buttons for 1 second activates (and deactivates) 36-color illumination mode.
- Additional presses of either the R or G buttons cycle through the different colors. See ***Color Index Table***.
- Holding either R or G button for 1 second turns off illumination.

COLOR INDEX TABLE

Intensity →

G

R

Color ↓

Magenta	Thistle	Plum	Violet	Orchid	Purple
Pink	Rosy Brown	Coral	Crimson	Brown	Maroon
Yellow	Khaki	Orange	Golden Rod	Chocolate	Olive
Lawn Green	Plain Green	Spring Green	Olive Drab	Sea Green	Forest Green
Cyan	Azure	Turquoise	Cadet Blue	Dark Cyan	Teal
Blue	Sky Blue	Dodger Blue	Indigo	Midnight Blue	Navy

B3. MAGNIFICATION ADJUSTMENT

For variable power scopes, adjust the magnification by rotating the power ring counterclockwise to zoom in and clockwise to zoom out. **NOTE:** for scopes with MIL/MOA measurements, those measurements are only accurate at the highest power. Using the measurements at other powers other than the highest requires further calculation. Point of impact (POI), however, remains consistent across all powers when using the central crosshair or dialing in the turrets.

B4. DIOPTER ADJUSTMENT

Adjusted at the rearmost (ocular) end of the scope, diopter adjustment fine-tunes the reticle to your unique vision for optimized clarity and sharp image quality.

To adjust, look at a light-colored background to clearly view the reticle. While looking, turn either the eyepiece or the entire ocular bell (depending on model of scope) clockwise or counterclockwise until the reticle appears clear and sharp. It is important to adjust incrementally each time with a fresh view of the reticle and before your eyes automatically adjust to the reticle over time.

If your scope features a diopter lock ring, after making your adjustment, tighten the lock ring to secure your diopter adjustment in place. For scopes with diopter adjustable ocular bells, turn the lock ring counterclockwise until tightened. For scopes with diopter adjustable eyepieces, turn clockwise until tightened.

B5. PARALLAX ADJUSTMENT

Depending on the variable scope, parallax adjustments can be made via the adjustable objective at the front or the turret on the left side of the scope and are marked with range increments to get you close and to then be fine-tuned by the eye.

B6. LOCKING AND UNLOCKING WINDAGE & ELEVATION (W/E) TURRETS

UTG Scopes feature lockable W/E turrets to prevent accidental adjustments and loss of zero.

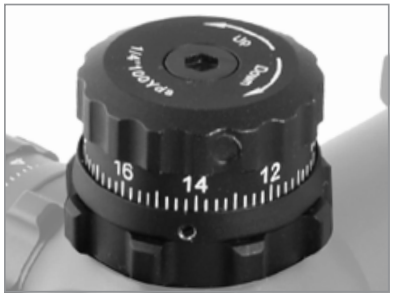

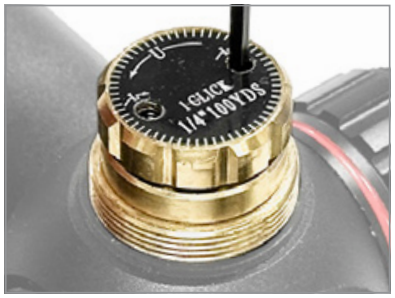

B6-1. Scopes with Uncapped Turrets

A friction-lock ring at the base of the turret, when turned, either secures the turret in place (clockwise) or allows for adjustments to be made (counterclockwise).

B6-2. Scopes with Capped Turrets

Once uncapped, a pair of small set screws secures the turret in place. Loosening the set screws with the included tool allows for adjustments to then be made.

B7. ZEROING THE SCOPE

Your scope is zeroed once the bullet's point of impact (POI) is the same as your Point of aim (POA) at your preferred zeroing distance. The click value can be found on the top face of each turret.

B7-1. Windage Adjustment

To move the POI to the right, turn the windage adjustment turret (right side of scope) counterclockwise and clockwise to move to the left.

B7-2. Elevation Adjustment

To move the POI up, turn the elevation adjustment turret (top side of scope) counterclockwise and clockwise to move down.

B7-3. Zero Resetting

UTG Scopes with zero lockable friction-lock rings at the base of their turrets additionally are zero resettable, allowing you to reset the turrets after having zeroed so that the '0' indicators face rearward.

1. With the lock ring tightened, use the included tool to loosen the locking screw(s) on the top or

around the circumference of the turret to disengage it from adjustment. Do not try to completely remove the screw(s) as it is staked.

2. Rotate turret until the '0' indicator faces rearward.
3. Hold turret in place and retighten the locking screw(s). Do not overtighten.

C. CARE & MAINTENANCE

Lenses: To clean lenses, remove any large particles with an optical lens brush. To remove fine particles, use the provided microfiber cloth. If the cloth becomes soiled, wash in lukewarm soapy water and leave to air dry. To further clean the lenses, you may use pure alcohol, high-grade glass cleaner, or distilled water on a cotton swab. To ensure long-lasting high performance, keep lens surfaces free of dirt, oil, grease, etc. To best protect the lenses, close the provided lens caps when the scope is not in use.

Adjustable Features: When any adjustment turret is loosened, keep it free of any liquids, dirt, or dust debris.

Scope Body: If dirt, dust, fingerprints, etc. accumulate on the scope body, simply wipe the body down with a clean dry cloth. Do not use the included microfiber cloth.

Storage: Store your scope in a well-ventilated, dry, and dark place. If the scope is wet, dry the scope prior to storage. If storing for an extended period of time, remove the battery from the scope.

D. LIFETIME WARRANTY

Leapers® warrants that all products conform to published specifications and are free from defects in material and workmanship. Leapers® will repair or replace a defective product for the duration of the product's life span. Verification through a Return Authorization (RA) number is required. If the product is discontinued, credit in the amount of the product's MSRP may be applied toward a replacement item.

NOTE: Our warranty does not extend to theft, loss, deliberate, accidental, or cosmetic damages, negligence, misuse, disassembly beyond normal maintenance, or any unauthorized repair or alteration.

Please take caution when purchasing products on the secondary market. A Leapers® product that is purchased secondhand is always at the buyer's own risk. We cannot guarantee that the product you purchased is genuine without a serial number or complete with all necessary parts unless returned and inspected.

Leapers® reserves the right to confiscate counterfeit products based on our intellectual property rights and usage and always recommends purchasing Leapers® products through reputable retailers.

Please feel free to call us at ***+1 (734) 542-1500*** or email us at ***office@leapers.com***. You may submit a customer service inquiry via our website at ***www.leapers.com/contact-us*** or a warranty request at ***www.leapers.com/support/lifetime-warranty***.

BENUTZERHANDBUCH (DEUTSCH)

INHALT

A. MONTIEREN DER RINGE ODER DER BLOCKMONTAGE 15
A1. Schnelllösehebel 15
A2. Scope Installation 15
B. BEDIENUNG 16
B1. Batterie einsetzen 16
B2. Absehenbeleuchtung 16
B2-1. Rot / Grün-Beleuchtung
B2-2. Patentierte EZ-Tap 36-Farben-Absehenbeleuchtung
B3. Einstellen der Vergrößerung bei variable Zielfernrohren 17
B4. Dioptrienverstellung / individuelle Sehschärfe 17
B5. Einstellung der Parallaxe 18
B6. Verriegelung und Entriegelung der Seiten- und Höhenverstelltürme (W/E) 18
B6-1. Optiken mit freiliegenden Verstelltürmen
B6-2. Optiken mit Abdeckkappen auf den Verstelltürmen
B7. Einschießen der Zieloptik 18
B7-1. Seitenverstellung
B7-2. Höhenverstellung
B7-3. Zurücksetzen auf die Null-Einstellung
C. PFLEGE UND WARTUNG. 19
D. GARANTIEINFORMATIONEN 20

⚠ **WARNUNG:** Befolgen Sie vor dem Einbau die Anweisungen des Produkts! Vergewissern Sie sich vor dem Einbau, dass die Waffe nicht geladen ist. Achten Sie darauf, dass Sie alle grundlegenden Regeln der Waffensicherheit und der sicheren Handhabung, Verwendung und Gesetzmäßigkeiten der Waffe strikt befolgen. Eine unsachgemäße Verwendung oder Installation des Produkts kann zu Schäden, Verletzungen oder zum Tod führen. Die Installation durch einen kompetenten Büchsenmacher wird empfohlen. Modifikationen am Produkt oder an der Waffe können zum Erlöschen der Garantie führen.

DE DEUTSCH (GERMAN)

A. MONTIEREN DER RINGE ODER DER BLOCKMONTAGE

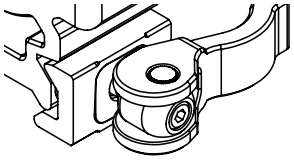

QD Lever Lock
(Anleitung unten)

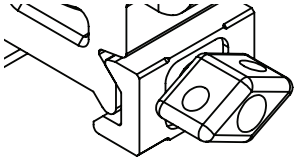

Twist Lock
(35 in-lbs)

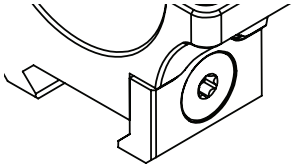

Torx Screw Locking
(35 in-lbs)

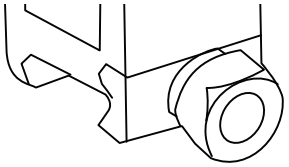

Hex Thumb Nut
(35 in-lbs)

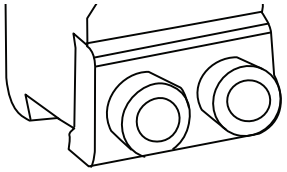

Hex Screw Locking
(35 in-lbs)

A1. SCHNELLLÖSEHEBEL

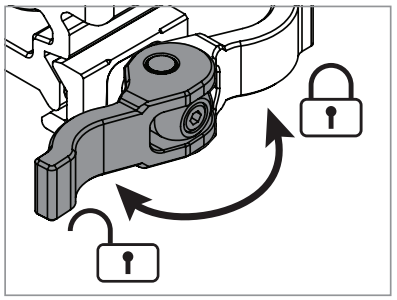

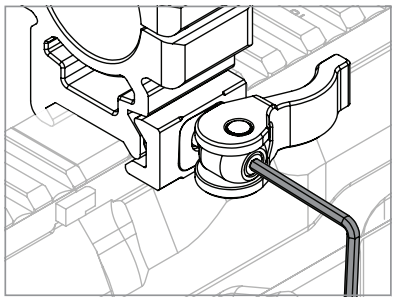

1. Schwenken Sie den Verriegelungshebel in die geöffnete Position. Setzen Sie das Montageunterteil auf Ihre Weaver / Picatinnyschiene passend auf und schließen und öffen Sie den Hebel mehrfach probeweise.
2. Falls die Montage nicht aufgesetzt werden kann, der Hebel nicht komplett schließt oder die Montage nicht fest sitzt, muss die Hebelspannung justiert werden. Dazu drehen Sie die Stellschraube mit dem Innensechskant im Hebel mittels des beiliegenden 2,5mm Sechskantschlüssels. Drehen im Uhrzeigersinn erhöht die Klemmkraft der Halteklammer, entgegen dem Uhrzeigersinn wird diese verringert.
3. Die optimale Einstellung ist erreicht, wenn der Hebel in komplett geschlossener Position anliegt und das Montageunterteil kraftschlüssig und bewegungsfrei auf der Montageschiene aufsitzt. Der Hebel sollte mit einer Hand zu öffnen oder zu schließen sein. Übermäßiger Kraftaufwand oder beidhändiger Einsatz darf hierbei nicht erforderlich sein.

A2. SCOPE INSTALLATION

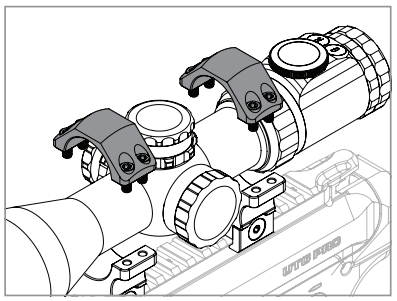

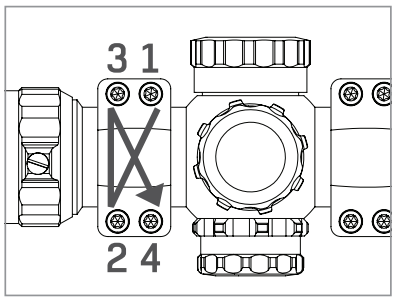

1. Schrauben Sie die Ringoberteile ab.
2. Montieren Sie die Ringunterteile oder die Integralmontage in einer zu Ihrem Augenabstand passende Position auf der Schiene, sodass Sie beim Durchblick durch die Optik ein volles Sehfeld erhalten.
3. Setzen Sie die Ringoberteile wieder auf die Unterteile und drehen Sie die Schrauben über Kreuz fest, sodas die Optik mit leichtem Kraftaufwand noch vor- und zurückschiebbar sowie rotierbar bleibt.

4. Richten Sie die Optik aus und Vergewissern Sie sich, dass die horizontale Linie des Absehens mit der Waagerechten der Montageschiene übereinstimmt und ein volles Sehfeld beim Durchblicken gegeben ist.
5. Ziehen Sie nun alle Ringschrauben mit dem empfohlen Wert von 15 inch-pound kreuzweise fest.

B. BEDIENUNG

B1. BATTERIE EINSETZEN

1. Drehen Sie den Batteriefachdeckel entgegen dem Uhrzeigersinn auf und nehmen Sie Ihn ab, sodass das Batteriefach zugängigist. Je nach Modell befindet es sich im Linken Verstellturm oder auf der Oberseite des Okulars zwischen den Tastschaltern.
2. Setzen Sie die modellabhängige CR2032 oder CR1620 Knopfzelle mit dem Pluspol nach Oben in das Batteriefach.
3. Schrauben Sie den Batteriefachdeckel wieder fest.

B2. ABSEHENBELEUCHTUNG

B2-1. Rot / Grün-Beleuchtung

- Der weiße Punkt am Korpus der Zieloptik zeigt die momentane Beleuchtungseinstellung an.
- Die Farbe der verjüngenden Bandmarkierung zeigt an, ob Rote oder Grüne Absehenbeleuchtung gewählt ist.
- Die schmäler oder breiter aufgebrachte Bandmarkierung zeigt die Leuchtstärke an, die Schmalste steht für die Dunkelste und die Breiteste für die Hellste Beleuchtungsstärke.
- Die Beleuchtung ist ausgeschaltet, wenn das “R” oder “G” auf den weißen Punkt gestellt ist.

B2-2. Patentierte EZ-Tap 36-Farben-Absehenbeleuchtung

- Durch Drücken der R (rot) oder G (grün) Taste wird die entsprechende Beleuchtungsfarbe aktiviert. Mehrfaches Drücken erhöht die Leuchtstärke, bis sie wieder bei der niedrigsten Stufe beginnt.
- Gleichzeitiges Drücken der Rot- und Grüntaste für 1 Sekunde schaltet den erweiterten 36 Farben Beleuchtungsmodus an bzw. wieder aus.

- Im eingeschalteten 36 Farben Modus: Weiteres Betätigen der R oder G Taster schaltet vor- und rückwärts durch die verfügbare Farbpalette. Siehe untenstehende ***Tabelle der verfügbaren Farben***:
- Drücken des R oder G Tasters für 1 Sekunde schaltet die Beleuchtung aus.

TABELLE DER VERFÜGBAREN FARBEN

G — Intensität →

R — Farbe ↓

Magenta	Distel	Pflaume	Violett	Orchidee	Purpur
Pink	Rosabraun	Koralle	Karmesinrot	Braun	Kastanienbraun
Gelb	Khaki	Orange	Goldrute	Schokoladenbraun	Oliv
Rasengrün	Grün	Frühlingsgrün	Olivgrün	Seegrün	Waldgrün
Cyan	Azur	Türkis	Kadettenblau	Dunkelcyan	Blaugrün
Blau	Himmelblau	Dodgerblau	Indigo	Mitternachtsblau	Marineblau

B3. EINSTELLEN DER VERGRÖSSERUNG BEI VARIABLE ZIELFERNROHREN

Bei variablen Zielfernrohren wird die Vergrößerung durch Drehen des Zoomringes geändert. Drehen im Uhrzeigersinn vergrößert, Drehen entgegen dem Uhrzeigersinn verkleinert die Vergößerung.

B4. DIOPTRIENVERSTELLUNG / INDIVIDUELLE SEHSCHÄRFE

Am Einblick (Okular)befindet sich der Stellring zur Dioptrieneinstellung, um das Bild optimal und klar an Ihre individuelle Sehschärfe anzupassen.

Zur Einstellung, blicken Sie durch die Optik auf einen hellen, einfarbigen Hintergrund und drehen Sie den Stellring bzw. das Okular mit oder entgegen dem Uhrzeigersinn, bis das Absehen / Fadenkreuz vor Ihrem Auge klar und scharf erscheint. Wiederholen Sie dies mit Unterbrechungen, während dieser das Auge entspannt bzw. resettet, bevor es sich erneut an das Absehen anpasst, um bei der späteren Anwendung direkt mit der optimalen Schärfeeinstellung zu beginnen.

Verfügt Ihr Zielfernrohr über einen Feststellring für den Dioptrien-Einstellring, ziehen Sie diesen nach dem Einstellen gegen den Stellring fest an. Zielfernrohre mit drehbarem Okulartubus werden durch Drehen des Feststellringes entgegen dem Uhrzeigersinn arretiert. Zielfernrohre mit 2 Stellringen (Schärfe und Arrettierung) werden durch Drehen mit dem Uhrzeigersinn arrettiert.

B5. EINSTELLUNG DER PARALLAXE

Zieloptiken mit variabler Vergrößerung und Parallaxenverstellung ermöglichen es, das Absehen in derselben Bildebene wie das Ziel zu projizieren, um Zielfehler durch schräges Einblicken zu vermeiden.

Je nach Modell, befindet sich die Parallaxenverstellung vorne am Objektivring oder im seitlichen linken Turm. Sie ist mit Entfernungsmarkierungen versehen und wird durch Vor- und Zurückdrehen auf das Auge das Schützen eingestellt. Die optimale Einstellung ist erreicht, wenn Absehen und Zielbild scharf erscheinen und bei Wanderung / Veränderung des Einblickes horizontal oder vertikal, das Absehen auf dem Ziel ruhen bleibt.

B6. VERRIEGELUNG UND ENTRIEGELUNG DER SEITEN- UND HÖHENVERSTELLTÜRME (W/E)

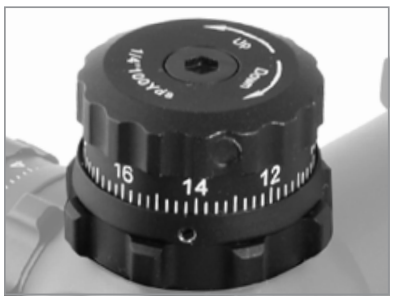

UTG Zieloptiken verfügen über verriegelbare Verstelltürme, um versehentliches Verstellen und Änderung der Trefferlage zu vermeiden !

B6-1. Optiken mit freiliegenden Verstelltürmen

Ein stark gerändelter Verriegelungsring an der Turmbasis kann durch Drehen gegen den Uhrzeigersinn die Verstellung entriegeln und durch Drehen im Uhrzeigersinn den Turm in der eingestellten Position wieder verriegeln

B6-2. Optiken mit Abdeckkappen auf den Verstelltürmen

Nach Abschrauben der Schutzkappen, werden zwei Bohrungen an der Turmoberseite sichtbar, in welchem zwei Stellschrauben / Gewindestifte mit dem beiliegenden Innensechskantschlüssel gelöst oder festgeschraubt werden können. Gefühlvoll anziehen ! Leichtes Lösen ist ausreichend, Madenschrauben nie ganz heraus schrauben !

B7. EINSCHIESSEN DER ZIELOPTIK

Ihre Zieloptik ist eingeschossen, wenn der Treffpunkt (Point of Impact) des Geschosses im Ziel

mit dem Haltepunkt (Point of Aiming) des Absehens auf der gewünschten Einschussentfernung übereinstimmt. Der Verstellwert je Klick ist auf der Oberseite jedes Verstellturms angegeben.

B7-1. Seitenverstellung

Um den Treffpunkt nach RECHTS zu verstellen, drehen Sie den ENTRIEGELTEN Seitenverstellturm (auf der rechten Seite der Zieloptik) gegen den Uhrzeigersinn. Für eine Trefferkorrektur nach LINKS, drehen Sie den ENTRIEGELTEN Seitenverstellturm mit dem Uhrzeigersinn

B7-2. Höhenverstellung

Um den Treffpunkt nach OBEN zu verstellen, drehen Sie den ENTRIEGELTEN Seitenverstellturm (auf der oberen Seite der Zieloptik) gegen den Uhrzeigersinn. Für eine Trefferkorrektur nach UNTEN, drehen Sie den ENTRIEGELTEN Seitenverstellturm mit dem Uhrzeigersinn.

Ein Vorjustieren der Optik, z.B. mit Blick durch den Lauf und dann durch die montierte Optik bei aufgelegter Waffe und entsprechendem Vorjustieren des Absehens auf einen Anblickpunkt, spart Zeit und Munition. Grundsatz: Man dreht das Absehen auf das durch den Lauf sichtbare Ziel bzw. auf den Kugelschlag auf der Zielscheibe !

B7-3. Zurücksetzen auf die Null-Einstellung

UTG-Zieloptiken mit resettierbaren Sicherungsringen an den Verstelltürmen ermöglichen eine Nullpunkt-Rückstellung, sodass die „0“-Markierungen der Trefferlage nach dem Einschießen auf die Markierung ausgerichtet werden können, um unabsichtliche Verstellungen zu erkennen oder bei geänderten Entfernungen, Umwelteinflüssen oder bemerkter Trefferverlagerung zu korrigieren.

1. Bei festgestelltem Verriegelungsring, lösen Sie die Verriegelungsschrauben auf dem Turmdeckel bzw. um den oberen Teil der Turmkappe mit dem beiliegenden Werkzeug. Versuchen Sie nicht, die Schrauben komplett herauszudrehen, diese sind gestaucht montiert !
2. Drehen Sie die nun freilaufende Turmkappe auf die markierte Null-Position.
3. Halten Sie die ausgerichtete Turmkappe in Position und drehen Sie die Sicherungsschrauben wieder fest. Nicht überdrehen !

C. PFLEGE UND WARTUNG

Linsen: Entfernen Sie zur Reinigung zunächst grobe Partikel mit einem optischen Pinsel. Feine Partikel entfernen Sie mit dem mitgelieferten Mikrofasertuch. Wird das Tuch verschmutzt, waschen Sie es in lauwarmem Seifenwasser und lassen Sie es an der Luft trocknen. Für eine gründlichere Reinigung können reiner Alkohol, hochwertiger Glasreiniger oder destilliertes Wasser mit einem Wattestäbchen oder Swabber verwendet werden. Für eine dauerhaft hohe Leistung sollten die Linsen frei von Schmutz, Öl, Fett usw. gehalten werden. Zum bestmöglichen Schutz schließen Sie die mitgelieferten Objektiv- und Okularschutzdeckel, wenn das Zielfernrohr nicht verwendet wird.

Verstellelemente: Vermeiden Sie den Kontakt der entriegelten oder freiliegenden Türme und Verstellringen mit sämtlichen Flüssigkeiten, Schmutz oder Partikeln.

Zielfernrohrtubus: Wenn sich Schmutz, Staub, Fingerabdrücke usw. auf dem Gehäuse ansammeln, wischen Sie dieses einfach mit einem sauberen, trockenen Tuch ab. Verwenden Sie hierfür nicht das mitgelieferte Mikrofasertuch.

Aufbewahrung: Lagern Sie ihre Zieloptik in einem gut belüfteten, trockenen und Lichtgeschützten Raum. Feuchte Geräte immer vor Lagerung abtrocknen. Bei absehbarer längerer Lagerung bzw. Nichtnutzung empfehlen wir das Entfernen der Batterien !

D. GARANTIEINFORMATIONEN

Leapers® garantiert, dass alle Produkte den veröffentlichten Spezifikationen entsprechen und frei von Material- und Verarbeitungsfehlern sind. Leapers® repariert oder ersetzt ein defektes Produkt für die Dauer der Lebensdauer des Produkts. Eine Überprüfung durch eine Return Authorization (RA) Nummer ist erforderlich. Wenn das Produkt nicht mehr hergestellt wird, kann eine Gutschrift in Höhe des MSRP des Produkts für einen Ersatzartikel verwendet werden.

HINWEIS: Unsere Garantie erstreckt sich nicht auf Diebstahl, Verlust, vorsätzliche, zufällige oder kosmetische Schäden, Fahrlässigkeit, Missbrauch, Demontage über die normale Wartung hinaus oder nicht autorisierte Reparaturen oder Änderungen.

Bitte seien Sie vorsichtig, wenn Sie Produkte auf dem Sekundärmarkt kaufen. Der Kauf eines Leapers®-Produkts aus zweiter Hand erfolgt immer auf eigenes Risiko des Käufers. Wir können nicht garantieren, dass das von Ihnen gekaufte Produkt ohne Seriennummer echt oder mit allen notwendigen Teilen vollständig ist, es sei denn, es wurde zurückgeschickt und überprüft.

Leapers® behält sich das Recht vor, gefälschte Produkte zu konfiszieren, basierend auf unseren geistigen Eigentumsrechten und der Nutzung und empfiehlt immer, Leapers® Produkte über seriöse Händler zu kaufen.

Sie erreichen uns telefonisch unter ***0049 6041 9696860***, per Email unter ***customerservice@utgeurope.com*** oder senden Sie eine Garantie / Serviceanfrage über das Kontaktformular auf: ***www.utgeurope.com/service***.

РЪКОВОДСТВО ЗА ПОТРЕБИТЕЛЯ (БЪЛГАРСКИ)

СЪДЪРЖАНИЕ

A. МОНТАЖ НА ПРЪСТЕНИ ЗА ОПТИКА ИЛИ МОНТАЖНА ОСНОВА **22**

A1. Бързо сваляем заключващ лост (QD) **22**

A2. Монтаж на оптика **22**

B. РАБОТА **23**

B1. Инсталация на батерията **23**

B2. Подсветка на мерника **23**

B2-1. Червено-зелена подсветка

B2-2. Патентована EZ-Tap® 36-Color подсветка

B3. Регулиране на увеличението **24**

B4. Регулиране на диоптъра **24**

B5. Регулиране на паралакса **25**

B6. Заключване и отключване на търети за хоризонтална и вертикална корекция (W/E) **25**

B6-1. Оптики с незакрити (uncapped) търети

B6-2. Оптики с капачки (capped turrets)

B7. Нулиране на оптиката **25**

B7-1. Регулиране по хоризонтала (Windage)

B7-2. Регулиране по вертикала (Elevation)

B7-3. Нулиране на индикатора (Zero Reset)

C. ГРИЖА И ПОДДРЪЖКА **26**

D. ДОЖИВОТНА ГАРАНЦИЯ **27**

⚠ **ПРЕДУПРЕЖДЕНИЕ:** Спазвайте инструкциите на продукта преди монтаж! Преди монтажа се уверете, че огнестрелното оръжие не е заредено. Уверете се, че стриктно спазвате всички основни правила за безопасност на огнестрелното оръжие и безопасното боравене, използване и законност на огнестрелното оръжие. Неправилната употреба или монтаж на Продукта може да доведе до повреда, нараняване или смърт. Препоръчва се монтажът да се извърши от компетентен оръжеен майстор. Модифицирането на Продукта или на огнестрелното оръжие може да доведе до отпадане на гаранцията.

A. МОНТАЖ НА ПРЪСТЕНИ ЗА ОПТИКА ИЛИ МОНТАЖНА ОСНОВА

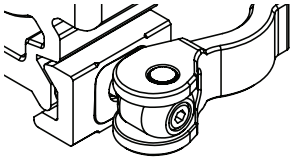

QD Lever Lock
(инструкция по-долу)

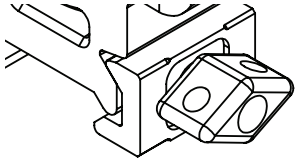

Twist Lock
(35 in-lbs)

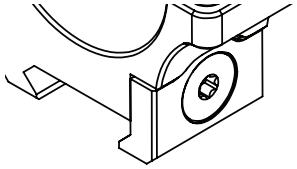

Torx Screw Locking
(35 in-lbs)

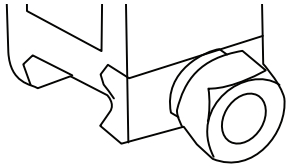

Hex Thumb Nut
(35 in-lbs)

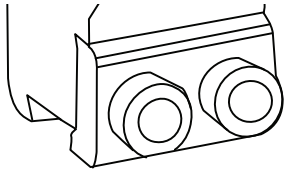

Hex Screw Locking
(35 in-lbs)

A1. БЪРЗО СВАЛЯЕМ ЗАКЛЮЧВАЩ ЛОСТ (QD)

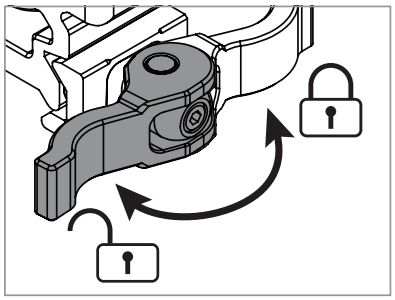

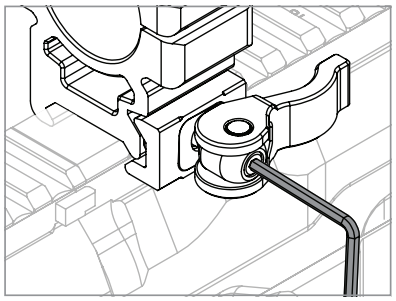

1. Завъртете лоста в отключено положение. Монтирайте го върху релсата и завъртете лоста докрай в заключено положение, за да проверите функционалността.
2. Ако монтажът не може да бъде поставен върху релсата, ако лостът не може да се завърти докрай или ако монтажът стои хлабаво върху релсата, е необходимо регулиране на опъна. В отключено положение и с помощта на включения инструмент (M2.5 шестостенен ключ), завъртете винта за регулиране на опъна по часовниковата стрелка за увеличаване на опъна и обратно на часовниковата стрелка за намаляване на опъна.
3. Правилният опън е постигнат, когато монтажът е здраво закрепен към релсата без никакво движение и лостът е завъртян докрай до заключено положение. **ЗАБЕЛЕЖКА:** Необходимата сила за заключване и отключване на лоста не трябва да бъде прекомерна или да изисква две ръце, но трябва да изисква целенасочено усилие.

A2. МОНТАЖ НА ОПТИКА

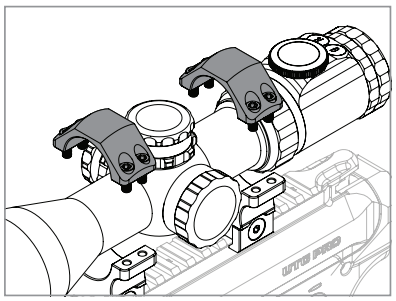

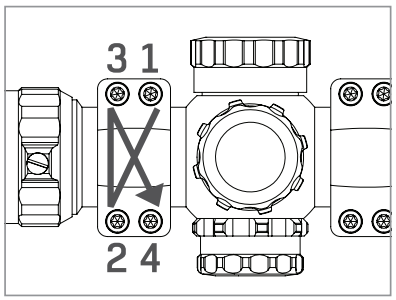

1. Свалете горните половини на вашите монтажни халки или монтаж.
2. Монтирайте халките или монтажа върху релсата в позиция, която отчита необходимото разстояние до окото (eye relief) и осигурява пълно зрително поле (FOV).
3. Монтирайте отново горните половини на халките или монтажа, като внимавате да затягате фиксиращите винтове в кръстосана последователност (cross-torque pattern). Затегнете до степен, в която оптиката остава на място, но все още може да се завърта и да

се мести напред и назад.

4. Уверете се, че мерникът (ретикълът) е нивелиран, при осигурено правилно разстояние до окото и пълно зрително поле.
5. Напълно затегнете фиксиращите винтове в кръстосана последователност. Препоръчителен въртящ момент: 15 in-lbs.

B. РАБОТА

B1. ИНСТАЛАЦИЯ НА БАТЕРИЯТА

1. Развийте капачката на батерията, разположена от лявата страна на търетите или в горната част на окулярния край на оптиката, за да получите достъп до отделението за батерията.
2. Поставете батерия CR2032 или CR1620 (в зависимост от модела на оптиката) в отделението, като страната с „+“ е насочена нагоре.
3. Завийте обратно капачката на батерията до пълното ѝ и сигурно затягане.

B2. ПОДСВЕТКА НА МЕРНИКА

B2-1. Червено-зелена подсветка

- Бялата точка, разположена върху основното тяло на оптиката от страната на търетите, показва текущата настройка на подсветката.
- Цветът на стесняващите се ленти показва дали мерникът е осветен в зелено или в червено.
- Увеличаването и намаляването на ширината на лентите показва яркостта на подсветката на мерника, като най-широката част съответства на най-висока яркост, а най-тясната — на най-ниска яркост.
- Подравняването на бялата точка с „R“ или „G“ изключва подсветката.

B2-2. Патентована EZ-Tap® 36-Color подсветка

- Натискането на бутон R (червен) или G (зелен) включва подсветката в съответния цвят. Допълнителни натискания на бутона превключват между различните нива на яркост.
- Задържането на двата бутона R и G за 1 секунда активира (и деактивира) 36-цветния режим на подсветка.

- Допълнителните натискания на бутоните R или G превключват между различните цветове. Вижте ***Таблицата с цветови индекси***.
- Задържането на бутон R или G за 1 секунда изключва подсветката.

ТАБЛИЦА С ЦВЕТОВИ ИНДЕКСИ

G → Интензитет

R ↓ Цвят

Пурпурен	Бледолилав	Сливов	Виолетов	Орхидеен	Лилав
Розов	Розово-кафяв	Коралов	Малиновочервен	Кафяв	Кестеняв
Жълт	Каки	Оранжев	Златистожълт	Шоколадов	Маслинен
Яркозелен	Зелен	Пролетно зелен	Маслиненокафяв	Морскозелен	Горскозелен
Циан	Лазурен	Тюркоазен	Кадетско син	Тъмноциан	Синьозелен
Син	Небесносин	Яркосин	Индиго	Полунощно син	Тъмносин

B3. РЕГУЛИРАНЕ НА УВЕЛИЧЕНИЕТО

При оптики с променливо увеличение регулирайте увеличението, като завъртите пръстена за увеличение обратно на часовниковата стрелка за приближаване (zoom in) и по часовниковата стрелка за отдалечаване (zoom out). **ЗАБЕЛЕЖКА:** при оптики с MIL/MOA измервания, тези стойности са точни само при най-високото увеличение. Използването им при други увеличения изисква допълнително изчисление. Точката на попадение (POI) обаче остава постоянна при всички увеличения при използване на централния кръст или настройка чрез търетите.

B4. РЕГУЛИРАНЕ НА ДИОПТЪРА

Диоптърът се регулира в най-задната (окулярна) част на оптиката и служи за фина настройка на мерника според индивидуалното зрение за оптимална яснота и рязък образ.

За настройка погледнете към светъл фон, за да виждате ясно мерника. Докато гледате, завъртете окуляра или целия окулярен блок (в зависимост от модела) по или обратно на часовниковата стрелка, докато мерникът стане ясен и отчетлив. Важно е да се извършват малки, постепенни корекции, като всеки път гледате отново мерника, преди очите ви да се адаптират.

Ако оптиката има заключващ пръстен на диоптъра, след настройка го затегнете, за да фиксирате позицията. При модели с регулируем окулярен блок, завъртете заключващия пръстен обратно на часовниковата стрелка до затягане. При модели с регулируем окуляр, завъртете по часовниковата стрелка до затягане.

B5. РЕГУЛИРАНЕ НА ПАРАЛАКСА

Оптиките с променливо увеличение имат регулируем паралакс, който изравнява мерника с равнината на изображението на целта и елиминира оптична грешка. Регулирайте, докато изображението на целта стане ясно и отчетливо. Паралаксът е коригиран, когато мерникът остава напълно неподвижен върху целта, независимо от движенията на главата или очите.

В зависимост от модела, настройката на паралакса може да се извършва чрез регулируем преден обектив или чрез лост/търет от лявата страна на оптиката и е маркирана с дистанционни стойности за приблизителна настройка, която след това се фино донастройва с око.

B6. ЗАКЛЮЧВАНЕ И ОТКЛЮЧВАНЕ НА ТЪРЕТИ ЗА ХОРИЗОНТАЛНА И ВЕРТИКАЛНА КОРЕКЦИЯ (W/E)

Оптиките UTG са оборудвани със заключващи търети за W/E, за да се предотвратят случайни настройки и загуба на нула.

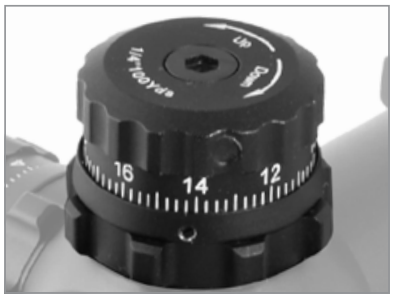

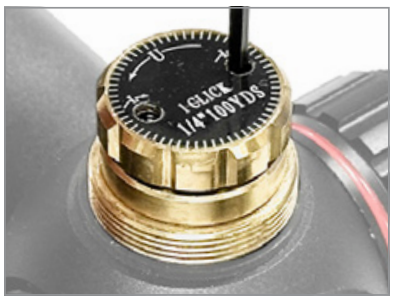

B6-1. Оптики с незакрити (uncapped) търети

Фрикционен заключващ пръстен в основата на търето, когато се завърти, или фиксира търето (по часовниковата стрелка), или позволява извършване на настройки (обратно на часовниковата стрелка).

B6-2. Оптики с капачки (capped turrets)

След сваляне на капачката, двойка малки застопоряващи винтове фиксира търето. Разхлабването на винтовете с включения инструмент позволява извършване на настройки.

B7. НУЛИРАНЕ НА ОПТИКАТА

Оптиката е нулирана, когато точката на попадение (POI) съвпада с точката на прицелване

(POA) на избраното разстояние за нулиране. Стойността на „клик“ е отбелязана върху горната част на всяко търето.

B7-1. Регулиране по хоризонтала (Windage)

За преместване на POI надясно завъртете търето за хоризонтална корекция (дясната страна на оптиката) обратно на часовниковата стрелка, а за наляво — по часовниковата стрелка.

B7-2. Регулиране по вертикала (Elevation)

За преместване на POI нагоре завъртете търето за вертикална корекция обратно на часовниковата стрелка, а за надолу — по часовниковата стрелка.

B7-3. Нулиране на индикатора (Zero Reset)

Оптиките UTG със заключващ фрикционен пръстен в основата на търетите позволяват и нулиране на индикатора, като след нулиране можете да подравните „0“ маркера назад.

1. При затегнат заключващ пръстен използвайте включения инструмент, за да разхлабите заключващите винтове на търето. Не се опитвайте да ги премахвате напълно, тъй като са фиксирани (staked).
2. Завъртете търето, докато „0“ индикаторът сочи назад.
3. Задръжте търето в позиция и затегнете отново заключващите винтове. Не пренатягайте.

C. ГРИЖА И ПОДДРЪЖКА

Лещи: За почистване на лещите отстранете по-едрите частици с четка за оптични лещи. За премахване на фините частици използвайте предоставената микрофибърна кърпа. Ако кърпата се замърси, изперете я в хладка сапунена вода и я оставете да изсъхне на въздух. За допълнително почистване на лещите можете да използвате чист алкохол, висококачествен препарат за стъкло или дестилирана вода върху памучен тампон. За да осигурите дълготрайна и висока производителност, поддържайте повърхностите на лещите чисти от прах, масло, грес и др. За най-добра защита затваряйте предоставените капачки на лещите, когато оптиката не се използва.

Регулируеми елементи: Когато който и да е регулиращ търето е разхлабен, го пазете от попадане на течности, прах или замърсявания.

Корпус на оптиката: Ако по корпуса се натрупат мръсотия, прах, отпечатъци и др., просто го забършете с чиста суха кърпа. Не използвайте предоставената микрофибърна кърпа.

Съхранение: Съхранявайте оптиката на сухо, добре проветриво и тъмно място. Ако оптиката е мокра, подсушете я преди съхранение. При продължително съхранение извадете батерията от оптиката.

D. ДОЖИВОТНА ГАРАНЦИЯ

Leapers® гарантира, че всички продукти отговарят на публикуваните спецификации и са без дефекти в материала и изработката. Leapers® ще ремонтира или замени дефектния продукт за срока на експлоатация на продукта. Изисква се проверка чрез номер на разрешение за връщане (RA). Ако продуктът е спрян от производство, кредит в размер на MSRP на продукта може да бъде приложен за заместващ артикул.

Забележка: Нашата гаранция не се отнася за кражба, загуба, умишлени, случайни или козметични повреди, небрежност, неправилна употреба, разглобяване извън рамките на нормалната поддръжка, както и за неразрешен ремонт или промяна.

Моля, бъдете внимателни, когато купувате продукти на вторичния пазар. Продуктът на Leapers®, който е закупен втора употреба, винаги е на собствен риск на купувача. Не можем да гарантираме, че закупеният от вас продукт е оригинален без сериен номер или окомплектован с всички необходими части, освен ако не бъде върнат и проверен.

Leapers® си запазва правото да конфискува фалшиви продукти въз основа на нашите права на интелектуална собственост и използване и винаги препоръчва закупуване на продукти Leapers® чрез реномирани търговци на дребно.

Моля, не се колебайте да ни се обадите на телефон ***+1 734-542-1500*** или да ни изпратите имейл на адрес ***office@leapers.com***. Можете да изпратите запитване за обслужване на клиенти чрез нашия уебсайт на адрес ***www.leapers.com/contact-us*** или заявка за гаранция на адрес ***www.leapers.com/support/lifetime-warranty***.

UŽIVATELSKÁ PŘÍRUČKA (ČESKY)

OBSAH

A. MONTÁŽ PUŠKOHLEDU NEBO MONTÁŽNÍCH KROUŽKŮ 29
A1. Rychloupínací (QD) zajišťovací páka 29
A2. Montáž puškohledu. 29
B. OBSLUHA 30
B1. Instalace baterie 30
B2. Osvětlení záměrného kříže 30
B2-1. Červeno-zelené osvětlení
B2-2. Patentované EZ-Tap® 36-Color osvětlení
B3. Nastavení zvětšení 31
B4. Nastavení dioptrie. 31
B5. Nastavení paralaxy 32
B6. Zamykání a odemykání věžiček stranové a výškové korekce (W/E) 32
B6-1. Puškohledy s neuzavřenými (otevřenými) věžičkami
B6-2. Puškohledy s uzavřenými (krytovanými) věžičkami
B7. Nastřelení puškohledu. 32
B7-1. Nastavení stranové korekce (Windage)
B7-2. Nastavení výškové korekce (Elevation)
B7-3. Reset nastavení nuly
C. PÉČE A ÚDRŽBA. 33
D. DOŽIVOTNÍ ZÁRUKA 33

⚠ **VAROVÁNÍ:** Před instalací dodržujte pokyny k výrobku! Před instalací se ujistěte, že je střelná zbraň nenabitá. Ujistěte se, že důsledně dodržujete všechna základní pravidla bezpečnosti střelných zbraní a bezpečného zacházení se střelnou zbraní, jejího používání a legálnosti. Nesprávné použití nebo instalace výrobku může způsobit poškození, zranění nebo smrt. Doporučujeme, aby instalaci provedl kompetentní zbrojíř. Úpravy výrobku nebo střelné zbraně mohou vést ke zrušení záruky.

A. MONTÁŽ PUŠKOHLEDU NEBO MONTÁŽNÍCH KROUŽKŮ

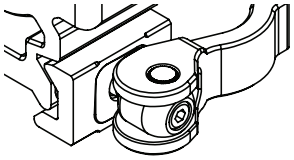

QD Lever Lock
(instrukce níže)

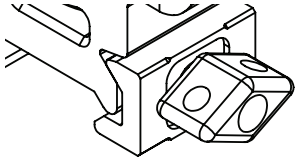

Twist Lock
(35 in-lbs)

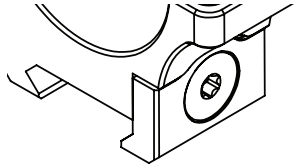

Torx Screw Locking
(35 in-lbs)

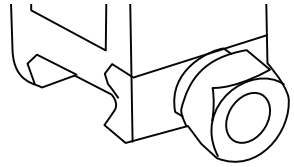

Hex Thumb Nut
(35 in-lbs)

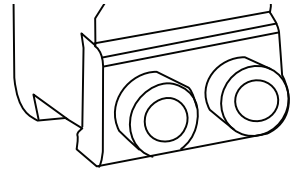

Hex Screw Locking
(35 in-lbs)

A1. RYCHLOUPÍNACÍ (QD) ZAJIŠŤOVACÍ PÁKA

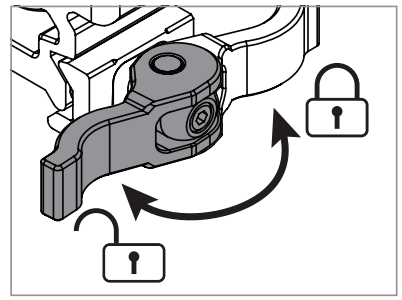

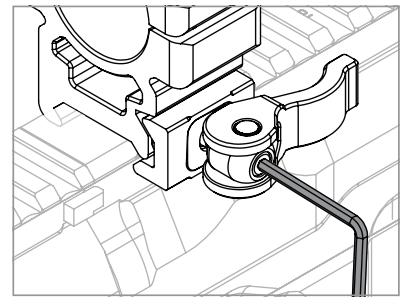

1. Otočte páku do odemčené polohy. Nainstalujte na lištu a otočte páku úplně do zamčené polohy pro otestování funkce.
2. Pokud nelze montáž na lištu nainstalovat, páka se nemůže úplně otočit, nebo je usazení montáže na liště vůle; je nutné provést nastavení napnutí. V odemčené poloze a pomocí přiloženého nástroje (M2.5 šestihran) otáčejte seřizovacím šroubem napnutí ve směru hodinových ručiček pro zvýšení napnutí a proti směru hodinových ručiček pro snížení napnutí.
3. Správné napnutí je dosaženo tehdy, když je montáž pevně připevněna k liště bez jakéhokoli pohybu a páka je zcela otočena do zamčené polohy. **POZNÁMKA:** Síla potřebná k zamčení a odemčení páky by neměla být nadměrná ani vyžadovat použití obou rukou, ale měla by vyžadovat záměrné úsilí.

A2. MONTÁŽ PUŠKOHLEDU

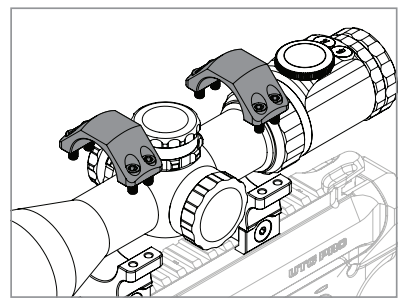

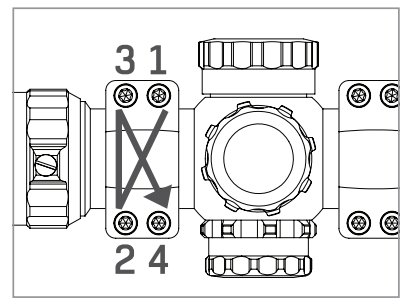

1. Odstraňte horní poloviny vašich kroužků puškohledu nebo montáže.
2. Nainstalujte kroužky puškohledu nebo montáž na lištu v poloze, která zohlední požadovanou vzdálenost oka a zajistí plné zorné pole (FOV).
3. Znovu nainstalujte horní poloviny kroužků puškohledu nebo montáže a dbejte na utahování zajišťovacích šroubů do křížového vzoru utahování. Dotáhněte je do bodu, kdy puškohled zůstane na místě, ale stále jej lze otáčet a posouvat dopředu a dozadu.
4. Ujistěte se, že záměrný kříž je vyrovnán a že byla dosažena správná vzdálenost oka a plné zorné pole.

5. Úplně dotáhněte zajišťovací šrouby v křížovém vzoru utahování. Doporučený utahovací moment je 15 in-lb.

B. OBSLUHA

B1. INSTALACE BATERIE

1. Odšroubujte kryt baterie umístěný na levé straně věžiček nebo na horní části okulárového konce optiky pro přístup k prostoru pro baterii.
2. Vložte baterii CR2032 nebo CR1620 (v závislosti na modelu puškohledu) do prostoru tak, aby strana + směřovala nahoru.
3. Znovu nainstalujte kryt baterie a utáhněte jej, dokud nebude bezpečně zajištěn.

B2. OSVĚTLENÍ ZÁMĚRNÉHO KŘÍŽE

B2-1. Červeno-zelené osvětlení

- Bílá tečka umístěná na těle optiky vedle věžičky indikuje aktuální nastavení osvětlení.
- Barva zužujících se pásů indikuje, zda je záměrný kříž osvětlen zeleně nebo červeně.
- Zužování a rozšiřování pásů zároveň indikuje jas osvětlení záměrného kříže, přičemž nejširší šířka odpovídá nejvyšší intenzitě a nejužší šířka nejnižší intenzitě.
- Vyrovnání bílé tečky s „R“ nebo „G“ vypne osvětlení.

B2-2. Patentované EZ-Tap® 36-Color osvětlení

- Stisknutí tlačítka R (červená) nebo G (zelená) zapne osvětlení v příslušné barvě. Další stisknutí tlačítka přepíná různé úrovně jasu.
- Podržením obou tlačítek R a G po dobu 1 sekundy se aktivuje (a deaktivuje) režim 36barevného osvětlení.
- Další stisknutí tlačítek R nebo G prochází jednotlivými barvami. Viz ***Tabulka barevných indexů***.
- Podržením tlačítka R nebo G po dobu 1 sekundy se osvětlení vypne.

TABULKA BAREVNÝCH INDEXŮ

Intenzita (G) →

Barva (R) ↓

Purpurová	Bodláková	Švestková	Fialová	Orchideová	Nachová
Růžová	Růžovohnědá	Korálová	Karmínová	Hnědá	Kaštanová
Žlutá	Khaki	Oranžová	Zlatavá	Čokoládová	Olivová
Trávově zelená	Zelená	Jarní zelená	Olivově šedá	Mořská zelená	Lesní zelená
Azurová	Azurově modrá	Tyrkysová	Kadetní modrá	Tmavě azurová	Modrozelená
Modrá	Nebeská modrá	Dodger modrá	Indigová	Půlnoční modrá	Námořnická modrá

B3. NASTAVENÍ ZVĚTŠENÍ

U puškohledů s variabilním zvětšením nastavte zvětšení otáčením prstence zvětšení proti směru hodinových ručiček pro přiblížení a po směru hodinových ručiček pro oddálení. **Poznámka:** u puškohledů s měřením v MIL/MOA jsou tato měření přesná pouze při nejvyšším zvětšení. Použití těchto měření při jiném než nejvyšším zvětšení vyžaduje dodatečný výpočet. Bod zásahu (POI) však zůstává konzistentní při všech zvětšeních při použití středového záměrného kříže nebo nastavení věžiček.

B4. NASTAVENÍ DIOPTRIE

Nastavení dioptrie, umístěné na nejzadnější (okulárové) části puškohledu, jemně doladí záměrný kříž podle vašeho individuálního vidění pro optimální ostrost a kvalitu obrazu.

Pro nastavení se dívejte na světlé pozadí, aby byl záměrný kříž jasně viditelný. Během sledování otáčejte buď okulárem, nebo celým okulárovým tubusem (v závislosti na modelu puškohledu) ve směru nebo proti směru hodinových ručiček, dokud nebude záměrný kříž ostrý a čistý. Je důležité provádět nastavení po malých krocích a pokaždé s novým pohledem na záměrný kříž, než si oči automaticky zvyknou na jeho obraz.

Pokud je váš puškohled vybaven pojistným dioptrickým kroužkem, po dokončení nastavení jej utáhněte pro zajištění polohy dioptrie. U puškohledů s dioptricky nastavitelným okulárovým tubusem otáčejte pojistným kroužkem proti směru hodinových ručiček, dokud není dotažen. U puškohledů s dioptricky nastavitelným okulárem otáčejte po směru hodinových ručiček, dokud není zajištěn.

B5. NASTAVENÍ PARALAXY

Puškohledy s variabilním zvětšením mají nastavitelnou paralaxu, která umístí záměrný kříž do stejné roviny jako obraz cíle a eliminuje optickou chybu. Nastavte, dokud není obraz cíle ostrý a čistý. Paralaxa je správně nastavena, když záměrný kříž zůstává zcela stabilní na cíli bez ohledu na pohyb hlavy nebo očí.

V závislosti na modelu lze nastavení paralaxy provádět buď pomocí nastavitelného objektivu v přední části, nebo věžičky na levé straně puškohledu. Jsou označeny rozsahovými stupni pro hrubé nastavení, které je následně jemně doladěno okem.

B6. ZAMYKÁNÍ A ODEMYKÁNÍ VĚŽIČEK STRANOVÉ A VÝŠKOVÉ KOREKCE (W/E)

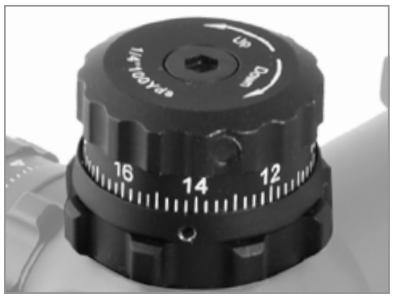

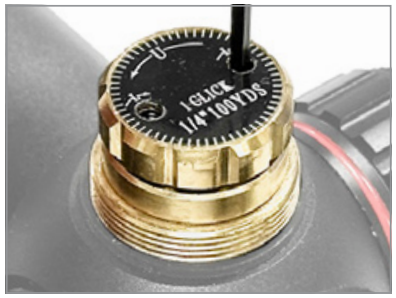

Puškohledy UTG mají uzamykatelné W/E věžičky, které zabraňují nechtěnému nastavení a ztrátě nástřelu.

B6-1. Puškohledy s neuzavřenými (otevřenými) věžičkami

Třecí zajišťovací kroužek na základně věžičky při otočení buď zajistí věžičku v poloze (po směru hodinových ručiček), nebo umožní provádět nastavení (proti směru hodinových ručiček).

B6-2. Puškohledy s uzavřenými (krytovanými) věžičkami

Po sejmutí krytky zajišťuje věžičku dvojice malých stavěcích šroubů. Uvolnění těchto šroubů pomocí přiloženého nástroje umožňuje provádět nastavení.

B7. NASTŘELENÍ PUŠKOHLEDU

Puškohled je nastřelen tehdy, když bod zásahu (POI) odpovídá bodu zamíření (POA) na vaší preferované nastřelovací vzdálenosti. Hodnota kliknutí je uvedena na horní straně každé věžičky.

B7-1. Nastavení stranové korekce (Windage)

Pro posun POI doprava otáčejte věžičkou stranové korekce (pravá strana puškohledu) proti směru hodinových ručiček a po směru hodinových ručiček pro posun doleva.

B7-2. Nastavení výškové korekce (Elevation)

Pro posun POI nahoru otáčejte věžičkou výškové korekce (horní strana puškohledu) proti směru hodinových ručiček a po směru hodinových ručiček pro posun dolů.

B7-3. Reset nastavení nuly

Puškohledy UTG s uzamykatelnými třecími kroužky na základně věžiček jsou navíc vybaveny funkcí resetu nuly, která umožňuje po nastřelení resetovat věžičky tak, aby značky „0“ směřovaly dozadu.

1. Po utažení pojistného kroužku použijte přiložený nástroj k uvolnění zajišťovacích šroubů na horní části nebo po obvodu věžičky, aby se odpojila od nastavení. Nepokoušejte se šrouby zcela odstranit, protože jsou zajištěny proti vyšroubování.
2. Otočte věžičku tak, aby značka „0“ směřovala dozadu.
3. Podržte věžičku v poloze a znovu utáhněte zajišťovací šrouby. Nepřetahujte.

C. PÉČE A ÚDRŽBA

Čočky: K čištění čoček odstraňte nejprve větší částice pomocí optického štětečku. K odstranění jemných částic použijte přiloženou mikrovláknovou utěrku. Pokud se utěrka zašpiní, omyjte ji ve vlažné mýdlové vodě a nechte volně uschnout. Pro důkladnější čištění lze použít čistý alkohol, kvalitní čistič skla nebo destilovanou vodu na vatové tyčince. Pro dlouhodobý výkon udržujte povrch čoček bez nečistot, oleje, mastnoty apod. Pro nejlepší ochranu čoček zavírejte přiložené krytky, když se puškohled nepoužívá.

Nastavitelné prvky: Pokud je jakákoli nastavovací věžička uvolněná, zabraňte kontaktu s kapalinami, nečistotami nebo prachem.

Tělo puškohledu: Pokud se na těle puškohledu nahromadí nečistoty, prach, otisky prstů apod., jednoduše jej otřete čistým suchým hadříkem. Nepoužívejte přiloženou mikrovláknovou utěrku.

Skladování: Skladujte puškohled na dobře větraném, suchém a tmavém místě. Pokud je puškohled mokrý, před uložením jej vysušte. Při dlouhodobém skladování vyjměte baterii z puškohledu.

D. DOŽIVOTNÍ ZÁRUKA

Společnost Leapers® zaručuje, že všechny výrobky odpovídají zveřejněným specifikacím a jsou bez vad materiálu a zpracování.Společnost Leapers® opraví nebo vymění vadný výrobek po dobu jeho životnosti.Je nutné ověření prostřednictvím čísla autorizace vrácení (RA).Pokud je výrobek vyřazen z prodeje, může být na náhradní výrobek uplatněn kredit ve výši doporučené prodejní ceny výrobku.

Poznámka: Naše záruka se nevztahuje na krádež, ztrátu, úmyslné, náhodné nebo kosmetické poškození, nedbalost, nesprávné použití, demontáž nad rámec běžné údržby nebo jakoukoli neoprávněnou opravu či úpravu.

Nemůžeme zaručit, že zakoupený výrobek bez sériového čísla je originální nebo kompletní se všemi potřebnými díly, pokud nebyl vrácen a zkontrolován.

Společnost Leapers® si vyhrazuje právo zabavit padělané výrobky na základě našich práv duševního vlastnictví a jejich používání a vždy doporučuje nakupovat výrobky Leapers® u renomovaných prodejců.

Neváhejte a zavolejte nám na telefonní číslo ***+1 734-542-1500*** nebo nám napište na e-mailovou adresu ***office@leapers.com***. Dotaz na zákaznický servis můžete zaslat prostřednictvím našich webových stránek na adrese ***www.leapers.com/contact-us*** nebo žádost o záruku na adrese ***www.leapers.com/support/lifetime-warranty***.

BRUGERVEJLEDNING (DANSK)

INDHOLDSFORTEGNELSE

A. MONTERING AF KIKKERTBESLAG ELLER MONTAGE **36**
- **A1. Hurtig aftagning (QD) låsegreb** **36**
- **A2. Montering af kikkert** **36**

B. BETJENING **37**
- **B1. Isætning af batteri** **37**
- **B2. Trådkorsbelysning** **37**
  - B2-1. Rød-grøn belysning
  - B2-2. Patenteret EZ-Tap® 36-Color belysning
- **B3. Forstørrelsesjustering** **38**
- **B4. Dioptrijustering** **38**
- **B5. Parallaksejustering** **39**
- **B6. Låsning og oplåsning af vind- og højdetårne (W/E)** **39**
  - B6-1. Kikkerter med udækkede tårne
  - B6-2. Kikkerter med dækkede tårne
- **B7. Indskydning af kikkerten** **39**
  - B7-1. Vindjustering
  - B7-2. Højdejustering
  - B7-3. Nulstilling af nulpunkt

C. PLEJE OG VEDLIGEHOLDELSE **40**

D. LIVSTIDSGARANTI **40**

⚠ **ADVARSEL:** Følg produktets instruktioner før installation! Sørg for, at skydevåbnet er afladt før installation. Sørg for nøje at følge alle grundlæggende regler for våbensikkerhed og sikker håndtering, brug og lovlighed af skydevåbnet. Forkert brug eller installation af produktet kan forårsage skade, personskade eller død. Installation af en kompetent våbensmed anbefales. Modifikation af produktet eller skydevåbnet kan medføre, at garantien bortfalder.

A. MONTERING AF KIKKERTBESLAG ELLER MONTAGE

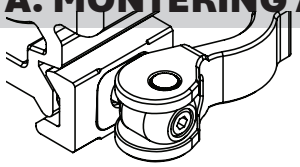

QD Lever Lock (Instruktioner nedenfor)

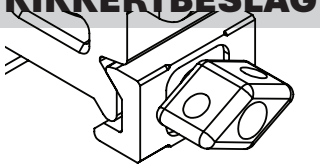

Twist Lock (35 in-lbs)

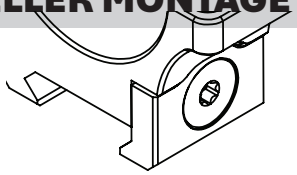

Torx Screw Locking (35 in-lbs)

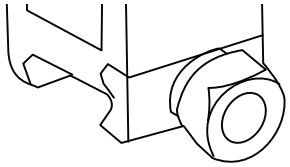

Hex Thumb Nut (35 in-lbs)

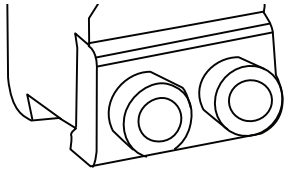

Hex Screw Locking (35 in-lbs)

A1. HURTIG AFTAGNING (QD) LÅSEGREB

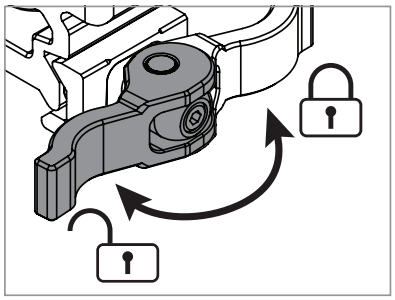

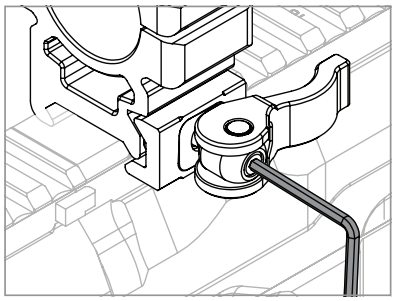

1. Drej grebet til ulåst position. Monter på skinnen, og drej grebet helt til låst position for at kontrollere funktionen.
2. Hvis beslaget ikke kan monteres på skinnen, hvis grebet ikke kan drejes helt, eller hvis beslaget sidder løst på skinnen, skal spændingen justeres. I ulåst position skal spændingsjusteringsskruen drejes med uret ved hjælp af det medfølgende værktøj (M2.5 unbrakonøgle) for at øge spændingen og mod uret for at reducere spændingen.
3. Korrekt spænding er opnået, når beslaget sidder sikkert fast på skinnen uden nogen bevægelse, og grebet er drejet helt til låst position. **BEMÆRK:** Den kraft, der kræves for at låse og låse grebet op, må ikke være overdreven eller kræve brug af begge hænder, men skal kræve en bevidst indsats.

A2. MONTERING AF KIKKERT

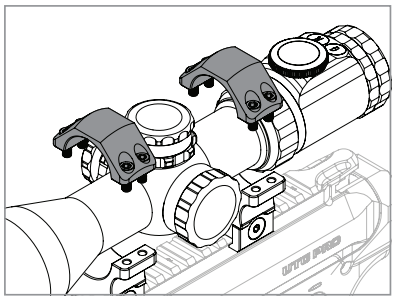

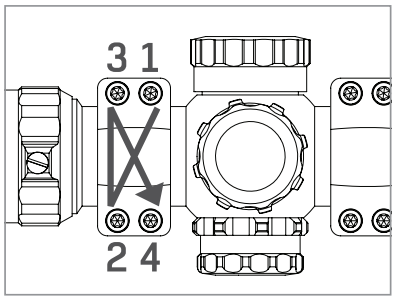

1. Fjern de øverste dele af dine kikkert- eller montagebeslag.
2. Monter kikkertbeslagene eller montagen på skinnen i en position, der giver den nødvendige øjenafstand og et fuldt synsfelt (FOV).
3. Geninstaller de øverste dele af kikkertbeslagene eller montagen, og sørg for at spænde låseskruerne i et krydsspændingsmønster. Spænd, indtil kikkerten sidder fast, men stadig kan drejes og flyttes frem og tilbage.
4. Sørg for, at trådkorset er i vater, og at korrekt øjenafstand samt fuldt synsfelt (FOV) er opnået.
5. Spænd låseskruerne helt i et krydsspændingsmønster. Anbefalet tilspændingsmoment er 15 in-lbs.

B. BETJENING

B1. ISÆTNING AF BATTERI

1. Skru batteridækslet af, som er placeret på venstre side af tårnene eller øverst på den okulære ende af optikken, for at få adgang til batterirummet.
2. Placer CR2032- eller CR1620-batteriet (afhængigt af kikkertmodellen) i batterirummet med +-siden opad.
3. Monter batteridækslet igen, og spænd det, indtil det sidder sikkert fast.

B2. TRÅDKORSBELYSNING

B2-1. Rød-grøn belysning

- Den hvide prik på optikkens hoveddel ved siden af tårnet angiver den aktuelle belysningsindstilling.
- Farven på de tilspidsende bånd angiver, om trådkorset er belyst med grøn eller rød farve.
- Båndenes stigende og faldende bredde angiver lysstyrken for trådkorsets belysning, hvor den bredeste bredde er den lyseste, og den smalleste bredde er den svageste.
- Ved at justere den hvide prik ud for “R” eller “G” slukkes belysningen.

B2-2. Patenteret EZ-Tap® 36-Color belysning

- Tryk på enten R-knappen (rød) eller G-knappen (grøn) for at tænde belysningen i den tilsvarende farve. Yderligere tryk på knappen skifter mellem de forskellige lysstyrkeniveauer.
- Hold både R- og G-knappen nede i 1 sekund for at aktivere (eller deaktivere) 36-farvet belysningstilstand.
- Yderligere tryk på enten R- eller G-knappen skifter mellem de forskellige farver. Se ***Farveindekstabel***.
- Hold enten R- eller G-knappen nede i 1 sekund for at slukke belysningen.

FARVEINDEKSTABEL

Intensitet → (G)

Farve ↓ (R)

Magenta	Tidsel	Blomme	Violet	Orkidé	Lilla
Pink	Rosabrun	Koralfarvet	Karminrød	Brun	Mørkerød
Gul	Khaki	Orange	Gyldenris	Chokoladebrun	Olivengrøn
Plænegrøn	Ren grøn	Forårsgrøn	Olivengrøn	Havgrøn	Skovgrøn
Cyan	Azurblå	Turkis	Kadetblå	Mørk cyan	Blågrøn
Blå	Himmelblå	Dodgerblå	Indigo	Midnatsblå	Marineblå

B3. FORSTØRRELSESJUSTERING

For kikkerter med variabel forstørrelse justeres forstørrelsen ved at dreje zoomringen mod uret for at zoome ind og med uret for at zoome ud. **BEMÆRK:** For kikkerter med MIL/MOA-målinger er disse målinger kun nøjagtige ved den højeste forstørrelse. Brug af målingerne ved andre forstørrelser end den højeste kræver yderligere beregning. Træfpunktet (POI) forbliver dog ens ved alle forstørrelser, når det centrale trådkors anvendes, eller når tårnene justeres.

B4. DIOPTRIJUSTERING

Dioptrijusteringen, som foretages ved den bageste (okulære) ende af kikkerten, finjusterer trådkorset til dit individuelle syn for optimal klarhed og skarp billedkvalitet.

For at justere skal du se på en lys baggrund, så trådkorset tydeligt kan ses. Mens du ser gennem kikkerten, drejes enten okularet eller hele den okulære del (afhængigt af kikkertmodellen) med eller mod uret, indtil trådkorset fremstår klart og skarpt. Det er vigtigt at foretage justeringer trinvis hver gang med et nyt syn på trådkorset, før dine øjne automatisk tilpasser sig trådkorset over tid.

Hvis din kikkert har en dioptrilåsering, skal låseringen spændes efter justering for at fastgøre dioptriindstillingen. For kikkerter med dioptrijusterbart okular drejes låseringen mod uret, indtil den er spændt. For kikkerter med dioptrijusterbart øjestykke drejes den med uret, indtil den er spændt.

B5. PARALLAKSEJUSTERING

Afhængigt af den variable kikkert kan parallaksejustering foretages via det justerbare objektiv foran på kikkerten eller via tårnet på venstre side af kikkerten. Justeringerne er markeret med afstandsintervaller for at bringe dig tæt på den korrekte indstilling, hvorefter finjustering foretages med øjet.

B6. LÅSNING OG OPLÅSNING AF VIND- OG HØJDETÅRNE (W/E)

UTG-kikkerter har låsbare W/E-tårne for at forhindre utilsigtede justeringer og tab af nulstilling.

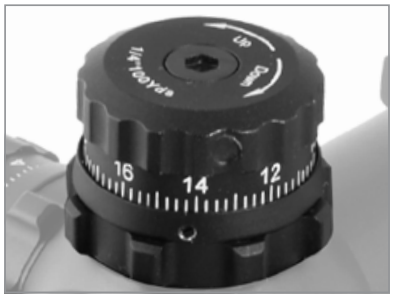

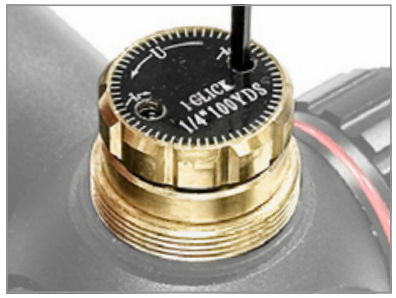

B6-1. Kikkerter med udækkede tårne

En friktionslåsering ved bunden af tårnet sikrer enten tårnet i position ved drejning med uret eller muliggør justeringer ved drejning mod uret.

B6-2. Kikkerter med dækkede tårne

Når dækslet er fjernet, holder et par små stilleskruer tårnet fast. Ved at løsne stilleskruerne med det medfølgende værktøj kan der foretages justeringer.

B7. INDSKYDNING AF KIKKERTEN

Din kikkert er indskudt, når kuglens træfpunkt (POI) er det samme som dit sigtepunkt (POA) ved den ønskede indskydningsafstand. Klikværdien findes på oversiden af hvert tårn.

B7-1. Vindjustering

For at flytte træfpunktet (POI) mod højre drejes vindjusteringstårnet (på højre side af kikkerten) mod uret, og med uret for at flytte det mod venstre.

B7-2. Højdejustering

For at flytte træfpunktet (POI) op drejes højdetårnet (på toppen af kikkerten) mod uret, og med uret for at flytte det ned.

B7-3. Nulstilling af nulpunkt

UTG-kikkerter med nulstillelige friktionslåseringe ved bunden af tårnene kan nulstilles efter indskydning, så “0”-indikatorerne vender bagud.

1. Når låseringen er spændt, bruges det medfølgende værktøj til at løsne låseskruen/-skruerne på toppen eller rundt om tårnets omkreds for at frigøre det fra justeringen. Forsøg ikke at fjerne skruen/skruerne helt, da de er fastgjort.
2. Drej tårnet, indtil "0"-indikatoren vender bagud.
3. Hold tårnet på plads, og spænd låseskruen/-skruerne igen. Overspænd ikke.

C. PLEJE OG VEDLIGEHOLDELSE

Linser: For at rengøre linserne skal større partikler fjernes med en optisk linsebørste. Fine partikler fjernes med den medfølgende mikrofiberklud. Hvis kluden bliver snavset, vask den i lunkent sæbevand og lad den lufttørre. For yderligere rengøring af linserne kan ren alkohol, førsteklasses glasrens eller destilleret vand anvendes på en vatpind. For at sikre langvarig høj ydeevne skal linseoverflader holdes fri for snavs, olie, fedt osv. For bedst at beskytte linserne skal de medfølgende linsedæksler lukkes, når kikkerten ikke er i brug.

Justerbare funktioner: Når et justeringstårn løsnes, skal det holdes fri for væsker, snavs eller støvpartikler.

Kikkertens hus: Hvis snavs, støv, fingeraftryk osv. ophobes på kikkertens hus, skal det blot tørres af med en ren, tør klud. Brug ikke den medfølgende mikrofiberklud.

Opbevaring: Opbevar kikkerten på et godt ventileret, tørt og mørkt sted. Hvis kikkerten er våd, skal den tørres før opbevaring. Hvis den opbevares i længere tid, skal batteriet fjernes fra kikkerten.

D. LIVSTIDSGARANTI

Leapers® garanterer, at alle produkter er i overensstemmelse med de offentliggjorte specifikationer og er fri for materiale- og fabrikationsfejl. Leapers® vil reparere eller udskifte et defekt produkt i hele produktets levetid. Bekræftelse gennem et Return Authorization (RA)-nummer er påkrævet. Hvis produktet er udgået, kan en kredit på produktets MSRP anvendes til en erstatningsvare.

Bemærk: Vores garanti omfatter ikke tyveri, tab, forsætlige, utilsigtede eller kosmetiske skader, uagtsomhed, misbrug, adskillelse ud over normal vedligeholdelse eller uautoriseret reparation eller ændring.

Vær forsigtig, når du køber produkter på det sekundære marked. Et Leapers®-produkt, der er købt brugt, er altid på købers egen risiko. Vi kan ikke garantere, at det produkt, du har købt, er ægte uden serienummer eller komplet med alle nødvendige dele, medmindre det returneres og inspiceres.

Leapers® forbeholder sig ret til at konfiskere forfalskede produkter baseret på vores intellektuelle ejendomsrettigheder og brug og anbefaler altid at købe Leapers®-produkter gennem anerkendte forhandlere.

Du er velkommen til at ringe til os på ***+1 734-542-1500*** eller sende os en e-mail på ***office@leapers.com***. Du kan indsende en kundeserviceforespørgsel via vores hjemmeside på ***www.leapers.com/contact-us*** eller en garantiforespørgsel på ***www.leapers.com/support/lifetime-warranty***.

ΕΓΧΕΙΡΙΔΙΟ ΧΡΗΣΤΗ (ΕΛΛΗΝΙΚΑ)

ΠΕΡΙΕΧΟΜΕΝΑ

A. ΕΓΚΑΤΑΣΤΑΣΗ ΔΑΚΤΥΛΙΩΝ ΣΚΟΠΕΥΤΙΚΟΥ Η ΒΑΣΗΣ 42
A1. Μηχανισμός ταχείας απελευθέρωσης (QD) με μοχλό ασφάλισης. 42
A2. Τοποθέτηση διόπτρας. 42
B. ΛΕΙΤΟΥΡΓΙΑ. 43
B1. Τοποθέτηση μπαταρίας 43
B2. Φωτισμός σταυρονήματος. 43
B2-1. Κόκκινο-πράσινος φωτισμός
B2-2. Πατενταρισμένος φωτισμός EZ-Tap® 36-Color
B3. Ρύθμιση μεγέθυνσης 44
B4. Ρύθμιση διοπτρίας 44
B5. Ρύθμιση παράλλαξης 45
B6. Κλείδωμα και ξεκλείδωμα ρυθμιστών διόρθωσης ανέμου και ύψους (W/E) 45
B6-1. Σκοπευτικά με ακάλυπτους ρυθμιστές
B6-2. Σκοπευτικά με καλυμμένους ρυθμιστές
B7. Μηδενισμός σκοπευτικού 45
B7-1. Ρύθμιση ανέμου (Windage)
B7-2. Ρύθμιση ύψους (Elevation)
B7-3. Επαναφορά μηδενισμού
C. ΦΡΟΝΤΙΔΑ & ΣΥΝΤΗΡΗΣΗ 46
D. ΙΣΟΒΙΑ ΕΓΓΥΗΣΗ 46

⚠ **ΠΡΟΕΙΔΟΠΟΙΗΣΗ:** Ακολουθήστε τις οδηγίες του προϊόντος πριν από την εγκατάσταση! Πριν από την εγκατάσταση βεβαιωθείτε ότι το όπλο είναι άδειο. Βεβαιωθείτε ότι ακολουθείτε αυστηρά όλους τους βασικούς κανόνες ασφάλειας των πυροβόλων όπλων και τον ασφαλή χειρισμό, τη χρήση και τη νομιμότητα του πυροβόλου όπλου. Η ακατάλληλη χρήση ή εγκατάσταση του Προϊόντος μπορεί να προκαλέσει ζημιά, τραυματισμό ή θάνατο. Συνιστάται η εγκατάσταση από αρμόδιο οπλοποιό. Η τροποποίηση του Προϊόντος ή του πυροβόλου όπλου μπορεί να ακυρώσει την εγγύηση.

A. ΕΓΚΑΤΑΣΤΑΣΗ ΔΑΚΤΥΛΙΩΝ ΣΚΟΠΕΥΤΙΚΟΥ Η ΒΑΣΗΣ

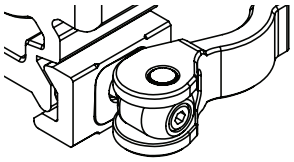

QD Lever Lock
(Οδηγίες παρακάτω)

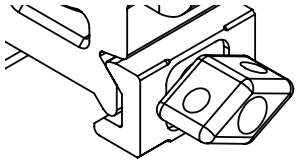

Twist Lock
(35 in-lbs)

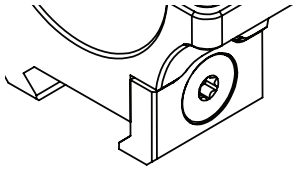

Torx Screw Locking
(35 in-lbs)

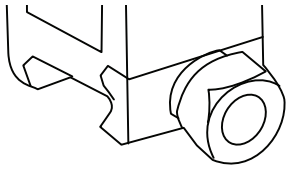

Hex Thumb Nut
(35 in-lbs)

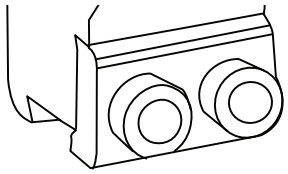

Hex Screw Locking
(35 in-lbs)

A1. ΜΗΧΑΝΙΣΜΟΣ ΤΑΧΕΙΑΣ ΑΠΕΛΕΥΘΕΡΩΣΗΣ (QD) ΜΕ ΜΟΧΛΟ ΑΣΦΑΛΙΣΗΣ

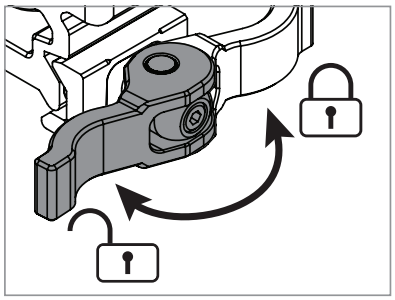

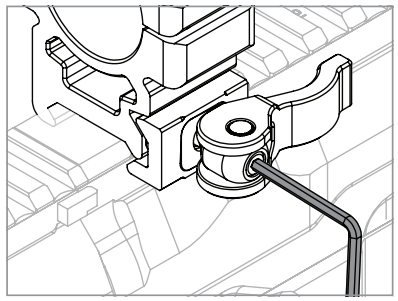

1. Γυρίστε τον μοχλό στη θέση ξεκλειδώματος. Τοποθετήστε τον στη ράγα και γυρίστε τον μοχλό πλήρως στη θέση κλειδώματος για έλεγχο λειτουργίας.
2. Εάν η βάση δεν μπορεί να τοποθετηθεί στη ράγα, ο μοχλός δεν μπορεί να περιστραφεί πλήρως ή η εφαρμογή της βάσης στη ράγα είναι χαλαρή, απαιτείται ρύθμιση τάσης. Στη θέση ξεκλειδώματος και χρησιμοποιώντας το παρεχόμενο εργαλείο (M2.5 εξάγωνο), περιστρέψτε τη βίδα ρύθμισης τάσης δεξιόστροφα για αύξηση της τάσης και αριστερόστροφα για μείωση της τάσης.
3. Η σωστή τάση επιτυγχάνεται όταν η βάση είναι σταθερά στερεωμένη στη ράγα χωρίς καθόλου κίνηση και ο μοχλός έχει περιστραφεί πλήρως στη θέση κλειδώματος. **ΣΗΜΕΙΩΣΗ:** Η δύναμη που απαιτείται για το κλείδωμα και το ξεκλείδωμα του μοχλού δεν πρέπει να είναι υπερβολική ούτε να απαιτεί χρήση και των δύο χεριών, αλλά πρέπει να απαιτεί ελεγχόμενη προσπάθεια.

A2. ΤΟΠΟΘΕΤΗΣΗ ΔΙΟΠΤΡΑΣ

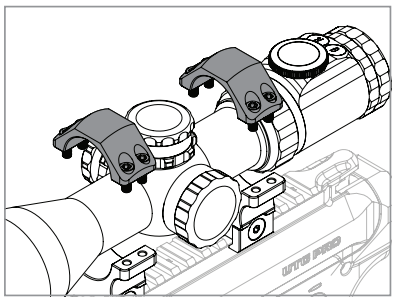

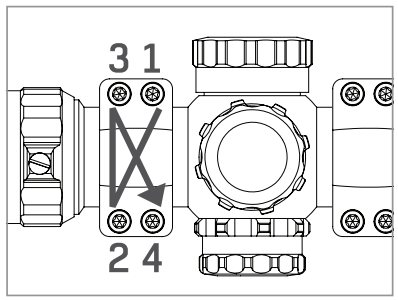

1. Αφαιρέστε τα επάνω μισά των δακτυλίων ή της βάσης της διόπτρας.
2. Τοποθετήστε τους δακτυλίους ή τη βάση στη ράγα σε θέση που να λαμβάνει υπόψη την απαιτούμενη απόσταση ματιού και να εξασφαλίζει πλήρες οπτικό πεδίο (FOV).
3. Επανατοποθετήστε τα επάνω μισά των δακτυλίων ή της βάσης, προσέχοντας να σφίξετε τις βίδες ασφάλισης με διασταυρούμενο μοτίβο ροπής. Σφίξτε μέχρι το σημείο όπου η διόπτρα παραμένει στη θέση της αλλά μπορεί ακόμη να περιστραφεί και να μετακινηθεί εμπρός και πίσω.

4. Βεβαιωθείτε ότι το σταυρόνημα είναι ευθυγραμμισμένο και ότι έχει επιτευχθεί σωστή απόσταση ματιού και πλήρες οπτικό πεδίο.
5. Σφίξτε πλήρως τις βίδες ασφάλισης με διασταυρούμενο μοτίβο ροπής. Συνιστώμενη ροπή: 15 in-lbs.

Β. ΛΕΙΤΟΥΡΓΙΑ

Β1. ΤΟΠΟΘΕΤΗΣΗ ΜΠΑΤΑΡΙΑΣ

1. Ξεβιδώστε το καπάκι της μπαταρίας που βρίσκεται στην αριστερή πλευρά των ρυθμιστικών ή στο επάνω μέρος του προσοφθάλμιου άκρου του οπτικού για πρόσβαση στη θήκη μπαταρίας.
2. Τοποθετήστε τη μπαταρία CR2032 ή CR1620 (ανάλογα με το μοντέλο της διόπτρας) με την πλευρά + προς τα πάνω.
3. Επανατοποθετήστε το καπάκι της μπαταρίας και σφίξτε το μέχρι να ασφαλίσει.

Β2. ΦΩΤΙΣΜΟΣ ΣΤΑΥΡΟΝΗΜΑΤΟΣ

Β2-1. Κόκκινο-πράσινος φωτισμός

- Η λευκή κουκκίδα που βρίσκεται στο κύριο σώμα του οπτικού, δίπλα στον ρυθμιστή, δείχνει την τρέχουσα ρύθμιση φωτισμού.
- Το χρώμα των κωνικών λωρίδων δείχνει αν το σταυρόνημα είναι φωτισμένο με πράσινο ή κόκκινο.
- Η αύξηση και η μείωση του πλάτους των λωρίδων δείχνει τη φωτεινότητα του σταυρονήματος, με το μεγαλύτερο πλάτος να αντιστοιχεί στη μέγιστη φωτεινότητα και το μικρότερο στη χαμηλότερη.
- Η ευθυγράμμιση της λευκής κουκκίδας με το “R” ή το “G” απενεργοποιεί τον φωτισμό.

Β2-2. Πατενταρισμένος φωτισμός EZ-Tap® 36-Color

- Πατώντας το κουμπί R (κόκκινο) ή G (πράσινο) ενεργοποιείται ο φωτισμός στο αντίστοιχο χρώμα. Επιπλέον πατήματα του κουμπιού αλλάζουν τα επίπεδα έντασης φωτεινότητας.
- Κρατώντας πατημένα τα κουμπιά R και G για 1 δευτερόλεπτο ενεργοποιείται (και απενεργοποιείται) η λειτουργία φωτισμού 36 χρωμάτων.

- Περαιτέρω πατήματα είτε του κουμπιού R είτε του κουμπιού G εναλλάσσουν τα διαφορετικά χρώματα. Ανατρέξτε στον ***Πίνακα ευρετηρίου χρωμάτων***.
- Κρατώντας πατημένο το κουμπί R ή G για 1 δευτερόλεπτο απενεργοποιείται ο φωτισμός.

ΠΙΝΑΚΑΣ ΕΥΡΕΤΗΡΙΟΥ ΧΡΩΜΑΤΩΝ

G → Ένταση

R ↓ Χρώμα

Ματζέντα	Γαϊδουράγκαθο	Δαμασκηνί	Βιολετί	Ορχιδέας	Μωβ
Ροζ	Ροζ-καφέ	Κοραλί	Βυσσινί	Καφέ	Βυσσινί σκούρο
Κίτρινο	Χακί	Πορτοκαλί	Χρυσοκίτρινο	Σοκολατί	Λαδί
Πράσινο γρασιδιού	Απλό πράσινο	Ανοιξιάτικο πράσινο	Λαδί σκούρο	Θαλασσί πράσινο	Πράσινο του δάσου
Κυανό	Γαλάζιο	Τυρκουάζ	Μπλε του δοκίμου	Σκούρο κυανό	Πρασινογάλαζο
Μπλε	Ουρανί	Έντονο μπλε (Dodger)	Λουλακί	Μπλε του μεσονυχτίου	Ναυτικό μπλε

B3. ΡΥΘΜΙΣΗ ΜΕΓΕΘΥΝΣΗΣ

Για σκοπευτικά μεταβλητής μεγέθυνσης, ρυθμίστε τη μεγέθυνση περιστρέφοντας τον δακτύλιο μεγέθυνσης αριστερόστροφα για μεγέθυνση και δεξιόστροφα για σμίκρυνση. **ΣΗΜΕΙΩΣΗ:** για σκοπευτικά με μετρήσεις MIL/MOA, οι μετρήσεις αυτές είναι ακριβείς μόνο στη μέγιστη μεγέθυνση. Η χρήση των μετρήσεων σε άλλες μεγεθύνσεις εκτός της μέγιστης απαιτεί πρόσθετο υπολογισμό. Ωστόσο, το σημείο πρόσκρουσης (POI) παραμένει σταθερό σε όλες τις μεγεθύνσεις όταν χρησιμοποιείται το κεντρικό σταυρόνημα ή όταν γίνονται ρυθμίσεις στους ρυθμιστές.

B4. ΡΥΘΜΙΣΗ ΔΙΟΠΤΡΙΑΣ

Η ρύθμιση διοπτρίας, στο οπίσθιο (προσοφθάλμιο) άκρο του σκοπευτικού, ρυθμίζει με ακρίβεια το σταυρόνημα σύμφωνα με την όρασή σας για βέλτιστη ευκρίνεια και καθαρή εικόνα.

Για ρύθμιση, κοιτάξτε ένα ανοιχτόχρωμο φόντο για να βλέπετε καθαρά το σταυρόνημα. Ενώ κοιτάτε, περιστρέψτε είτε τον προσοφθάλμιο φακό είτε ολόκληρο τον προσοφθάλμιο σωλήνα (ανάλογα με το μοντέλο) δεξιόστροφα ή αριστερόστροφα μέχρι το σταυρόνημα να φαίνεται καθαρό και ευκρινές. Είναι σημαντικό η ρύθμιση να γίνεται σταδιακά κάθε φορά με νέα θέαση του σταυρονήματος και πριν τα μάτια προσαρμοστούν αυτόματα στην εικόνα του.

Εάν το σκοπευτικό διαθέτει δακτύλιο ασφάλισης διοπτρίας, μετά τη ρύθμιση σφίξτε τον δακτύλιο για να ασφαλίσετε τη θέση. Για σκοπευτικά με ρυθμιζόμενο προσοφθάλμιο σωλήνα, περιστρέψτε τον δακτύλιο ασφάλισης αριστερόστροφα μέχρι να σφίξει. Για σκοπευτικά με ρυθμιζόμενο προσοφθάλμιο φακό, περιστρέψτε δεξιόστροφα μέχρι να ασφαλίσει.

B5. ΡΥΘΜΙΣΗ ΠΑΡΑΛΛΑΞΗΣ

Τα σκοπευτικά μεταβλητής μεγέθυνσης διαθέτουν ρυθμιζόμενη παράλλαξη ώστε το σταυρόνημα να τοποθετείται στο ίδιο επίπεδο με την εικόνα του στόχου και να εξαλείφεται το οπτικό σφάλμα. Ρυθμίστε μέχρι η εικόνα του στόχου να γίνει καθαρή και ευκρινής. Η παράλλαξη έχει ρυθμιστεί σωστά όταν το σταυρόνημα παραμένει απολύτως σταθερό στον στόχο ανεξάρτητα από οποιαδήποτε κίνηση του κεφαλιού ή των ματιών.

Ανάλογα με το μοντέλο, η ρύθμιση παράλλαξης γίνεται είτε από τον ρυθμιζόμενο εμπρόσθιο φακό είτε από τον πλευρικό ρυθμιστή στην αριστερή πλευρά του σκοπευτικού. Φέρει ενδείξεις αποστάσεων για αρχική ρύθμιση, η οποία στη συνέχεια ρυθμίζεται με ακρίβεια από το μάτι.

B6. ΚΛΕΙΔΩΜΑ ΚΑΙ ΞΕΚΛΕΙΔΩΜΑ ΡΥΘΜΙΣΤΩΝ ΔΙΟΡΘΩΣΗΣ ΑΝΕΜΟΥ ΚΑΙ ΥΨΟΥΣ (W/E)

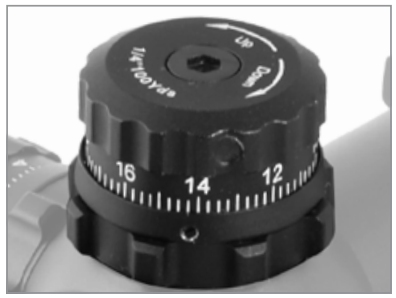

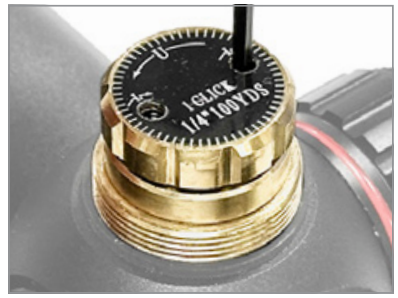

Τα σκοπευτικά UTG διαθέτουν ρυθμιστές W/E με δυνατότητα κλειδώματος για την αποφυγή ακούσιων ρυθμίσεων και απώλειας μηδενισμού.

B6-1. Σκοπευτικά με ακάλυπτους ρυθμιστές

Ένας δακτύλιος τριβής στη βάση του ρυθμιστή, όταν περιστρέφεται, είτε ασφαλίζει τον ρυθμιστή στη θέση του (δεξιόστροφα) είτε επιτρέπει ρυθμίσεις (αριστερόστροφα).

B6-2. Σκοπευτικά με καλυμμένους ρυθμιστές

Μετά την αφαίρεση του καπακιού, ένα ζεύγος μικρών βιδών συγκρατεί τον ρυθμιστή στη θέση του. Η χαλάρωση των βιδών με το παρεχόμενο εργαλείο επιτρέπει τη ρύθμιση.

B7. ΜΗΔΕΝΙΣΜΟΣ ΣΚΟΠΕΥΤΙΚΟΥ

Το σκοπευτικό θεωρείται μηδενισμένο όταν το σημείο πρόσκρουσης (POI) του βλήματος ταυτίζεται με το σημείο σκόπευσης (POA) στη ζητούμενη απόσταση μηδενισμού. Η τιμή «κλικ» αναγράφεται στην επάνω επιφάνεια κάθε ρυθμιστή.

B7-1. Ρύθμιση ανέμου (Windage)

Για μετακίνηση του POI προς τα δεξιά, περιστρέψτε τον ρυθμιστή ανέμου (δεξιά πλευρά του σκοπευτικού) αριστερόστροφα και δεξιόστροφα για μετακίνηση προς τα αριστερά.

B7-2. Ρύθμιση ύψους (Elevation)

Για μετακίνηση του POI προς τα πάνω, περιστρέψτε τον ρυθμιστή ύψους (επάνω πλευρά του σκοπευτικού) αριστερόστροφα και δεξιόστροφα για μετακίνηση προς τα κάτω.

B7-3. Επαναφορά μηδενισμού

Τα σκοπευτικά UTG με δακτυλίους τριβής κλειδώματος στη βάση των ρυθμιστών διαθέτουν επίσης δυνατότητα επαναφοράς μηδενισμού, επιτρέποντας την επαναρύθμιση μετά τον μηδενισμό ώστε οι ενδείξεις «0» να δείχνουν προς τα πίσω.

1. Με τον δακτύλιο κλειδώματος σφιγμένο, χρησιμοποιήστε το παρεχόμενο εργαλείο για να χαλαρώσετε τις βίδες ασφάλισης στο επάνω μέρος ή περιμετρικά του ρυθμιστή ώστε να αποσυνδεθεί από τη ρύθμιση. Μην επιχειρήσετε πλήρη αφαίρεση των βιδών, καθώς είναι ασφαλισμένες.
2. Περιστρέψτε τον ρυθμιστή μέχρι η ένδειξη «0» να δείχνει προς τα πίσω.
3. Κρατήστε τον ρυθμιστή στη θέση του και ξανασφίξτε τις βίδες ασφάλισης. Μην υπερσφίγγετε.

C. ΦΡΟΝΤΙΔΑ & ΣΥΝΤΗΡΗΣΗ

Φακοί: Για καθαρισμό των φακών, αφαιρέστε πρώτα τα μεγάλα σωματίδια με βουρτσάκι οπτικών. Για λεπτά σωματίδια χρησιμοποιήστε το παρεχόμενο πανί μικροϊνών. Αν το πανί λερωθεί, πλύνετέ το με χλιαρό σαπουνόνερο και αφήστε το να στεγνώσει στον αέρα. Για επιπλέον καθαρισμό, μπορείτε να χρησιμοποιήσετε καθαρό αλκοόλ, καθαριστικό γυαλιού υψηλής ποιότητας ή απεσταγμένο νερό σε μπατονέτα. Για μακροχρόνια απόδοση, διατηρείτε τις επιφάνειες των φακών καθαρές από βρωμιά, λάδι και γράσο. Για καλύτερη προστασία, κλείνετε τα παρεχόμενα καλύμματα φακών όταν το σκοπευτικό δεν χρησιμοποιείται.

Ρυθμιζόμενα μέρη: Όταν οποιοσδήποτε ρυθμιστής είναι χαλαρωμένος, διατηρήστε τον μακριά από υγρά, βρωμιά ή σκόνη.

Σώμα σκοπευτικού: Εάν συσσωρευτούν βρωμιά, σκόνη ή δακτυλικά αποτυπώματα, σκουπίστε το με καθαρό στεγνό πανί. Μην χρησιμοποιείτε το παρεχόμενο πανί μικροϊνών.

Αποθήκευση: Αποθηκεύστε το σκοπευτικό σε καλά αεριζόμενο, ξηρό και σκοτεινό μέρος. Εάν είναι υγρό, στεγνώστε το πριν την αποθήκευση. Για παρατεταμένη αποθήκευση, αφαιρέστε τη μπαταρία.

D. ΙΣΟΒΙΑ ΕΓΓΥΗΣΗ

Η Leapers® εγγυάται ότι όλα τα προϊόντα συμμορφώνονται με τις δημοσιευμένες προδιαγραφές και είναι απαλλαγμένα από ελαττώματα υλικού και κατασκευής. Η Leapers® θα επισκευάσει ή θα αντικαταστήσει ένα ελαττωματικό προϊόν κατά τη διάρκεια της διάρκειας ζωής του προϊόντος.

Απαιτείται επαλήθευση μέσω ενός αριθμού εξουσιοδότησης επιστροφής (RA). Εάν το προϊόν έχει διακοπεί, μπορεί να χορηγηθεί πίστωση στο ποσό της MSRP του προϊόντος για την αντικατάσταση του προϊόντος.

Σημείωση: Η εγγύησή μας δεν επεκτείνεται σε κλοπή, απώλεια, σκόπιμη, τυχαία ή αισθητική βλάβη, αμέλεια, κακή χρήση, αποσυναρμολόγηση πέραν της κανονικής συντήρησης ή οποιαδήποτε μη εξουσιοδοτημένη επισκευή ή μετατροπή.

Παρακαλούμε να είστε προσεκτικοί όταν αγοράζετε προϊόντα στη δευτερογενή αγορά. Ένα προϊόν Leapers® που αγοράζεται από δεύτερο χέρι είναι πάντα με ευθύνη του αγοραστή. Δεν μπορούμε να εγγυηθούμε ότι το προϊόν που αγοράσατε είναι γνήσιο χωρίς σειριακό αριθμό ή πλήρες με όλα τα απαραίτητα εξαρτήματα, εκτός αν επιστραφεί και επιθεωρηθεί.

Η Leapers® διατηρεί το δικαίωμα να κατάσχει πλαστά προϊόντα με βάση τα δικαιώματα πνευματικής ιδιοκτησίας και τη χρήση μας και συνιστά πάντα την αγορά προϊόντων Leapers® μέσω αξιόπιστων λιανοπωλητών.

Μη διστάσετε να μας καλέσετε στο ***+1 (734) 542-1500*** ή να μας στείλετε email στο ***office@leapers.com***. Μπορείτε να υποβάλετε ένα αίτημα εξυπηρέτησης πελατών μέσω της ιστοσελίδας μας στη διεύθυνση ***www.leapers.com/contact-us*** ή ένα αίτημα εγγύησης στη διεύθυνση ***www.leapers.com/support/lifetime-warranty***.

MANUAL DEL USUARIO (ESPAÑOL)

ÍNDICE

A. INSTALACIÓN DE ANILLOS DE VISOR O MONTAJE **49**
A1. Bloqueo de palanca de liberación rápida (QD) **49**
A2. Instalación del visor **49**
B. OPERACIÓN **50**
B1. Instalación de la batería. **50**
B2. Iluminación de la retícula **50**
B2-1. Iluminación rojo-verde
B2-2. Iluminación patentada EZ-Tap® 36-Color
B3. Ajuste de aumento **51**
B4. Ajuste de dioptría **51**
B5. Ajuste de paralaje **52**
B6. Bloqueo y desbloqueo de torretas de deriva y elevación (W/E) **52**
B6-1. Visores con torretas sin tapa
B6-2. Visores con torretas con tapa
B7. Cero del visor **52**
B7-1. Ajuste de deriva (Windage)
B7-2. Ajuste de elevación
B7-3. Reajuste de cero
C. CUIDADO Y MANTENIMIENTO **53**
D. GARANTÍA DE POR VIDA **53**

⚠ **ADVERTENCIA:** ¡Siga las instrucciones del producto antes de la instalación! Antes de la instalación, asegúrese de que el arma de fuego esté descargada. Asegúrese de seguir estrictamente todas las normas básicas de seguridad de las armas de fuego y el manejo, uso y legalidad seguros del arma de fuego. El uso o instalación inadecuados del producto pueden causar daños, lesiones o la muerte. Se recomienda que la instalación la realice un armero competente. La modificación del Producto o del arma de fuego puede anular la garantía.

A. INSTALACIÓN DE ANILLOS DE VISOR O MONTAJE

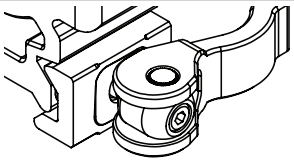

QD Lever Lock (Instrucciones a continuación)

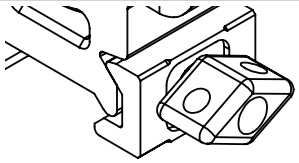

Twist Lock (35 in-lbs)

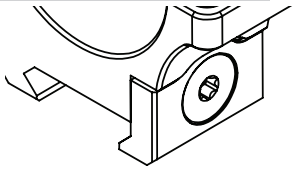

Torx Screw Locking (35 in-lbs)

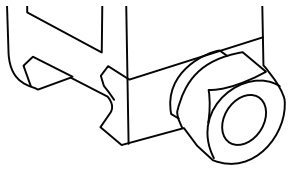

Hex Thumb Nut (35 in-lbs)

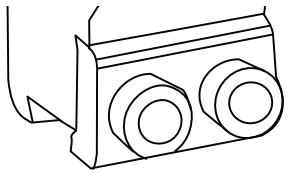

Hex Screw Locking (35 in-lbs)

A1. BLOQUEO DE PALANCA DE LIBERACIÓN RÁPIDA (QD)

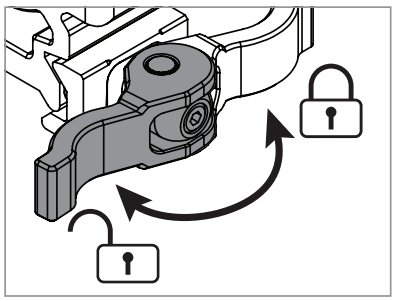

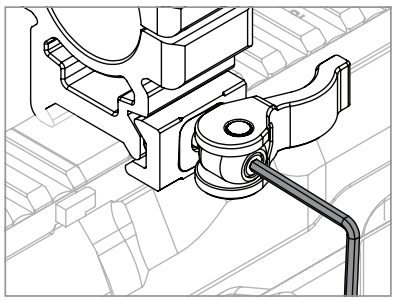

1. Gire la palanca a la posición de desbloqueo. Instálela en el riel y gire la palanca completamente a la posición de bloqueo para comprobar su funcionamiento.
2. Si el montaje no puede instalarse en el riel, la palanca no puede girar completamente o el ajuste del montaje en el riel es flojo; se deben realizar ajustes de tensión. En la posición de desbloqueo y utilizando la herramienta incluida (M2.5 Hex), gire el tornillo de ajuste de tensión en sentido horario para aumentar la tensión y en sentido antihorario para disminuirla.
3. La tensión correcta se alcanza cuando el montaje está firmemente fijado al riel sin ningún movimiento y la palanca está completamente en su posición de bloqueo. **NOTA:** La fuerza necesaria para bloquear y desbloquear la palanca no debe ser excesiva ni requerir ambas manos, pero sí debe requerir un esfuerzo deliberado.

A2. INSTALACIÓN DEL VISOR

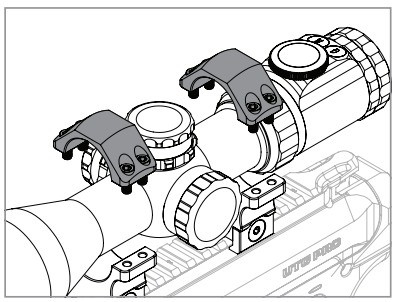

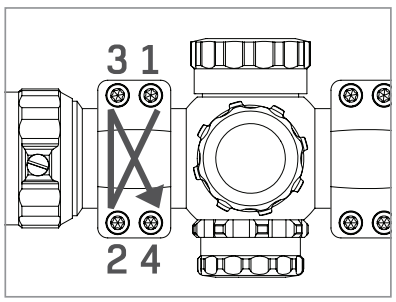

1. Retire las mitades superiores de los anillos del visor o del montaje.
2. Instale los anillos del visor o el montaje en el riel en una posición que tenga en cuenta la distancia ocular requerida y que proporcione un campo de visión (FOV) completo.
3. Vuelva a instalar las mitades superiores de los anillos del visor o del montaje, asegurándose de apretar los tornillos de fijación en un patrón de apriete cruzado. Apriete hasta un punto en el que el visor pueda mantenerse en su lugar pero aún pueda girarse y moverse hacia adelante y

hacia atrás.

4. Asegúrese de que la retícula esté nivelada con la distancia ocular adecuada y que se haya logrado un FOV completo.
5. Apriete completamente los tornillos de fijación en un patrón de apriete cruzado. Par de apriete recomendado: 15 in-lbs.

B. OPERACIÓN

B1. INSTALACIÓN DE LA BATERÍA

1. Desenrosque la tapa de la batería ubicada en el lado izquierdo de las torretas o en la parte superior del extremo ocular del visor para acceder al compartimento de la batería.
2. Coloque la batería CR2032 o CR1620 (según el modelo del visor) en el compartimento con el lado + hacia arriba.
3. Vuelva a colocar la tapa de la batería y apriétela hasta que quede bien asegurada.

B2. ILUMINACIÓN DE LA RETÍCULA

B2-1. Iluminación rojo-verde

- El punto blanco ubicado en el cuerpo principal del visor, al lado de la torreta, indica la configuración actual de iluminación.
- El color de las bandas que se estrechan indica si la retícula está iluminada en verde o en rojo.
- El aumento y disminución del grosor de las bandas indica el nivel de brillo de la retícula, siendo el ancho mayor el más brillante y el más estrecho el más tenue.
- Alinear el punto blanco con “R” o “G” apaga la iluminación.

B2-2. Iluminación patentada EZ-Tap® 36-Color

- Al presionar el botón R (rojo) o G (verde) se enciende la iluminación en el color correspondiente. Pulsaciones adicionales del botón alternan entre diferentes niveles de brillo.
- Mantener presionados ambos botones R y G durante 1 segundo activa (y desactiva) el modo de iluminación de 36 colores.

- Pulsaciones adicionales de los botones R o G alternan entre los diferentes colores. Consulte la ***Tabla De Índice De Colores***.
- Mantener presionado el botón R o G durante 1 segundo apaga la iluminación.

TABLA DE ÍNDICE DE COLORES

G → Intensidad

R ↓ Color

Magenta	Cardo	Ciruela	Violeta	Orquídea	Púrpura
Rosa	Marrón rosado	Coral	Carmesí	Marrón	Caoba
Amarillo	Beis caqui	Naranja	Varilla dorada	Chocolate	Oliva
Verde césped	Verde puro	Verde primavera	Verde oliva apagado	Verde mar	Verde bosque
Cian	Azul celeste	Turquesa	Azul cadete	Cian oscuro	Verde azulado
Azul	Azul cielo	Azul dodger	Índigo	Azul medianoche	Azul marino

B3. AJUSTE DE AUMENTO

Para visores de potencia variable, ajuste el aumento girando el anillo de potencia en sentido antihorario para aumentar el zoom y en sentido horario para disminuirlo. **NOTA:** en visores con mediciones MIL/MOA, estas mediciones solo son precisas a la potencia máxima. El uso de estas mediciones a potencias distintas de la máxima requiere cálculos adicionales. Sin embargo, el punto de impacto (POI) permanece constante en todas las potencias cuando se utiliza la retícula central o se ajustan las torretas.

B4. AJUSTE DE DIOPTRÍA

El ajuste de dioptría, ubicado en el extremo más trasero (ocular) del visor, ajusta finamente la retícula a su visión única para una claridad y nitidez de imagen óptimas.

Para ajustarlo, observe un fondo de color claro para ver claramente la retícula. Mientras observa, gire el ocular o todo el tubo ocular (según el modelo del visor) en sentido horario o antihorario hasta que la retícula aparezca clara y nítida. Es importante realizar ajustes de forma incremental cada vez con una nueva visualización de la retícula y antes de que los ojos se adapten automáticamente a la imagen.

Si su visor cuenta con un anillo de bloqueo de dioptría, después del ajuste apriételo para fijar la posición. En visores con tubo ocular ajustable de dioptría, gire el anillo de bloqueo en sentido antihorario hasta que quede apretado. En visores con ocular ajustable de dioptría, gire en sentido horario hasta fijarlo.

B5. AJUSTE DE PARALAJE

Los visores de potencia variable cuentan con paralaje ajustable para colocar la retícula en el mismo plano que la imagen del objetivo y eliminar errores ópticos. Ajuste hasta que la imagen del objetivo sea nítida y clara. El paralaje está corregido cuando la retícula permanece completamente estable sobre el objetivo, independientemente de cualquier movimiento de la cabeza o los ojos.

Dependiendo del visor, el ajuste de paralaje puede realizarse mediante el objetivo ajustable en la parte frontal o la torreta en el lado izquierdo del visor, y está marcado con incrementos de distancia para un ajuste aproximado que luego se afina visualmente.

B6. BLOQUEO Y DESBLOQUEO DE TORRETAS DE DERIVA Y ELEVACIÓN (W/E)

Los visores UTG cuentan con torretas W/E bloqueables para evitar ajustes accidentales y la pérdida del cero.

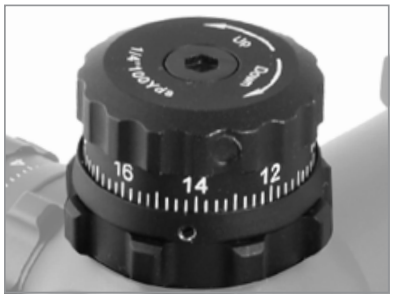

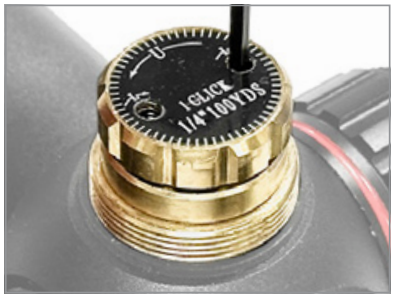

B6-1. Visores con torretas sin tapa

Un anillo de bloqueo por fricción en la base de la torreta, al girarse, asegura la torreta en su lugar (sentido horario) o permite realizar ajustes (sentido antihorario).

B6-2. Visores con torretas con tapa

Una vez retirada la tapa, un par de pequeños tornillos de fijación asegura la torreta en su lugar. Aflojar los tornillos con la herramienta incluida permite realizar ajustes.

B7. CERO DEL VISOR

El visor está puesto a cero cuando el punto de impacto (POI) coincide con el punto de apuntado (POA) a la distancia de puesta a cero elegida. El valor de clic se encuentra en la cara superior de cada torreta.

B7-1. Ajuste de deriva (Windage)

Para mover el POI hacia la derecha, gire la torreta de deriva (lado derecho del visor) en sentido antihorario y en sentido horario para moverlo hacia la izquierda.

B7-2. Ajuste de elevación

Para mover el POI hacia arriba, gire la torreta de elevación (parte superior del visor) en sentido antihorario y en sentido horario para moverlo hacia abajo.

B7-3. Reajuste de cero

Los visores UTG con anillos de bloqueo por fricción en la base de sus torretas también permiten el reajuste de cero, lo que permite restablecer las torretas después del cero para que las indicaciones "0" queden orientadas hacia atrás.

1. Con el anillo de bloqueo apretado, use la herramienta incluida para aflojar los tornillos de bloqueo en la parte superior o alrededor de la circunferencia de la torreta para desacoplarla del ajuste. No intente retirar completamente los tornillos, ya que están fijados.
2. Gire la torreta hasta que la indicación "0" mire hacia atrás.
3. Sujete la torreta en su posición y vuelva a apretar los tornillos de bloqueo. No apriete en exceso.

C. CUIDADO Y MANTENIMIENTO

Lentes: Para limpiar las lentes, retire primero las partículas grandes con un cepillo para lentes ópticas. Para partículas finas, utilice el paño de microfibra incluido. Si el paño se ensucia, lávelo con agua tibia jabonosa y déjelo secar al aire. Para una limpieza adicional, puede usar alcohol puro, limpiador de vidrio de alta calidad o agua destilada con un hisopo de algodón. Para garantizar un rendimiento duradero, mantenga las superficies de las lentes libres de suciedad, aceite y grasa. Para proteger mejor las lentes, cierre las tapas incluidas cuando el visor no esté en uso.

Funciones ajustables: Cuando cualquier torreta de ajuste esté floja, manténgala libre de líquidos, suciedad o polvo.

Cuerpo del visor: Si se acumulan suciedad, polvo o huellas dactilares, límpielo con un paño limpio y seco. No utilice el paño de microfibra incluido.

Almacenamiento: Guarde el visor en un lugar bien ventilado, seco y oscuro. Si está mojado, séquelo antes de almacenarlo. Si se almacena durante un período prolongado, retire la batería.

D. GARANTÍA DE POR VIDA

Leapers® garantiza que todos los productos se ajustan a las especificaciones publicadas y están libres de defectos de material y mano de obra.Leapers® reparará o sustituirá un producto defectuoso durante la vida útil del producto.Se requiere la verificación mediante un número de autorización de devolución (RA).Si el producto está descatalogado, se podrá aplicar un crédito por el importe del MSRP del producto a un artículo de sustitución.

Nota: Nuestra garantía no se extiende a robo, pérdida, daños deliberados, accidentales o cosméticos, negligencia, mal uso, desmontaje más allá del mantenimiento normal, o cualquier reparación o alteración no autorizada.

Tenga cuidado al comprar productos en el mercado secundario. Un producto Leapers® adquirido de segunda mano es siempre por cuenta y riesgo del comprador. No podemos garantizar que el producto adquirido sea auténtico sin número de serie o esté completo con todas las piezas necesarias a menos que se devuelva y se inspeccione.

Leapers® se reserva el derecho de confiscar productos falsificados basándose en nuestros derechos de propiedad intelectual y uso y siempre recomienda comprar productos Leapers® a través de minoristas de confianza.

No dude en llamarnos al ***+1 (734) 542-1500*** o enviarnos un correo electrónico a ***office@leapers.com***. Puede enviar una consulta al servicio de atención al cliente a través de nuestro sitio web en ***www.leapers.com/contact-us*** o una solicitud de garantía en ***www.leapers.com/support/lifetime-warranty***.

KASUTUSJUHEND (EESTI)

SISUKORD

A. TELESKOOBI RÕNGASTE VÕI KINNITUSE PAIGALDAMINE 56
A1. Kiirkinnitusega (QD) kanglukustus 56
A2. Teleskoobi paigaldus 56
B. KASUTAMINE 57
B1. Patarei paigaldus 57
B2. Sihikuvõrgu valgustus 57
B2-1. Punane-roheline valgustus
B2-2. Patenteeritud EZ-Tap® 36-Color valgustus
B3. Suurenduse reguleerimine 58
B4. Dioptri reguleerimine 58
B5. Parallaksi reguleerimine 58
B6. Tuule- ja kõrgusreguleeringu (W/E) lukustamine ja avamine 59
B6-1. Katmata tornidega sihikud
B6-2. Kaetud tornidega sihikud
B7. Sihiku nullimine 59
B7-1. Tuulekorrektsioon (Windage)
B7-2. Kõrguskorrektsioon (Elevation)
B7-3. Nulli taastamine
C. HOOLDUS JA HOOLDAMINE 60
D. ELUAEGNE GARANTII 60

⚠ **HOIATUS:** Enne paigaldamist järgige toote juhiseid! Enne paigaldamist veenduge, et tulirelv on laetud. Järgige kindlasti rangelt kõiki tulirelva ohutuse põhireegleid ning tulirelva ohutut käsitsemist, kasutamist ja seaduslikkust. Toote ebaõige kasutamine või paigaldamine võib põhjustada kahju, vigastusi või surma. Soovitatav on paigaldamine pädeva relvasepa poolt. Toote või tulirelva muutmine võib tühistada garantii.

A. TELESKOOBI RÕNGASTE VÕI KINNITUSE PAIGALDAMINE

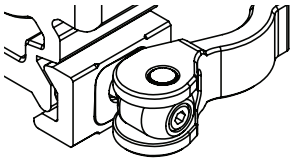

QD Lever Lock
(Juhised allpool)

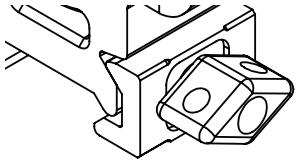

Twist Lock
(35 in-lbs)

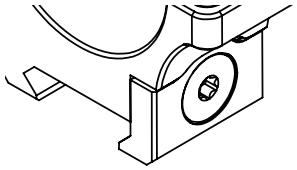

Torx Screw Locking
(35 in-lbs)

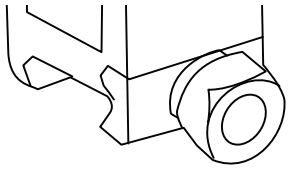

Hex Thumb Nut
(35 in-lbs)

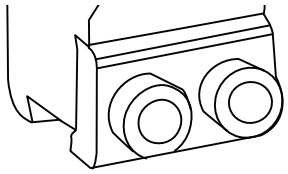

Hex Screw Locking
(35 in-lbs)

A1. KIIRKINNITUSEGA (QD) KANGLUKUSTUS

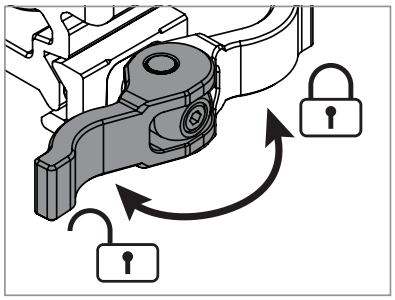

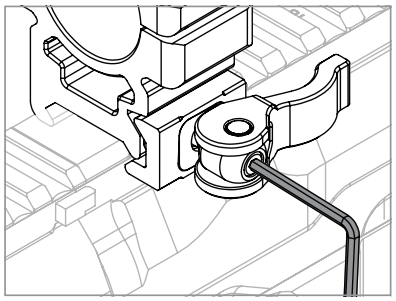

1. Keerake kang avatud asendisse. Paigaldage see relssile ja keerake kang täielikult lukustatud asendisse, et kontrollida toimimist.
2. Kui kinnitust ei ole võimalik relssile paigaldada, kang ei pöördu täielikult või kinnitus on relssil lõdvalt; tuleb teha pinge reguleerimine. Avatud asendis ja kasutades kaasasolevat tööriista (M2.5 kuuskant), keerake pinge reguleerimise kruvi päripäeva, et suurendada pinget, ja vastupäeva, et vähendada pinget.
3. Õige pinge on saavutatud siis, kui kinnitus on kindlalt relssile kinnitatud ilma igasuguse liikumiseta ning kang on täielikult lukustatud asendis. **MÄRKUS:** Kangi lukustamiseks ja avamiseks vajalik jõud ei tohi olla ülemäärane ega nõuda kahte kätt, kuid peab nõudma teadlikku pingutust.

A2. TELESKOOBI PAIGALDUS

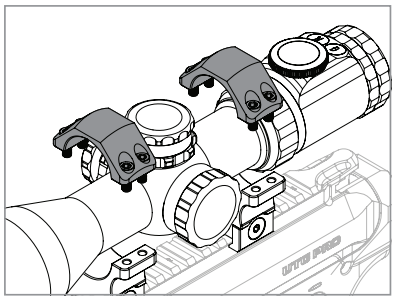

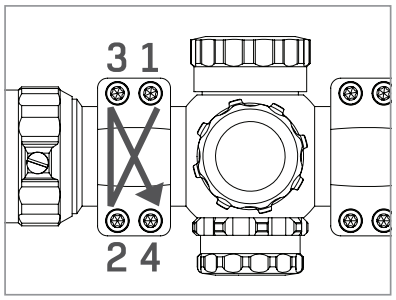

1. Eemaldage sihiku rõngaste või kinnituse ülemised pooled.
2. Paigaldage sihiku rõngad või kinnitus relssile asendis, mis arvestab vajalikku silma kaugust ja tagab täieliku vaatevälja (FOV).
3. Paigaldage tagasi sihiku rõngaste või kinnituse ülemised pooled, pingutades lukustuskruvisid ristpingutuse mustris. Pingutage seni, kuni sihik püsib paigal, kuid seda on veel võimalik pöörata ning edasi ja tagasi liigutada.
4. Veenduge, et sihikuvõrk on loodis ning on saavutatud õige silma kaugus ja täielik vaateväli.
5. Pingutage lukustuskruvid täielikult ristpingutuse mustris. Soovitatav pöördemoment on 15 in-lbs.

B. KASUTAMINE

B1. PATAREI PAIGALDUS

1. Keerake lahti patareikork, mis asub sihiku reguleerketaste vasakul küljel või optika okulaarse osa peal, et pääseda patareipesale.
2. Asetage CR2032 või CR1620 patarei (sõltuvalt sihiku mudelist) pesasse nii, et + pool oleks suunatud üles.
3. Paigaldage patareikork tagasi ja pingutage see kindlalt.

B2. SIHIKUVÕRGU VALGUSTUS

B2-1. Punane-roheline valgustus

- Valge punkt, mis asub optika põhikorpusel reguleerketta kõrval, näitab hetke valgustuse seadistust.
- Koonduvate ribade värv näitab, kas sihikuvõrk on valgustatud roheliselt või punaselt.
- Ribade laius ja kitsenemine näitavad sihikuvõrgu eredust – kõige laiem osa on kõige eredam ja kõige kitsam kõige nõrgem.
- Valge punkti joondamine tähisega “R” või “G” lülitab valgustuse välja.

B2-2. Patenteeritud EZ-Tap® 36-Color valgustus

- Vajutades kas R (punane) või G (roheline) nuppu, lülitub sisse vastav värv. Täiendavad vajutused muudavad heleduse tasemeid.
- Hoides korraga all R ja G nuppe 1 sekundi, aktiveeritakse (ja deaktiveeritakse) 36-värviline režiim.
- Täiendavad vajutused kas R- või G-nupule lülitavad järjest läbi erinevate värvide. Vt ***Värviindeksi tabel***.
- Hoides R või G nuppu 1 sekundi all, lülitub valgustus välja.

VÄRVIINDEKSI TABEL

Intensiivsus → (G)

Värv ↓ (R)

Magenta	Ohakas	Ploom	Violett	Orhidee	Purpur
Roosa	Roosakaspruun	Korall	Karmiin	Pruun	Kastanpruun
Kollane	Khaki	Oranž	Kuldvarras	Šokolaad	Oliiv
Mururoheline	Puhas roheline	Kevadroheline	Oliivroheline	Mereroheline	Metsaroheline
Tsüaan	Taevasinine	Türkiis	Kadetisinine	Tume tsüaan	Sinakasroheline
Sinine	Taevasinine	Dodgeri sinine	Indigo	Kesköö sinine	Meresinine

B3. SUURENDUSE REGULEERIMINE

Muutuva suurendusega sihikute puhul reguleerige suurendust, keerates suurendusketast vastupäeva, et pilti suurendada, ja päripäeva, et pilti vähendada. **Märkus:** MIL/MOA mõõtmistega sihikutel on need mõõtmised täpsed ainult maksimaalsel suurendusel. Teiste suurenduste kasutamisel on vajalik täiendav arvutus. Tabamuspunkt (POI) jääb siiski kõigil suurendustel samaks, kui kasutatakse keskmist ristikut või sihikutorude (turret) reguleerimist.

B4. DIOPTRI REGULEERIMINE

Dioptri reguleerimine asub sihiku kõige tagumises (okulaari) osas ning võimaldab kohandada ristikut vastavalt teie nägemisele, tagades optimaalse teravuse ja pildi kvaliteedi.

Reguleerimiseks vaadake heledale taustale, et ristikut selgelt näha. Vaadates keerake kas okulaar või kogu okulaaritoru (sõltuvalt mudelist) päripäeva või vastupäeva, kuni ristiku pilt muutub selgeks ja teravaks. Reguleerimist tuleb teha sammhaaval, iga kord värske vaatega, enne kui silmad jõuavad automaatselt kohaneda.

Kui sihikul on dioptri lukustusrõngas, siis pärast reguleerimist pingutage see, et seadistus fikseerida. Dioptriga reguleeritava okulaaritoru puhul keerake lukustusrõngast vastupäeva kuni see on kinni. Dioptriga reguleeritava okulaariga mudelitel keerake päripäeva kuni see on fikseeritud.

B5. PARALLAKSI REGULEERIMINE

Muutuva suurendusega sihikutel on reguleeritav parallaks, mis viib ristiku samale tasapinnale sihtmärgi

kujutisega ning kõrvaldab optilise vea. Reguleerige kuni sihtpilt muutub selgeks ja teravaks. Parallaks on õigesti seadistatud siis, kui ristik jääb sihtmärgil täiesti paigale, sõltumata pea või silmade liikumisest.

Sõltuvalt sihikust saab parallaksi reguleerida kas ees oleva reguleeritava objektiivi või sihiku vasakul küljel asuva torni abil. Märgised aitavad esmase vahemaa seadistuse teha, mida seejärel täpsustatakse silmaga.

B6. TUULE- JA KÕRGUSREGULEERINGU (W/E) LUKUSTAMINE JA AVAMINE

UTG sihikutel on lukustatavad W/E tornid, et vältida juhuslikke muudatusi ja nulli kadumist.

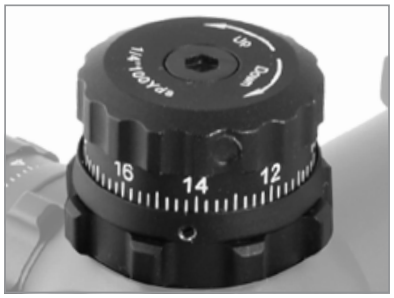

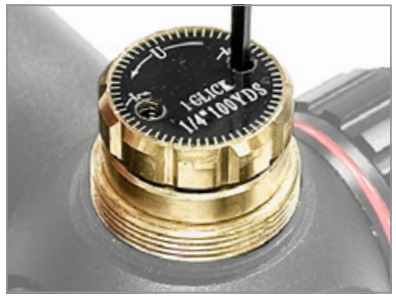

B6-1. Katmata tornidega sihikud

Tornipõhjas olev hõõrdlukk-rõngas võimaldab keeramisel kas lukustada torni (päripäeva) või lubada reguleerimist (vastupäeva).

B6-2. Kaetud tornidega sihikud

Pärast katte eemaldamist fikseerib torni kaks väikest kinnituskruvi. Kruvide lõdvendamine kaasasoleva tööriistaga võimaldab reguleerimist.

B7. SIHIKU NULLIMINE

Sihik on nullitud siis, kui kuuli tabamuspunkt (POI) langeb kokku sihtimispunktiga (POA) valitud nullimiskaugusel. Kliki väärtus on märgitud iga torni ülemisel pinnal.

B7-1. Tuulekorrektsioon (Windage)

POI liigutamiseks paremale keerake tuulekorrektsiooni torni (paremal pool sihikut) vastupäeva ja paremale liikumiseks päripäeva.

B7-2. Kõrguskorrektsioon (Elevation)

POI liigutamiseks üles keerake kõrguskorrektsiooni torni (sihiku peal) vastupäeva ja alla liikumiseks päripäeva.

B7-3. Nulli taastamine

UTG sihikutel, millel on lukustatavad hõõrdrõngad torni põhjas, on võimalik nulli taastada, nii et “0” märgid jäävad tahapoole.

1. Pingutatud lukustusrõnga korral kasutage kaasasolevat tööriista, et keerata lahti torni üla- või

ümbermõõdul olevad kinnituskruvid. Ärge proovige kruvisid täielikult eemaldada, kuna need on fikseeritud.

2. Keerake torni kuni “0” märk on suunatud tahapoole.
3. Hoidke torni paigal ja pingutage kruvid uuesti. Ärge ülepingutage.

C. HOOLDUS JA HOOLDAMINE

Läätsed: Läätsede puhastamiseks eemaldage esmalt suuremad osakesed optikaharjaga. Peenemate osakeste eemaldamiseks kasutage kaasasolevat mikrokiudlappi. Kui lapp määrdub, peske seda leiges seebivees ja laske õhu käes kuivada. Täiendavaks puhastamiseks võib kasutada puhast alkoholi, kvaliteetset klaasipuhastusvahendit või destilleeritud vett vatitikuga. Pikaajalise jõudluse tagamiseks hoidke läätsed puhtad mustusest, õlist ja rasvast. Parima kaitse tagamiseks sulgege kaasasolevad läätsekatted, kui sihikut ei kasutata.

Reguleeritavad osad: Kui mõni reguleerimistorn on lahti, hoidke see eemal vedelikest, mustusest ja tolmust.

Sihiku korpus: Kui korpusele koguneb mustus, tolm või sõrmejäljed, pühkige see puhta kuiva lapiga. Ärge kasutage kaasasolevat mikrokiudlappi.

Hoiustamine: Hoidke sihikut hästi ventileeritud, kuivas ja pimedas kohas. Kui sihik on märg, kuivatage see enne hoiustamist. Pikaajalisel hoiustamisel eemaldage patarei.

D. ELUAEGNE GARANTII

Leapers® garanteerib, et kõik tooted vastavad avaldatud spetsifikatsioonidele ning ei sisalda materjali- ja töövigu. Leapers® parandab või asendab defektse toote kogu selle eluea jooksul. Vajalik on tõendamine tagastamisloa (RA) numbri abil. Kui toote tootmine on lõpetatud, võib toote maksimaalse müügihinna ulatuses krediiti kohaldada asendusartikli ostmiseks.

Märkus: Meie garantii ei laiene vargusele, kadumisele, tahtlikele, juhuslikele või kosmeetilistele kahjustustele, hooletusele, väärkasutamisele, tavapärasest hooldusest kaugemale ulatuvale lahtivõtmisele ega omavolilisele remondile või muutmisele.

Palun olge ettevaatlik, kui ostate tooteid järelturul. Teisest küljest ostetud Leapers® toode on alati ostja enda vastutusel. Me ei saa garanteerida, et ostetud toode on ilma seerianumbrita või kõigi vajalike osadega täielik, kui seda ei ole tagastatud ja kontrollitud.

Leapers® jätab endale õiguse konfiskeerida võltsitud tooteid meie intellektuaalomandi õiguste ja kasutamise alusel ning soovitab alati osta Leapers® tooteid usaldusväärsete jaemüüjate kaudu.

Palun helistage meile telefonil ***+1 (734) 542-1500*** või kirjutage meile e-posti aadressil ***office@leapers.com***. Võite esitada klienditeeninduse päringu meie veebisaidil ***www.leapers.com/contact-us*** või garantiipäringu aadressil ***www.leapers.com/support/lifetime-warranty***.

KÄYTTÖOHJE (SUOMI)

SISÄLLYSLUETTELO

A. KIIKARIKIINNIKKEIDEN TAI JALUSTAN ASENNUS 62
A1. Pikairrotettava (QD) vipulukitus 62
A2. Kiikarin asennus 62
B. KÄYTTÖ 63
B1. Pariston asennus 63
B2. Ristikon valaistus 63
B2-1. Punainen-vihreä valaistus
B2-2. Patentoitu EZ-Tap® 36-värinen valaistus
B3. Suurennuksen säätö 64
B4. Diopterin säätö 64
B5. Parallaksin säätö 64
B6. Tuulen ja korkeuden säätötornien (W/E) lukitus ja vapautus 65
B6-1. Suojattomat tornit
B6-2. Suojatut tornit
B7. Kiikarin nollaus 65
B7-1. Tuulisäätö (Windage)
B7-2. Korkeussäätö (Elevation)
B7-3. Nollauksen palautus
C. HUOLTO JA KUNNOSSAPITO 66
D. ELINIKÄINEN TAKUU 66

⚠ **VAROITUS:** Noudata tuotteen ohjeita ennen asennusta! Varmista ennen asennusta, että ase on lataamaton. Varmista, että noudatat tiukasti kaikkia ampuma-aseiden turvallisuutta koskevia perussääntöjä sekä ampuma-aseen turvallista käsittelyä, käyttöä ja laillisuutta. Tuotteen väärä käyttö tai asennus voi aiheuttaa vahinkoa, loukkaantumista tai kuoleman. Suositellaan pätevän asesepän suorittamaa asennusta. Tuotteen tai ampuma-aseen muuttaminen voi mitätöidä takuun.

A. KIIKARIKIINNIKKEIDEN TAI JALUSTAN ASENNUS

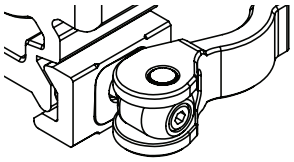

QD Lever Lock
(Ohjeet alla)

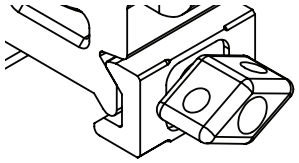

Twist Lock
(35 in-lbs)

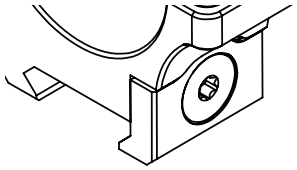

Torx Screw Locking
(35 in-lbs)

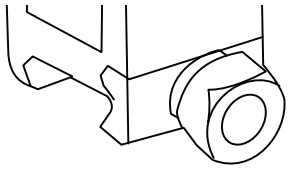

Hex Thumb Nut
(35 in-lbs)

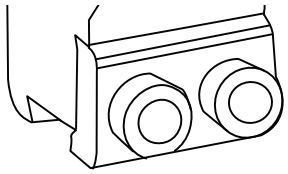

Hex Screw Locking
(35 in-lbs)

A1. PIKAIRROTETTAVA (QD) VIPULUKITUS

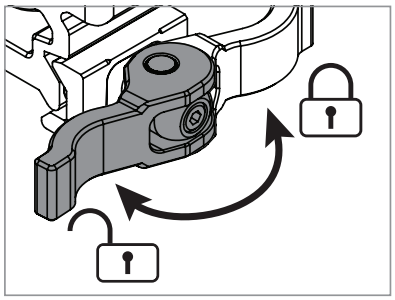

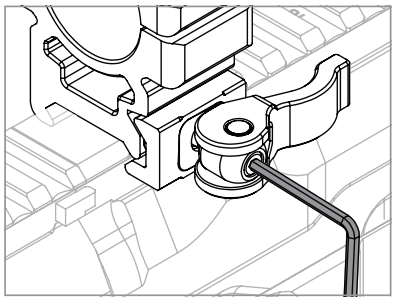

1. Käännä vipu avattuun asentoon. Asenna se kiskoon ja käännä vipu kokonaan lukittuun asentoon toiminnan testaamiseksi.
2. Jos kiinnitintä ei voida asentaa kiskoon, vipu ei käänny kokonaan tai kiinnitys on löysä kiskossa; jännityksen säätö on tarpeen. Avatussa asennossa ja käyttäen mukana toimitettua työkalua (M2.5 kuusiokolo), käännä jännityksen säätöruuvia myötäpäivään lisätäksesi jännitystä ja vastapäivään vähentääksesi jännitystä.
3. Oikea jännitys on saavutettu, kun kiinnitin on tukevasti kiinni kiskossa ilman liikettä ja vipu on täysin lukitussa asennossa. **HUOM:** Lukitus- ja avausvoiman ei tulisi olla liiallista tai vaatia kahta kättä, mutta sen tulee vaatia tarkoituksellista voimaa.

A2. KIIKARIN ASENNUS

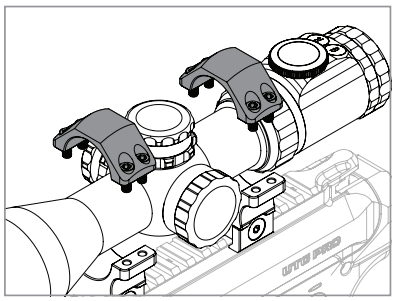

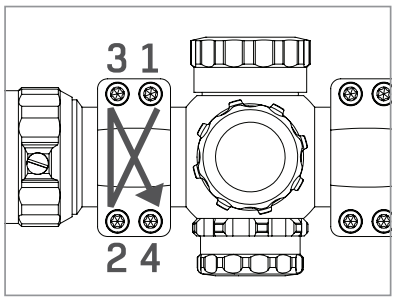

1. Irrota kiikarirenkaiden tai kiinnikkeen yläpuoliskot.
2. Asenna kiikarirenkaat tai kiinnike kiskoon asentoon, joka huomioi tarvittavan silmän etäisyyden ja tarjoaa täyden näkökentän (FOV).
3. Asenna kiikarirenkaiden tai kiinnikkeen yläpuoliskot takaisin paikoilleen ja kiristä lukitusruuvit ristikiristysjärjestyksessä. Kiristä siihen pisteeseen, että kiikari pysyy paikallaan, mutta sitä voi vielä kääntää ja siirtää eteen- ja taaksepäin.
4. Varmista, että ristikko on tasattu ja oikea silmän etäisyys sekä täysi näkökenttä on saavutettu.
5. Kiristä lukitusruuvit täysin ristikiristysjärjestyksessä. Suositeltu kiristysmomentti on 15 in-lbs.

B. KÄYTTÖ

B1. PARISTON ASENNUS

1. Ruuvaa irti paristokorkki, joka sijaitsee tornien vasemmalla puolella tai optiikan okulaaripään yläosassa, päästäksesi paristolokeroon.
2. Aseta CR2032- tai CR1620-paristo (mallista riippuen) lokeroon +puoli ylöspäin.
3. Kierrä paristokorkki takaisin ja kiristä se tiukasti.

B2. RISTIKON VALAISTUS

B2-1. Punainen-vihreä valaistus

- Valkea piste, joka sijaitsee optiikan rungossa tornin sivulla, ilmaisee nykyisen valaistusasetuksen.
- Kaventuvien raitojen väri ilmaisee, onko ristikko valaistu vihreänä vai punaisena.
- Raitojen leveneminen ja kapeneminen osoittaa kirkkaustason; levein kohta on kirkkain ja kapein himmein.
- Valkean pisteen kohdistaminen “R” tai “G” -merkkiin sammuttaa valaistuksen.

B2-2. Patentoitu EZ-Tap® 36-värinen valaistus

- Painamalla R (punainen) tai G (vihreä) -painiketta sytytetään vastaava väri. Lisäpainallukset vaihtavat kirkkautta.
- Pitämällä sekä R- että G-painiketta 1 sekunnin ajan aktivoidaan (ja deaktivoidaan) 36-värinen tila.
- Lisäpainallukset joko R- tai G-painikkeesta selaavat eri värejä. Katso ***värsi-indeksitaulukko***.
- Pitämällä R- tai G-painiketta 1 sekunnin ajan valaistus sammuu.

VÄRSI-INDEKSITAULUKKO

Intensiteetti → (G)

Väri ↓ (R)

Magenta	Ohdake	Luumu	Violetti	Orkidea	Purppura
Vaaleanpunainen	Punaruskea	Koralli	Karmiini	Ruskea	Kastanjanruskea
Keltainen	Khaki	Oranssi	Kultainen varsi	Suklaa	Oliivi
Nurmenvihreä	Puhdas vihreä	Keväänvihreä	Oliivinharmaa vihreä	Merivihreä	Metsänvihreä
Syaani	Taivaansininen	Turkoosi	Kadettisininen	Tumma syaani	Sinivihreä
Sininen	Taivaansininen	Dodger-sininen	Indigonsininen	Keskiyönsininen	Laivastonsininen

B3. SUURENNUKSEN SÄÄTÖ

Muutuvatehoisissa kiikaritähtäimissä säädä suurennusta kiertämällä suurennusrengasta vastapäivään lähentääksesi kuvaa ja myötäpäivään loitontaaksesi sitä. **Huom:** MIL/MOA-mittauksilla varustetuissa kiikareissa nämä arvot ovat tarkkoja vain suurimmalla suurennuksella. Muiden suurennustasojen käyttäminen vaatii lisälaskentaa. Osumapiste (POI) pysyy kuitenkin samana kaikilla suurennuksilla, kun käytetään keskimmäistä ristikkoa tai torniensäätöjä.

B4. DIOPTERIN SÄÄTÖ

Diopterin säätö sijaitsee kiikarin takimmaisessa (okulaaripäässä) ja sillä hienosäädetään ristikko käyttäjän näköä vastaavaksi optimaalisen tarkkuuden ja terävän kuvan saavuttamiseksi.

Säätämiseksi katso vaaleaa taustaa, jotta ristikko näkyy selkeästi. Katsoessasi kierrä joko okulaaria tai koko okulaariputkea (mallista riippuen) myötä- tai vastapäivään, kunnes ristikko näkyy selkeänä ja terävänä. Säädä aina pienissä portaissa ja tarkista näkymä uudelleen ennen kuin silmäsi ehtivät sopeutua.

Jos kiikarissa on diopterin lukitusrengas, kiristä se säädön jälkeen asetuksen lukitsemiseksi. Diopterilla säädettävissä okulaariputkissa kiristä lukitusrengas vastapäivään. Diopterilla säädettävissä okulaareissa kiristä myötäpäivään.

B5. PARALLAKSIN SÄÄTÖ

Muutuvatehoisissa kiikaritähtäimissä on säädettävä parallaksi, joka asettaa ristikon samaan tasoon kohdekuvan kanssa ja poistaa optisen virheen. Säädä, kunnes kohdekuva on terävä ja

selkeä. Parallaksi on oikein säädetty, kun ristikko pysyy täysin paikallaan kohteessa riippumatta pään tai silmien liikkeistä.

Mallista riippuen parallaksia voidaan säätää etuosan säädettävän objektiivin tai kiikarin vasemmalla puolella olevan tornin avulla. Etäisyysmerkinnät auttavat tekemään alustavan säädön, joka hienosäädetään silmällä.

B6. TUULEN JA KORKEUDEN SÄÄTÖTORNIEN (W/E) LUKITUS JA VAPAUTUS

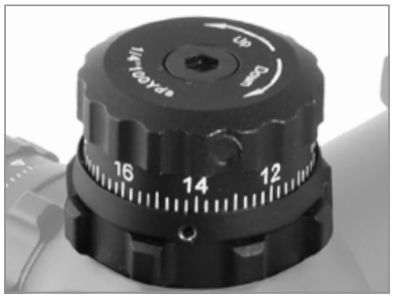

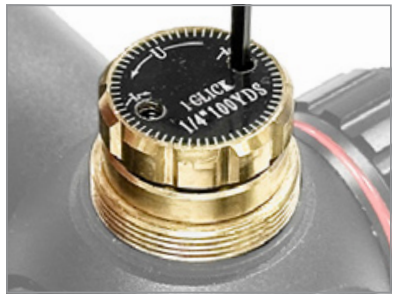

UTG-kiikaritähtäimissä on lukittavat W/E-tornit, jotka estävät tahattomat säädöt ja nollan katoamisen.

B6-1. Suojattomat tornit

Tornin pohjassa oleva kitkalukitusrengas lukitsee tornin kiertämällä myötäpäivään tai vapauttaa sen säätöä varten vastapäivään.

B6-2. Suojatut tornit

Suojuksen poistamisen jälkeen kaksi pientä säätöruuvia lukitsee tornin paikalleen. Ruuvien löysääminen mukana tulevalla työkalulla mahdollistaa säädön.

B7. KIIKARIN NOLLAUS

Kiikari on nollattu, kun luodin osumapiste (POI) vastaa tähtäyspistettä (POA) valitulla nollausetäisyydellä. Klikkiarvo löytyy jokaisen tornin yläpinnasta.

B7-1. Tuulisäätö (Windage)

Siirtääksesi POI oikealle, kierrä tuulisäätötornia (kiikarin oikea puoli) vastapäivään ja vasemmalle siirtämiseksi myötäpäivään.

B7-2. Korkeussäätö (Elevation)

Siirtääksesi POI ylöspäin, kierrä korkeussäätötornia (kiikarin yläosa) vastapäivään ja alaspäin siirtämiseksi myötäpäivään.

B7-3. Nollauksen palautus

UTG-kiikarit, joissa on lukittavat kitkarengastornit, mahdollistavat nollauksen palautuksen niin, että “0”-merkinnät osoittavat taaksepäin.

1. Kun lukitusrengas on kiristetty, löysää mukana tulevalla työkalulla tornin ylä- tai kehällä olevat

lukitusruuvit. Älä irrota ruuveja kokonaan, sillä ne ovat kiinnitettyjä.

2. Kierrä tornia, kunnes “0”-merkintä osoittaa taaksepäin.
3. Pidä torni paikallaan ja kiristä ruuvit uudelleen. Älä kiristä liikaa.

C. HUOLTO JA KUNNOSSAPITO

Linssit: Puhdista linssit poistamalla ensin suuret hiukkaset optisella harjalla. Poista hienojakoinen lika mukana tulevalla mikrokuituliinalla. Jos liina likaantuu, pese se haaleassa saippuavedessä ja anna kuivua ilmassa. Lisäpuhdistukseen voi käyttää puhdasta alkoholia, korkealaatuista lasinpuhdistusainetta tai tislattua vettä vanupuikolla. Parhaan suorituskyvyn säilyttämiseksi pidä linssipinnat puhtaina liasta, öljystä ja rasvasta. Suojaa linssit sulkemalla mukana toimitetut linssinsuojat, kun kiikaria ei käytetä.

Säädettävät osat: Kun jokin säätötorni on löysällä, pidä se erossa nesteistä, liasta ja pölystä.

Kiikarin runko: Jos runkoon kertyy likaa, pölyä tai sormenjälkiä, pyyhi se puhtaalla kuivalla liinalla. Älä käytä mukana toimitettua mikrokuituliinaa.

Säilytys: Säilytä kiikari hyvin tuuletetussa, kuivassa ja pimeässä paikassa. Jos kiikari on märkä, kuivaa se ennen säilytystä. Pitkäaikaisessa säilytyksessä poista paristo.

D. ELINIKÄINEN TAKUU

Leapers® takaa, että kaikki tuotteet ovat julkaistujen eritelmien mukaisia ja että niissä ei ole materiaali- tai valmistusvirheitä. Leapers® korjaa tai vaihtaa viallisen tuotteen tuotteen elinkaaren ajaksi. Palautuslupanumeron (Return Authorization, RA) avulla tapahtuva todentaminen on välttämätöntä. Jos tuotteen valmistus on lopetettu, tuotteen MSRP:n suuruinen hyvitys voidaan käyttää korvaavaan tuotteeseen.

Huomautus: Takuu ei koske varkautta, katoamista, tahallisia, vahingossa tapahtuneita tai kosmeettisia vaurioita, huolimattomuutta, väärinkäyttöä, normaalia huoltoa laajempaa purkamista tai luvatonta korjausta tai muutosta.

Ole varovainen ostaessasi tuotteita jälkimarkkinoilta. Käytettynä ostettu Leapers®-tuote on aina ostajan omalla vastuulla. Emme voi taata, että ostamasi tuote on aito ilman sarjanumeroa tai täydellinen kaikkine tarvittavine osineen, ellei sitä palauteta ja tarkasteta.

Leapers® pidättää oikeuden takavarikoida väärennettyjä tuotteita immateriaalioikeutemme ja käyttöoikeutemme perusteella ja suosittelee aina ostamaan Leapers®-tuotteet hyvämaineisten jälleenmyyjien kautta.

Voit vapaasti soittaa meille numeroon ***+1 (734) 542-1500*** tai lähettää meille sähköpostia osoitteeseen ***office@leapers.com***. Voit lähettää asiakaspalvelupyynnön verkkosivujemme kautta osoitteessa ***www.leapers.com/contact-us*** tai takuupyynnön osoitteessa ***www.leapers.com/support/lifetime-warranty***.

MANUEL D'UTILISATION (FRANÇAIS)

TABLE DES MATIÈRES

A. INSTALLATION DES COLLIERS OU DU MONTAGE DE LUNETTE 68
A1. Verrouillage à levier à démontage rapide (QD) 68
A2. Installation de la lunette 68
B. FONCTIONNEMENT 69
B1. Installation de la pile 69
B2. Éclairage du réticule 69
B2-1. Éclairage rouge-vert
B2-2. Éclairage breveté EZ-Tap® 36-Color
B3. Réglage du grossissement 70
B4. Réglage dioptrique 70
B5. Réglage de la parallaxe 71
B6. Verrouillage et déverrouillage des tourelles de dérive et d'élévation (W/E) 71
B6-1. Lunettes avec tourelles non protégées
B6-2. Lunettes avec tourelles à capuchon
B7. Réglage du zéro de la lunette 71
B7-1. Réglage de la dérive
B7-2. Réglage de l'élévation
B7-3. Réinitialisation du zéro
C. ENTRETIEN ET MAINTENANCE 72
D. INFORMATIONS SUR LA GARANTIE 73

⚠ **AVERTISSEMENT:** Suivre les instructions du produit avant l'installation ! Avant l'installation, assurez-vous que l'arme à feu n'est pas chargée. Veillez à respecter scrupuleusement toutes les règles de base de la sécurité des armes à feu, ainsi que le maniement, l'utilisation et la légalité de l'arme à feu. Une utilisation ou une installation incorrecte du produit peut entraîner des dommages, des blessures ou la mort. Il est recommandé de confier l'installation à un armurier compétent. La modification du produit ou de l'arme à feu peut annuler la garantie.

A. INSTALLATION DES COLLIERS OU DU MONTAGE DE LUNETTE

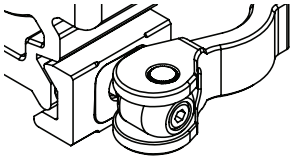

QD Lever Lock
(Instructions ci-dessous)

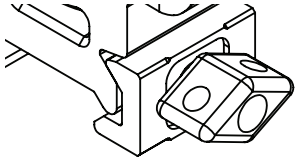

Twist Lock
(35 in-lbs)

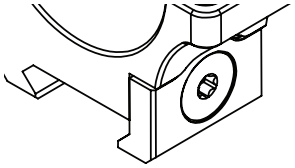

Torx Screw Locking
(35 in-lbs)

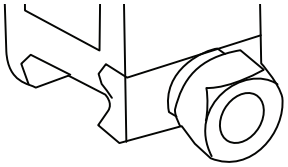

Hex Thumb Nut
(35 in-lbs)

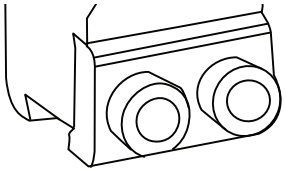

Hex Screw Locking
(35 in-lbs)

A1. VERROUILLAGE À LEVIER À DÉMONTAGE RAPIDE (QD)

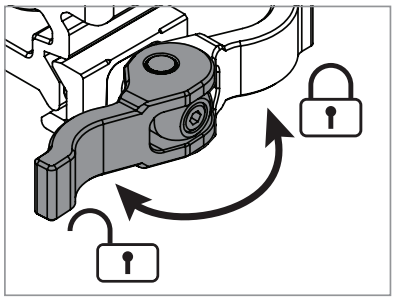

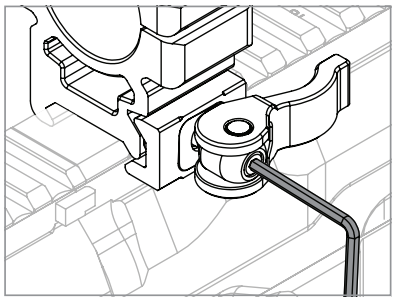

1. Placez le levier en position déverrouillée. Installez le montage sur le rail, puis faites pivoter complètement le levier en position verrouillée pour vérifier son bon fonctionnement.
2. Si le montage ne peut pas être installé sur le rail, si le levier ne peut pas être complètement verrouillé ou si le montage est lâche sur le rail, un réglage de tension est nécessaire. Avec le levier en position déverrouillée et à l'aide de l'outil fourni (clé hexagonale M2.5), tournez la vis de réglage de tension dans le sens horaire pour augmenter la tension et dans le sens antihoraire pour la diminuer.
3. La tension correcte est obtenue lorsque le montage est solidement fixé au rail sans aucun mouvement et que le levier peut être complètement verrouillé. **REMARQUE :** La force nécessaire pour verrouiller et déverrouiller le levier ne doit pas être excessive ni nécessiter l'utilisation des deux mains, mais elle doit tout de même exiger un effort délibéré.

A2. INSTALLATION DE LA LUNETTE

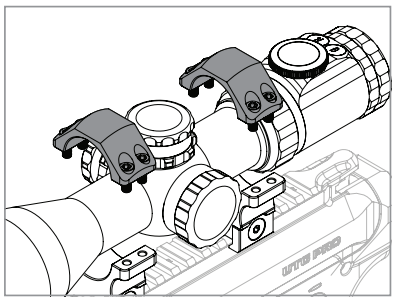

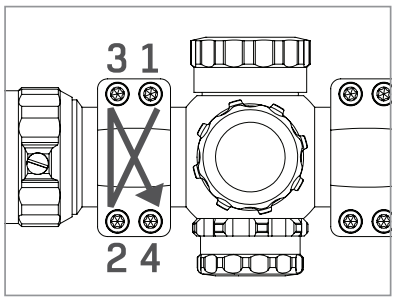

1. Retirez les parties supérieures des colliers ou du montage de votre lunette.
2. Installez les colliers ou le montage sur le rail dans une position permettant d'obtenir le dégagement oculaire requis ainsi qu'un champ de vision complet (FOV).
3. Réinstallez les parties supérieures des colliers ou du montage en veillant à serrer les vis de fixation selon un schéma de serrage en croix. Serrez-les juste assez pour que la lunette reste en place tout en pouvant encore être tournée et déplacée vers l'avant ou vers l'arrière.

4. Assurez-vous que le réticule est de niveau, que le dégagement oculaire est correct et qu'un champ de vision complet a été obtenu.
5. Serrez complètement les vis de fixation selon un schéma de serrage en croix. Le couple de serrage recommandé est de 15 in-lbs.

B. FONCTIONNEMENT

B1. INSTALLATION DE LA PILE

1. Dévissez le capuchon du compartiment à pile situé sur le côté gauche des tourelles ou sur la partie supérieure de l'extrémité oculaire de l'optique pour accéder au compartiment de la pile.
2. Insérez une pile CR2032 ou CR1620 (selon le modèle de lunette) dans le compartiment avec le côté positif (+) orienté vers le haut.
3. Revissez le capuchon du compartiment à pile jusqu'à ce qu'il soit solidement serré.

B2. ÉCLAIRAGE DU RÉTICULE

B2-1. Éclairage rouge-vert

- Le point blanc situé sur le corps principal de l'optique, à côté de la tourelle, indique le réglage actuel de l'éclairage.
- La couleur des bandes effilées indique si le réticule est éclairé en vert ou en rouge.
- L'élargissement ou le rétrécissement progressif des bandes indique le niveau de luminosité de l'éclairage du réticule ; la bande la plus large correspond à la luminosité maximale et la plus étroite à la luminosité minimale.
- L'alignement du point blanc avec le « R » ou le « G » éteint l'éclairage.

B2-2. Éclairage breveté EZ-Tap® 36-Color

- Appuyer sur le bouton R (rouge) ou G (vert) active l'éclairage dans la couleur correspondante. Des pressions supplémentaires sur le même bouton permettent de faire défiler les différents niveaux de luminosité.
- Maintenir simultanément les boutons R et G enfoncés pendant 1 seconde active (ou désactive) le mode d'éclairage à 36 couleurs.
- Des pressions supplémentaires sur le bouton R ou G permettent de faire

défiler les différentes couleurs. Voir le ***tableau d'index des couleurs***.

- Maintenir le bouton R ou G enfoncé pendant 1 seconde éteint l'éclairage.

TABLEAU D'INDEX DES COULEURS

Intensité →

G

R

Couleur ↓

Magenta	Thistle	Plum	Violet	Orchid	Purple
Pink	Rosy Brown	Coral	Crimson	Brown	Maroon
Yellow	Khaki	Orange	Golden Rod	Chocolate	Olive
Lawn Green	Plain Green	Spring Green	Olive Drab	Sea Green	Forest Green
Cyan	Azure	Turquoise	Cadet Blue	Dark Cyan	Teal
Blue	Sky Blue	Dodger Blue	Indigo	Midnight Blue	Navy

B3. RÉGLAGE DU GROSSISSEMENT

Pour les lunettes à grossissement variable, réglez le grossissement en tournant la bague de grossissement dans le sens antihoraire pour augmenter le grossissement et dans le sens horaire pour le diminuer. **Remarque :** pour les lunettes comportant des graduations MIL/MOA, ces mesures ne sont exactes qu'au grossissement maximal. L'utilisation de ces mesures à un autre grossissement nécessite des calculs supplémentaires. Toutefois, le point d'impact (POI) reste constant à tous les niveaux de grossissement lorsque le réticule central est utilisé ou lorsque les réglages sont effectués via les tourelles.

B4. RÉGLAGE DIOPTRIQUE

Situé à l'extrémité arrière (oculaire) de la lunette, le réglage dioptrique permet d'ajuster finement le réticule à votre vision afin d'obtenir une clarté optimale et une image nette.

Pour effectuer le réglage, regardez un fond de couleur claire afin de visualiser clairement le réticule. Tout en regardant, tournez l'oculaire ou l'ensemble de la cloche oculaire (selon le modèle de lunette) dans le sens horaire ou antihoraire jusqu'à ce que le réticule apparaisse net et bien défini. Il est important d'effectuer les réglages progressivement et de porter un regard neuf sur le réticule à chaque ajustement, avant que vos yeux ne s'y adaptent automatiquement.

Si votre lunette est équipée d'une bague de verrouillage dioptrique, serrez-la après le réglage afin de le maintenir en place. Pour les lunettes avec cloche oculaire réglable, tournez la bague de verrouillage dans le sens antihoraire jusqu'au serrage. Pour les lunettes avec oculaire réglable, tournez-la dans le sens horaire jusqu'au serrage.

B5. RÉGLAGE DE LA PARALLAXE

Les lunettes à grossissement variable sont dotées d'un réglage de parallaxe permettant de placer le réticule sur le même plan que l'image de la cible et d'éliminer les erreurs optiques. Ajustez jusqu'à ce que l'image de la cible soit nette et claire. La parallaxe est correctement réglée lorsque le réticule reste parfaitement immobile sur la cible, indépendamment des mouvements de la tête ou des yeux.

Selon le modèle de lunette, le réglage de la parallaxe peut être effectué au moyen de l'objectif réglable situé à l'avant ou de la tourelle située sur le côté gauche de la lunette. Ces commandes comportent des repères de distance permettant un réglage approximatif, puis un ajustement précis à l'œil.

B6. VERROUILLAGE ET DÉVERROUILLAGE DES TOURELLES DE DÉRIVE ET D'ÉLÉVATION (W/E)

Les lunettes UTG sont équipées de tourelles de dérive et d'élévation verrouillables afin d'éviter les réglages accidentels et la perte du zéro.

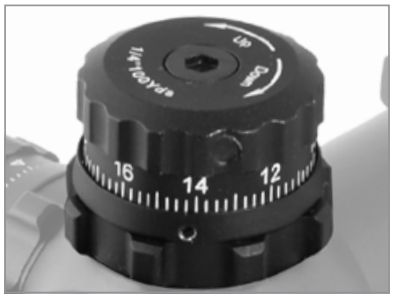

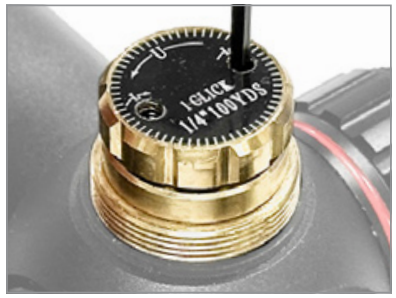

B6-1. Lunettes avec tourelles non protégées

Une bague de verrouillage par friction située à la base de la tourelle permet, lorsqu'elle est tournée, soit de verrouiller la tourelle en place (sens horaire), soit d'autoriser les réglages (sens antihoraire).

B6-2. Lunettes avec tourelles à capuchon

Une fois le capuchon retiré, une paire de petites vis sans tête maintient la tourelle en place. Le desserrage de ces vis à l'aide de l'outil fourni permet ensuite d'effectuer les réglages.

B7. RÉGLAGE DU ZÉRO DE LA LUNETTE

Votre lunette est correctement réglée lorsque le point d'impact (POI) de la balle correspond au point visé (POA) à la distance de réglage choisie. La valeur d'un clic est indiquée sur la face supérieure de chaque tourelle.

B7-1. Réglage de la dérive

Pour déplacer le point d'impact vers la droite, tournez la tourelle de dérive (côté droit de la lunette) dans le sens antihoraire ; tournez-la dans le sens horaire pour déplacer le point d'impact vers la gauche.

B7-2. Réglage de l'élévation

Pour déplacer le point d'impact vers le haut, tournez la tourelle d'élévation (partie supérieure de la lunette) dans le sens antihoraire ; tournez-la dans le sens horaire pour le déplacer vers le bas.

B7-3. Réinitialisation du zéro

Les lunettes UTG équipées de bagues de verrouillage par friction réinitialisables à la base de leurs tourelles permettent également une réinitialisation du zéro. Après avoir effectué le réglage du zéro, vous pouvez repositionner les tourelles de manière à ce que les indicateurs « 0 » soient orientés vers l'arrière.

1. Avec la bague de verrouillage serrée, utilisez l'outil fourni pour desserrer la ou les vis de verrouillage situées sur le dessus ou autour de la circonférence de la tourelle afin de la désengager du mécanisme de réglage. N'essayez pas de retirer complètement la ou les vis, car elles sont serties.
2. Tournez la tourelle jusqu'à ce que l'indicateur « 0 » soit orienté vers l'arrière.
3. Maintenez la tourelle en position et resserrez la ou les vis de verrouillage. Ne serrez pas excessivement.

C. ENTRETIEN ET MAINTENANCE

Lentilles : Pour nettoyer les lentilles, retirez d'abord les grosses particules à l'aide d'une brosse pour lentilles optiques. Pour éliminer les particules fines, utilisez le chiffon en microfibre fourni. Si le chiffon est sale, lavez-le à l'eau tiède savonneuse et laissez-le sécher à l'air libre. Pour un nettoyage plus approfondi, vous pouvez utiliser de l'alcool pur, un nettoyant pour vitres de haute qualité ou de l'eau distillée appliqués avec un coton-tige. Afin de garantir des performances durables, maintenez les surfaces des lentilles exemptes de saleté, d'huile, de graisse, etc. Pour une protection optimale, refermez les capuchons de lentille fournis lorsque la lunette n'est pas utilisée.

Éléments réglables : Lorsqu'une tourelle de réglage est desserrée, veillez à la protéger de tout liquide, saleté ou poussière.

Corps de la lunette : Si de la saleté, de la poussière, des traces de doigts, etc. s'accumulent sur le corps de la lunette, essuyez-le simplement avec un chiffon propre et sec. N'utilisez pas le chiffon en microfibre fourni.

Stockage : Conservez votre lunette dans un endroit bien ventilé, sec et sombre. Si la lunette est humide, séchez-la avant de la ranger. En cas de stockage prolongé, retirez la pile de la lunette.

D. INFORMATIONS SUR LA GARANTIE

Leapers® garantit que tous les produits sont conformes aux spécifications publiées et qu'ils sont exempts de défauts de matériaux et de fabrication. Leapers® réparera ou remplacera un produit défectueux pendant toute sa durée de vie. Une vérification au moyen d'un numéro d'autorisation de retour (AR) est requise. Si le produit est discontinué, un crédit du montant du PDSF du produit peut être appliqué à un article de remplacement.

Note : Notre garantie ne s'étend pas au vol, à la perte, aux dommages délibérés, accidentels ou cosmétiques, à la négligence, à la mauvaise utilisation, au démontage au-delà de l'entretien normal, ou à toute réparation ou modification non autorisée.

Veuillez faire preuve de prudence lorsque vous achetez des produits sur le marché secondaire. L'achat d'un produit Leapers® sur le marché secondaire se fait toujours aux risques et périls de l'acheteur. Nous ne pouvons pas garantir que le produit que vous avez acheté est authentique sans numéro de série ou complet avec toutes les pièces nécessaires s'il n'est pas retourné et inspecté.

Leapers® se réserve le droit de confisquer les produits contrefaits sur la base de nos droits de propriété intellectuelle et d'utilisation et recommande toujours d'acheter les produits Leapers® auprès de détaillants réputés.

N'hésitez pas à nous appeler au ***+1 (734) 542-1500*** ou à nous envoyer un courriel à ***office@leapers.com***. Vous pouvez soumettre une demande de service à la clientèle via notre site Web à ***www.leapers.com/contact-us*** ou une demande de garantie à ***www.leapers.com/support/lifetime-warranty***.

LÁMHLEABHAR ÚSÁIDEORA (GAEILGE)

CLÁR ÁBHAIR

A. FÁINNÍ SCÓIP NÓ SUITEÁIL GLÉASTA 75
A1. Glasáil luamháin scaoilte gasta (QD). 75
A2. Suiteáil an scóip 75
B. OIBRIÚ 76
B1. Suiteáil ceallraí 76
B2. Soilsithe an reticle 76
B2-1. Soilsithe dearg-uaine
B2-2. Soilsithe paitinnithe EZ-Tap® 36-Dath
B3. Coigeartú formhéadúcháin 77
B4. Coigeartú dioptair 77
B5. Coigeartú parallacs. 78
B6. Glasáil agus díghlasáil túiríní gaoithe agus airde (W/E) 78
B6-1. Scóipí le túiríní gan caipín
B6-2. Scóipí le túiríní le caipín
B7. Nialú an scóip 78
B7-1. Coigeartú gaoithe (Windage)
B7-2. Coigeartú airde (Elevation)
B7-3. Zero Resetting
C. CÚRAM & COTHABHÁIL 79
D. BARÁNTAS SAOIL. 79

⚠ **RABHADH:** Lean treoracha an Táirge sula ndéanfar suiteáil! Sula ndéanann tú an tsuiteáil, cinntigh go bhfuil an arm tine díluchtaithe. Bí cinnte go leanann tú go docht gach riail bhunúsach maidir le sábháilteacht arm tine agus maidir le láimhseáil, úsáid agus dlíthiúlacht an airm. D'fhéadfadh úsáid nó suiteáil mhíchuí den Táirge damáiste, gortú, nó bás a chur faoi deara. Moltar go ndéanfadh gunsmith inniúil an tsuiteáil. Féadfaidh aon mhodhnú ar an Táirge nó ar an arm tine an bharántas a chur ar neamhní.

A. FÁINNÍ SCÓIP NÓ SUITEÁIL GLÉASTA

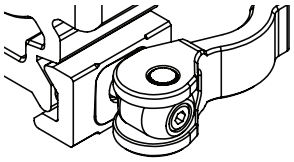

QD Lever Lock
(Treoracha thíos)

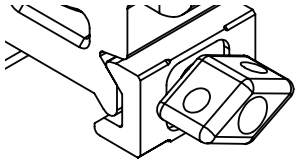

Twist Lock
(35 in-lbs)

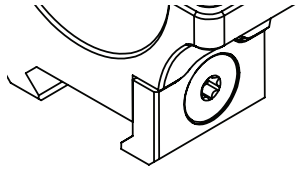

Torx Screw Locking
(35 in-lbs)

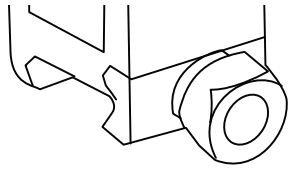

Hex Thumb Nut
(35 in-lbs)

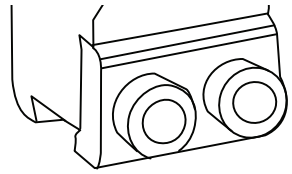

Hex Screw Locking
(35 in-lbs)

A1. GLASÁIL LUAMHÁIN SCAOILTE GASTA (QD)

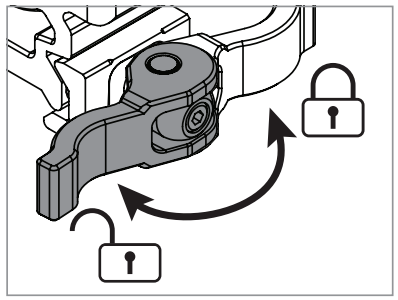

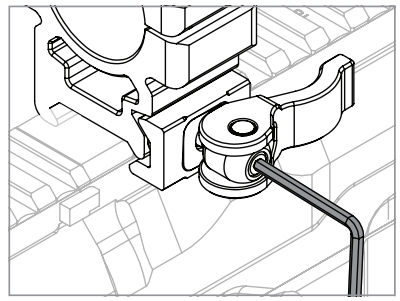

1. Cas an luamhán go dtí an suíomh díghlasáilte. Suiteáil ar an ráille é agus cas an luamhán go hiomlán go dtí an suíomh glasáilte chun feidhmiú a thástáil.
2. Mura féidir an gléas a shuiteáil ar an ráille, mura féidir an luamhán a chasadh go hiomlán, nó má tá an feistiú scaoilte ar an ráille; caithfear coigeartú teannais a dhéanamh. Sa suíomh díghlasáilte agus ag úsáid an uirlis atá san áireamh (M2.5 heics), cas an scriú coigeartaithe teannais deiseal chun an teannas a mhéadú agus tuathal chun é a laghdú.
3. Baintear an teannas ceart amach nuair atá an gléas ceangailte go daingean leis an ráille gan aon ghluaiseacht agus an luamhán i suíomh glasáilte go hiomlán. **NÓTA:** Níor cheart go mbeadh an fórsa atá ag teastáil chun an luamhán a ghlasáil agus a dhíghlasáil ró-mhór ná dhá lámh ag teastáil, ach ba cheart iarracht shoiléir a bheith i gceist.

A2. SUITEÁIL AN SCÓIP

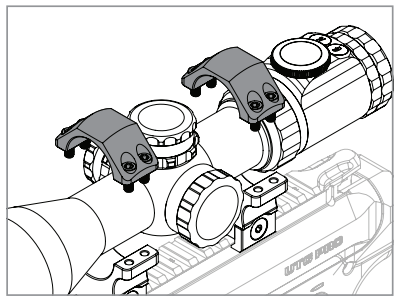

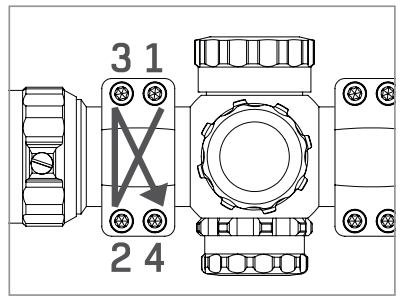

1. Bain na leathanna uachtaracha de na fáinní scóip nó den ghléas.
2. Suiteáil na fáinní scóip nó an gléas ar an ráille i suíomh a chuireann san áireamh an fad ceart súl agus a thugann réimse radhairc iomlán (FOV).
3. Athshuiteáil na leathanna uachtaracha de na fáinní scóip nó den ghléas agus bí cúramach na scriúnna glasála a theannadh i bpatrún tras-teannaithe. Teannaigh go pointe ina bhféadfaidh an scóip fanacht ina áit ach fós a bheith in ann rothlú agus bogadh ar aghaidh agus siar.
4. Cinntigh go bhfuil an reticle leibhéalta le fad ceart súl agus go bhfuil FOV iomlán bainte amach.

5. Teannaigh na scriúnna glasála go hiomlán i bpatrún tras-teannaithe. Moltar luach chasmhóiminte 15 in-lbs.

B. OIBRIÚ

B1. SUITEÁIL CEALLRAÍ

1. Díscriú an caipín ceallraí atá suite ar thaobh clé na dtúiríní nó ar bharr deireadh an ocular den optaic chun rochtain a fháil ar an gcóras ceallraí.
2. Cuir an ceallraí CR2032 nó CR1620 (ag brath ar mhúnla an scóip) isteach sa chuas leis an taobh + ag tabhairt aghaidh suas.
3. Athshuiteáil an caipín ceallraí go dtí go bhfuil sé teann go daingean.

B2. SOILSITHE AN RETICLE

B2-1. Soilsithe dearg-uaine

- Tugann an ponc bán atá suite ar phríomhchorp an optaic, taobh na dtúiríní, le fios an socrú soilsithe reatha.
- Léiríonn dath na mbandaí cúngaithe an bhfuil an reticle soilsithe i glas nó i dearg.
- Léiríonn leathnú agus cúngú na mbandaí cé chomh geal is atá an soilsithe: is é an leithead is mó an ceann is gile agus an ceann is cúinge an ceann is dorcha.
- Má ailínítear an ponc bán leis an “R” nó an “G” múchtar an soilsithe.

B2-2. Soilsithe paitinnithe EZ-Tap® 36-Dath

- Brúigh an cnaipe R (dearg) nó G (glas) chun an soilsithe a chur ar siúl sa dath comhfhreagrach. Athruithe breise ar an gcnaipe athraíonn leibhéil gile.
- Coinnigh an dá chnaipe R agus G brúite ar feadh 1 soicind chun modh 36-dath a ghníomhachtú (agus a dhíghníomhachtú).
- Athraíonn brú breise ar R nó G idir na dathanna éagsúla. Féach ***Tábla Innéacs Dathanna***.
- Coinnigh R nó G brúite ar feadh 1 soicind chun an soilsithe a mhúchadh.

TÁBLA INNÉACS DATHANNA

G → Déine

R ↓ Dath

Maigeanta	Cluasán	Pluma	Violet	Oirchid	Corcra
Bándearg	Donn rósach	Coiréal	Cairmín	Donn	Marún
Buí	Caici	Oráiste	Slat órga	Seacláid	Ológ
Glas faiche	Glas glan	Glas earraigh	Glas olóige dorcha	Glas farraige	Glas foraoise
Cian	Gorm spéir	Turcóid	Gorm caidéid	Cian dorcha	Glas gorm
Gorm	Gorm spéir	Gorm dodger	Indigeo	Gorm meán oíche	Cabhlach gorm

B3. COIGEARTÚ FORMHÉADÚCHÁIN

I scóipí cumhachta inathraithe, coigeartaigh an formhéadú trí an fáinne cumhachta a rothlú tuathal chun zúmáil isteach agus deiseal chun zúmáil amach. **NÓTA:** i scóipí le tomhais MIL/MOA, tá na tomhais sin cruinn amháin ag an gcumhacht is airde. Teastaíonn ríomh breise má úsáidtear iad ag leibhéil chumhachta eile seachas an ceann is airde. Fanann pointe tionchair (POI) comhsheasmhach, áfach, ar gach leibhéal cumhachta nuair a úsáidtear an chros-lár nó nuair a dhéantar coigeartú ar na túiríní.

B4. COIGEARTÚ DIOPTAIR

Déantar an coigeartú dioptair ag an gcuid is faide siar (an t-ocúlair) den scóip agus déanann sé an reticle a mhionchoigeartú de réir do radhairc féin le haghaidh soiléire agus géire íomhá optamach.

Chun é a choigeartú, féach ar chúlra daite éadroma chun an reticle a fheiceáil go soiléir. Agus tú ag féachaint, cas an t-ocúlair nó an bairille ocúlair iomlán (ag brath ar mhúnla an scóip) deiseal nó tuathal go dtí go mbíonn an reticle soiléir agus géar. Tá sé tábhachtach coigeartú a dhéanamh de réir a chéile gach uair le radharc úr ar an reticle sula n-athraíonn do shúile go huathoibríoch dó.

Má tá fáinne glasála dioptair ar do scóip, tar éis coigeartaithe, teannaigh an fáinne chun an socrú a dhaingniú. I scóipí le bairillí ocúlair inchoigeartaithe, cas an fáinne glasála tuathal go dtí go bhfuil sé teann. I scóipí le h-ocúlair inchoigeartaithe, cas deiseal go dtí go bhfuil sé daingnithe.

B5. COIGEARTÚ PARALLACS

Tá parallacs inchoigeartaithe ag scóipí cumhachta inathraithe chun an reticle a chur ar an bplána céanna leis an íomhá sprice agus chun earráid optúil a bhaint. Coigeartaigh go dtí go mbíonn an íomhá sprice géar agus soiléir. Baintear ceartú parallacs amach nuair a fhanann an reticle go hiomlán seasta ar an sprioc, beag beann ar ghluaiseacht an chinn nó na súl.

Ag brath ar an scóip, is féidir parallacs a choigeartú tríd an réad inchoigeartaithe ar an tosaigh nó tríd an túirín ar thaobh clé an scóip, agus tá sé marcáilte le raonta chun tú a thabhairt gar don socrú ceart sula ndéantar mionchoigeartú leis an tsúil.

B6. GLASÁIL AGUS DÍGHLASÁIL TÚIRÍNÍ GAOITHE AGUS AIRDE (W/E)

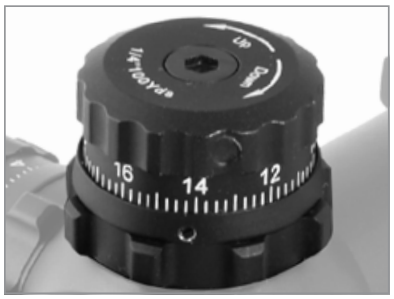

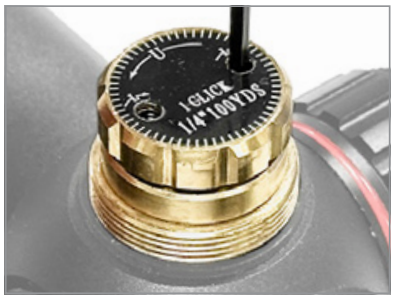

Tá túiríní W/E glasáilte ag scóipí UTG chun coigeartuithe de thaisme agus caillteanas nialais a chosc.

B6-1. Scóipí le túiríní gan caipín

Nuair a rothlaítear fáinne frithchuimilte ag bun an túirín, glasálann sé an túirín ina áit (deiseal) nó ligeann sé do choigeartú (tuathal).

B6-2. Scóipí le túiríní le caipín

Nuair a bhaintear an caipín, daingníonn péire scriúnna beaga an túirín. Trí na scriúnna a scaoileadh leis an uirlis atá san áireamh, is féidir coigeartú a dhéanamh.

B7. NIALÚ AN SCÓIP

Baintear nialas amach nuair a bhíonn pointe tionchair an urchair (POI) mar an gcéanna leis an bpointe dírithe (POA) ag an achar nialaithe roghnaithe. Tá luach na gcliceanna le fáil ar bharr gach túirín.

B7-1. Coigeartú gaoithe (Windage)

Chun an POI a bhogadh ar dheis, cas an túirín gaoithe (taobh deas an scóip) tuathal agus deiseal chun é a bhogadh ar chlé.

B7-2. Coigeartú airde (Elevation)

Chun an POI a bhogadh suas, cas an túirín airde (barr an scóip) tuathal agus deiseal chun é a bhogadh síos.

B7-3. Zero Resetting

Tá scóipí UTG le fáinní frithchuimilte glasáilte in-athshocraithe tar éis nialaithe, rud a ligeann duit na túiríní a athshocrú ionas go mbeidh na táscairí “0” dírithe siar.

1. Leis an bhfáinne glasála teannaithe, bain úsáid as an uirlis chun na scriúnna glasála a scaoileadh ar bharr nó timpeall ar an túirín. Ná bain na scriúnna go hiomlán mar go bhfuil siad daingnithe.
2. Rothlaigh an túirín go dtí go bhfuil an “0” dírithe siar.
3. Coinnigh an túirín ina áit agus teannaigh na scriúnna arís. Ná ró-theannaigh.

C. CÚRAM & COTHABHÁIL

Lionsaí: Chun lionsaí a ghlanadh, bain cáithníní móra le scuab optúil. Chun cáithníní mín a bhaint, bain úsáid as an éadach micrea-snáithín atá curtha ar fáil. Má bhíonn an t-éadach salach, nigh in uisce gallúnaí te agus lig dó triomú san aer. Le haghaidh glanadh breise, is féidir alcól íon, glantóir gloine ardchaighdeáin nó uisce driogtha a úsáid ar mhaide cadáis. Coinnigh dromchlaí na lionsaí saor ó shalachar, ola agus ramhar chun feidhmíocht fhadtéarmach a chinntiú. Dún na caipíní lionsa nuair nach bhfuil an scóip in úsáid.

Gnéithe inchoigeartaithe: Nuair a bhíonn aon túirín coigeartaithe scaoilte, coinnigh é saor ó leachtanna, salachar agus deannach.

Corp an scóip: Má charnaíonn salachar, deannach nó méarloirg, glan le héadach tirim glan. Ná húsáid an t-éadach micrea-snáithín atá curtha ar fáil.

Stóráil: Stóráil an scóip in áit thirim, dorcha agus dea-aeráilte. Má tá sé fliuch, triomaigh é roimh stóráil. Má stóráiltear ar feadh tréimhse fhada, bain an ceallraí.

D. BARÁNTAS SAOIL

Ráthaíonn Leapers® go gcomhlíonann gach táirge na sonraíochtaí foilsithe agus go bhfuil siad saor ó lochtanna ábhair nó ceardaíochta. Déanfaidh Leapers® táirge lochtach a dheisiú nó a athsholáthar ar feadh shaolré an táirge. Tá fíorú riachtanach trí uimhir Údaraithe Filleadh (RA). Má tá an táirge as feidhm, féadfar creidmheas ar luach MSRP an táirge a chur i dtreo earra ionaid.

Nóta: Ní chuimsíonn ár ráthaíocht caillteanas, goid, damáiste de bharr faillí, mí-úsáid, damáiste cosmaideach, damáiste de thaisme nó d’aon ghnó, díchóimeáil seachas cothabháil rialta, ná aon deisiúchán nó modhnú neamhúdaraithe.

Tá sé de cheart ag Leapers® táirgí bréige a choigistiú bunaithe ar ár gcearta maoine intleachtúla agus úsáid, agus molann sé i gcónaí táirgí Leapers® a cheannach trí mhiondíoltóirí iontaofa.

Tugtar fáilte roimh gcalla orainn ag ***+1 (734) 542-1500*** nó leagan ríomhphoist chuig ***office@leapers***.com. Is féidir leat fiosrúchán maidir le seirbhís do chustaiméirí a chur isteach trí ár suíomh gréasáin ag ***www.leapers.com/contact-us*** nó iarratas ráthaíochta a dhéanamh ag ***www.leapers.com/support/lifetime-warranty***.

KORISNIČKI PRIRUČNIK (HRVATSKI)

SADRŽAJ

A. UGRADNJA PRSTENOVA ILI NOSAČA ZA OPTIKU 81
A1. Brava poluge za brzo odvajanje (QD) 81
A2. Ugradnja optike 81
B. RAD 82
B1. Ugradnja baterije 82
B2. Osvjetljenje končanice 82
B2-1. Crveno-zeleno osvjetljenje
B2-2. Patentirano EZ-Tap® 36-bojno osvjetljenje
B3. Podešavanje povećanja 83
B4. Podešavanje dioptrije 83
B5. Podešavanje paralakse 84
B6. Zaključavanje i otključavanje kupola za horizontalno i vertikalno podešavanje (W/E) . . 84
B6-1. Optike s nepokrivenim kupolama
B6-2. Optike s pokrivenim kupolama
B7. Upucavanje optike 84
B7-1. Podešavanje po vjetru
B7-2. Podešavanje visine
B7-3. Ponovno postavljanje nulte točke
C. NJEGA I ODRŽAVANJE 85
D. DOŽIVOTNO JAMSTVO 85

⚠ **UPOZORENJE:** Pratite upute proizvoda prije instalacije! Prije instalacije provjerite je li vatreno oružje prazno. Obavezno strogo slijedite sve osnovne sigurnosne smjernice za vatreno oružje i sigurnu manipulaciju, upotrebu i zakonske zahtjeve za vatreno oružje. Nepravilna upotreba ili instalacija proizvoda može uzrokovati oštećenje, ozljede ili smrt. Preporučuje se instalacija od strane kompetentnog oružara. Modifikacija proizvoda ili vatrenog oružja može poništiti jamstvo.

A. UGRADNJA PRSTENOVA ILI NOSAČA ZA OPTIKU

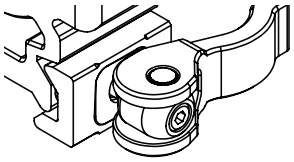

QD Lever Lock
(Upute u nastavku)

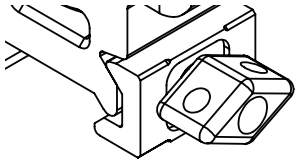

Twist Lock
(35 in-lbs)

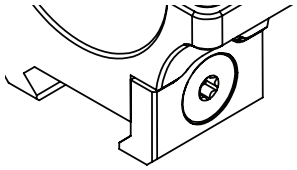

Torx Screw Locking
(35 in-lbs)

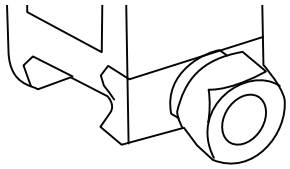

Hex Thumb Nut
(35 in-lbs)

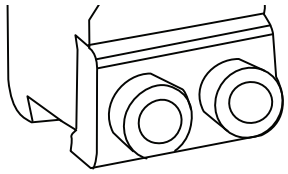

Hex Screw Locking
(35 in-lbs)

A1. BRAVA POLUGE ZA BRZO ODVAJANJE (QD)

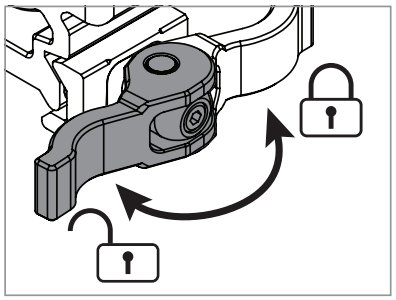

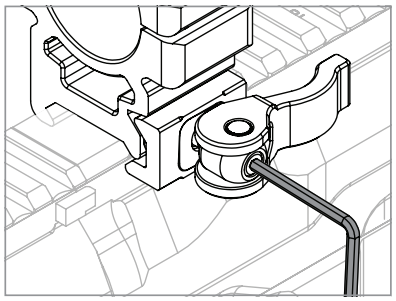

1. Okrenite polugu u otključani položaj. Postavite na šinu i potpuno okrenite polugu u zaključani položaj kako biste provjerili funkciju.
2. Ako se nosač ne može postaviti na šinu, ako se poluga ne može potpuno okrenuti ili ako je prianjanje nosača na šini labavo, potrebno je izvršiti podešavanje napetosti. U otključanom položaju, pomoću priloženog alata (imbus M2.5), okrenite vijak za podešavanje napetosti u smjeru kazaljke na satu za povećanje napetosti, odnosno suprotno od smjera kazaljke na satu za smanjenje napetosti.
3. Ispravna napetost postignuta je kada je nosač čvrsto pričvršćen na šinu bez ikakvog pomicanja i kada je poluga potpuno okrenuta u zaključani položaj. **NAPOMENA:** Sila potrebna za zaključavanje i otključavanje poluge ne smije biti pretjerana niti zahtijevati korištenje obje ruke, ali treba zahtijevati namjeran pritisak.

A2. UGRADNJA OPTIKE

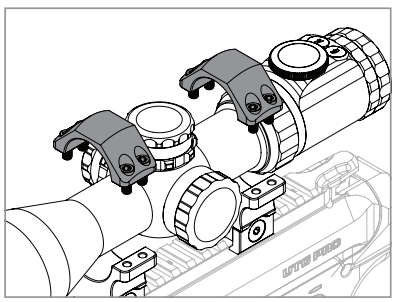

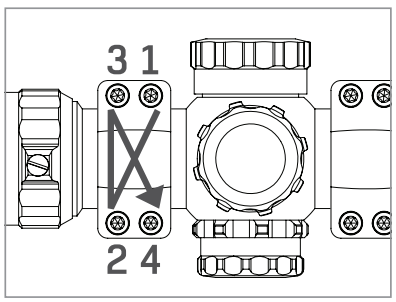

1. Uklonite gornje polovice prstenova za optiku ili nosača.
2. Postavite prstenove za optiku ili nosač na šinu u položaj koji omogućuje potrebnu udaljenost oka i pruža potpuno vidno polje (FOV).
3. Ponovno postavite gornje polovice prstenova za optiku ili nosača, vodeći računa da zatežete vijke za zaključavanje unakrsnim redoslijedom. Zatežite do točke u kojoj optika ostaje na mjestu, ali se još uvijek može zakretati i pomicati naprijed-natrag.
4. Provjerite je li končanica nivelirana te jesu li postignuti odgovarajuća udaljenost oka i potpuno

vidno polje (FOV).

5. Potpuno zategnite vijke za zaključavanje unakrsnim redoslijedom. Preporučeni moment zatezanja iznosi 15 in-lbs.

B. RAD

B1. UGRADNJA BATERIJE

1. Odvrnite poklopac baterije koji se nalazi na lijevoj strani kupola ili na vrhu okularnog dijela optike kako biste pristupili pretincu za bateriju.
2. Postavite bateriju CR2032 ili CR1620 (ovisno o modelu optike) u pretinac tako da je strana s oznakom + okrenuta prema gore.
3. Ponovno postavite poklopac baterije i zategnite ga dok ne bude sigurno pričvršćen.

B2. OSVJETLJENJE KONČANICE

B2-1. Crveno-zeleno osvjetljenje

- Bijela točka koja se nalazi na glavnom tijelu optike sa strane kupole označava trenutačnu postavku osvjetljenja.
- Boja sužavajućih traka označava je li končanica osvijetljena zelenom ili crvenom bojom.
- Povećanje i smanjenje širine traka označava razinu svjetline osvjetljenja končanice, pri čemu je najveća širina najsvjetlija, a najmanja širina najtamnija.
- Poravnanje bijele točke s oznakom „R” ili „G” isključuje osvjetljenje.

B2-2. Patentirano EZ-Tap® 36-bojno osvjetljenje

- Pritiskom na tipku R (crvena) ili G (zelena) uključuje se osvjetljenje u odgovarajućoj boji. Dodatni pritisci na tipku mijenjaju različite razine svjetline.
- Držanjem obje tipke R i G pritisnute 1 sekundu aktivira se (ili deaktivira) način rada s 36 boja osvjetljenja.
- Dodatni pritisci na bilo koju tipku R ili G mijenjaju različite boje. Pogledajte ***Tablicu indeksa boja***.
- Držanjem bilo koje tipke R ili G pritisnute 1 sekundu isključuje se osvjetljenje.

TABLICA INDEKSA BOJA

Intenzitet → (G)

Boja ↓ (R)

Magenta	Čičak	Šljiva	Ljubičasta	Orhideja	Purpurna
Ružičasta	Ružičasto-smeđa	Koraljna	Grimizna	Smeđa	Kestenjasta
Žuta	Kaki	Narančasta	Zlatnožuta	Čokoladna	Maslinasta
Travnato zelena	Zelena	Proljetno zelena	Maslinasto siva	Morsko zelena	Šumsko zelena
Cijan	Azurna	Tirkizna	Kadetsko plava	Tamno cijan	Plavozelena
Plava	Nebesko plava	Dodger plava	Indigo	Ponoćno plava	Mornarsko plava

B3. PODEŠAVANJE POVEĆANJA

Kod optika s promjenjivim povećanjem, povećanje se podešava okretanjem prstena za povećanje u smjeru suprotnom od kazaljke na satu za povećavanje i u smjeru kazaljke na satu za smanjivanje. **NAPOMENA:** kod optika s MIL/MOA mjerenjima, ta su mjerenja točna samo pri najvećem povećanju. Korištenje mjerenja pri drugim povećanjima osim najvećeg zahtijeva dodatni izračun. Međutim, točka pogotka (POI) ostaje jednaka pri svim povećanjima kada se koristi središnji končanik ili kada se podešavaju kupole.

B4. PODEŠAVANJE DIOPTRIJE

Podešavanje dioptrije nalazi se na stražnjem (okularnom) kraju optike i omogućuje precizno prilagođavanje končanice vašem vidu radi optimalne jasnoće i oštrine slike.

Za podešavanje gledajte u pozadinu svijetle boje kako biste jasno vidjeli končanicu. Dok gledate, okrećite okular ili cijeli okularni sklop (ovisno o modelu optike) u smjeru kazaljke na satu ili suprotno od smjera kazaljke na satu dok končanica ne postane jasna i oštra. Važno je podešavanje vršiti postupno svaki put s novim pogledom na končanicu, prije nego što se oči automatski prilagode končanici tijekom vremena.

Ako vaša optika ima prsten za zaključavanje dioptrije, nakon podešavanja zategnite prsten za zaključavanje kako biste učvrstili postavku dioptrije. Kod optika s dioptrijski podesivim okularnim sklopom okrećite prsten za zaključavanje suprotno od smjera kazaljke na satu dok se ne zategne. Kod optika s dioptrijski podesivim okularom okrećite ga u smjeru kazaljke na satu dok se ne zategne.

B5. PODEŠAVANJE PARALAKSE

Ovisno o modelu promjenjive optike, podešavanje paralakse može se izvršiti putem podesivog objektiva na prednjem dijelu ili putem kupole na lijevoj strani optike. Oznake raspona udaljenosti služe za približno podešavanje, a zatim se precizno podešavanje vrši okom.

B6. ZAKLJUČAVANJE I OTKLJUČAVANJE KUPOLA ZA HORIZONTALNO I VERTIKALNO PODEŠAVANJE (W/E)

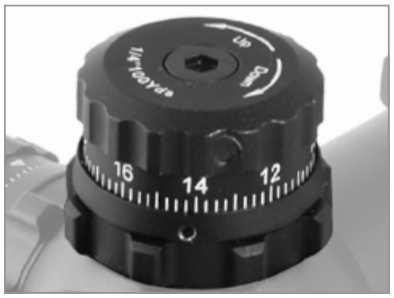

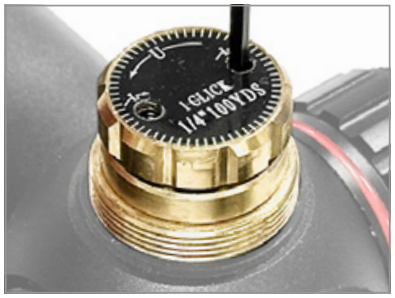

UTG optike imaju zaključavajuće W/E kupole kako bi se spriječila slučajna podešavanja i gubitak nulte točke.

B6-1. Optike s nepokrivenim kupolama

Prsten za zaključavanje trenjem na dnu kupole, kada se okreće, učvršćuje kupolu na mjestu (u smjeru kazaljke na satu) ili omogućuje podešavanje (suprotno od smjera kazaljke na satu).

B6-2. Optike s pokrivenim kupolama

Nakon uklanjanja poklopca, par malih vijaka za učvršćivanje drži kupolu na mjestu. Otpuštanjem vijaka za učvršćivanje pomoću priloženog alata omogućuje se podešavanje.

B7. UPUCAVANJE OPTIKE

Optika je upucana kada je točka pogotka metka (POI) jednaka točki ciljanja (POA) na željenoj udaljenosti upucavanja. Vrijednost klika nalazi se na gornjoj strani svake kupole.

B7-1. Podešavanje po vjetru

Za pomicanje točke pogotka (POI) udesno, okrećite kupolu za podešavanje po vjetru (na desnoj strani optike) suprotno od smjera kazaljke na satu, a za pomicanje ulijevo okrećite je u smjeru kazaljke na satu.

B7-2. Podešavanje visine

Za pomicanje točke pogotka (POI) prema gore, okrećite kupolu za podešavanje visine (na gornjoj strani optike) suprotno od smjera kazaljke na satu, a za pomicanje prema dolje okrećite je u smjeru kazaljke na satu.

B7-3. Ponovno postavljanje nulte točke

UTG optike sa zaključavajućim prstenovima za podešavanje trenjem na dnu kupola također omogućuju ponovno postavljanje nulte točke, čime se kupole mogu vratiti nakon upucavanja tako da se oznake „0” nalaze okrenute prema stražnjoj strani.

1. Dok je prsten za zaključavanje zategnut, pomoću priloženog alata otpustite vijak(e) za zaključavanje na vrhu ili oko oboda kupole kako biste je odvojili od mehanizma podešavanja. Ne pokušavajte potpuno ukloniti vijak(e), jer su osigurani.
2. Okrenite kupolu dok se oznaka „0” ne nalazi okrenuta prema stražnjoj strani.
3. Držite kupolu na mjestu i ponovno zategnite vijak(e) za zaključavanje. Nemojte previše zategnuti.

C. NJEGA I ODRŽAVANJE

Leće: Za čišćenje leća uklonite veće čestice pomoću optičke četkice za leće. Za uklanjanje sitnih čestica koristite priloženu krpu od mikrovlakana. Ako se krpa zaprlja, operite je u mlakoj vodi sa sapunom i ostavite da se osuši na zraku. Za dodatno čišćenje leća možete koristiti čisti alkohol, visokokvalitetno sredstvo za čišćenje stakla ili destiliranu vodu nanesenu na štapić s vatom. Kako bi se osigurale dugotrajne visoke performanse, površine leća održavajte čistima od prljavštine, ulja, masnoće itd. Za najbolju zaštitu leća zatvorite priložene poklopce leća kada optika nije u uporabi.

Podesive značajke: Kada je bilo koja podesiva kupola otpuštena, držite je podalje od tekućina, prljavštine ili čestica prašine.

Kućište optike: Ako se na kućištu optike nakupe prljavština, prašina, otisci prstiju itd., jednostavno obrišite kućište čistom suhom krpom. Nemojte koristiti priloženu krpu od mikrovlakana.

Pohrana: Optiku čuvajte na dobro prozračenom, suhom i tamnom mjestu. Ako je optika mokra, osušite je prije pohrane. Ako se pohranjuje dulje vrijeme, izvadite bateriju iz optike.

D. DOŽIVOTNO JAMSTVO

Leapers® jamči da svi proizvodi odgovaraju objavljenim specifikacijama i da su bez nedostataka u materijalu i izradi. Leapers® će popraviti ili zamijeniti neispravan proizvod tijekom cijelog životnog vijeka proizvoda. Potrebna je verifikacija putem broja za povratnu autorizaciju (RA). Ako je proizvod povučen iz prodaje, može se primijeniti kredit u iznosu maloprodajne cijene proizvoda prema zamjenskom artiklu.

Napomena: Naša garancija ne pokriva krađu, gubitak, namjerno, slučajno ili kozmetičko oštećenje, zanemarivanje, zloupotrebu, rastavljanje izvan normalnog održavanja ili bilo kakav neovlašteni popravak ili izmjenu.

Molimo vas da budete oprezni pri kupnji proizvoda na sekundarnom tržištu. Proizvod Leapers® kupljen iz ruke u ruke uvijek je na vlastiti rizik kupca. Ne možemo jamčiti da je proizvod koji ste kupili originalan bez serijskog broja ili svih potrebnih dijelova, osim ako se ne vrati i ne pregleda.

Leapers® zadržava pravo oduzimanja krivotvorenih proizvoda temeljem naših prava intelektualnog vlasništva i korištenja, te uvijek preporučuje kupnju Leapers® proizvoda putem uglednih trgovaca.

Slobodno nas kontaktirajte na ***+1 (734) 542-1500*** ili putem e-maila na ***office@leapers.com***. Možete podnijeti upit za korisničku podršku putem naše web stranice na ***www.leapers.com/contact-us*** ili zahtjev za jamstvo na ***www.leapers.com/support/lifetime-warranty***.

HASZNÁLATI ÚTMUTATÓ (MAGYAR)

TARTALOM

A. CÉLTÁVCSŐ GYŰRŰK VAGY SZERELÉK FELSZERELÉSE 88
A1. Quick Detach (QD) Lever Lock 88
A2. Céltávcső felszerelése 88
B. MŰKÖDÉS 89
B1. Akkumulátor behelyezése 89
B2. Szálkereszt megvilágítás 89
B2-1. Piros–zöld megvilágítás
B2-2. Szabadalmaztatott EZ-Tap® 36-színű megvilágítás
B3. Nagyítás beállítása 90
B4. Dioptria beállítása. 90
B5. Parallaxis beállítása 91
B6. Szél- és magasságállító tornyok (W/E) rögzítése és oldása 91
B6-1. Kupak nélküli tornyokkal rendelkező modellek
B6-2. Kupakos tornyokkal rendelkező modellek
B7. A céltávcső belövése (nullázás) 91
B7-1. Szélállítás (windage)
B7-2. Magasságállítás (elevation)
B7-3. Nullpont visszaállítása
C. KARBANTARTÁS ÉS GONDOZÁS 92
D. ÉLETHOSSZIG TARTÓ GARANCIA 92

⚠ **FIGYELMEZTETÉS:** Telepítés előtt kövesse a termék utasításait! A beszerelés előtt győződjön meg arról, hogy a lőfegyver nincs megtöltve. Győződjön meg róla, hogy szigorúan betartja a lőfegyverek biztonságára vonatkozó alapvető szabályokat, valamint a lőfegyver biztonságos kezelését, használatát és törvényességét. A Termék nem megfelelő használata vagy beszerelése kárt, sérülést vagy halált okozhat. A beszerelést hozzáértő fegyverkovács által ajánlott elvégeztetni. A Termék vagy a lőfegyver módosítása érvénytelenítheti a garanciát.

A. CÉLTÁVCSŐ GYŰRŰK VAGY SZERELÉK FELSZERELÉSE

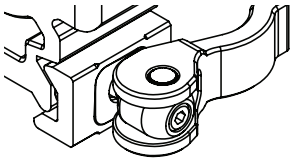
QD Lever Lock
(Utasítás alább)

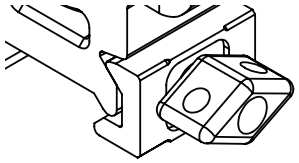
Twist Lock
(35 in-lbs)

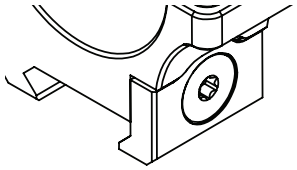
Torx Screw Locking
(35 in-lbs)

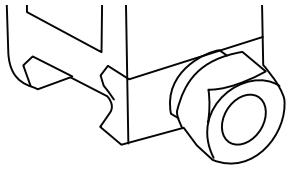
Hex Thumb Nut
(35 in-lbs)

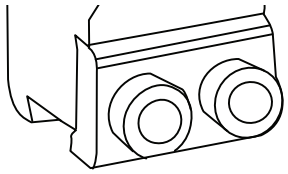
Hex Screw Locking
(35 in-lbs)

A1. QUICK DETACH (QD) LEVER LOCK

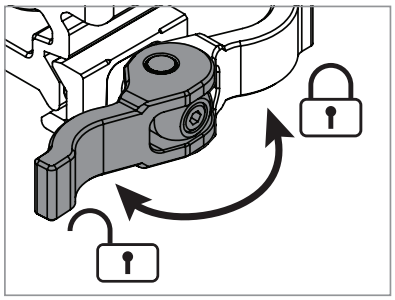

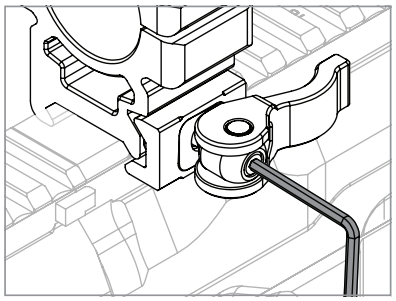

1. Állítsa a kart nyitott (oldott) helyzetbe. Szerelje fel a sínre, majd fordítsa a kart teljesen zárt helyzetbe a működés ellenőrzéséhez.
2. Ha a szerelék nem szerelhető fel a sínre, a kar nem fordul el teljesen, vagy a szerelék lötyög a sínen, feszítés-beállítás szükséges. Nyitott helyzetben, a mellékelt szerszámmal (M2.5 imbusz), forgassa a feszítésállító csavart az óramutató járásával megegyező irányba a feszítés növeléséhez, és ellentétes irányba a csökkentéséhez.
3. A megfelelő feszítés akkor érhető el, amikor a szerelék stabilan rögzül a sínen, nincs mozgás, és a kar teljesen zárt helyzetben van. **MEGJEGYZÉS:** A kar zárásához és nyitásához szükséges erő ne legyen túlzott, ne igényeljen két kezet, de határozott mozdulatot igen.

A2. CÉLTÁVCSŐ FELSZERELÉSE

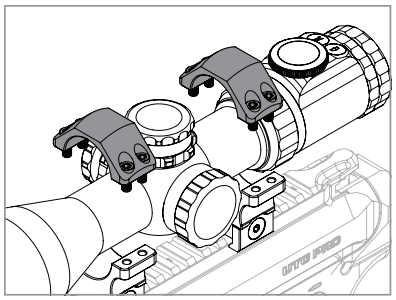

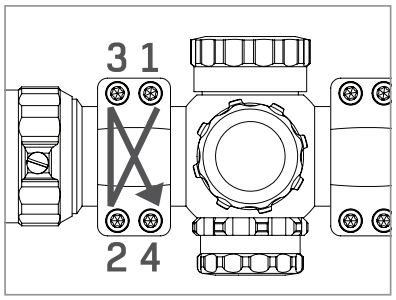

1. Távolítsa el a céltávcső gyűrűk vagy a szerelék felső feleit.
2. Szerelje fel a gyűrűket vagy a szereléket a sínre olyan pozícióban, amely figyelembe veszi a szükséges szemkíméletet (eye relief), és biztosítja a teljes látómezőt (FOV).
3. Szerelje vissza a felső feleket, és ügyeljen arra, hogy a rögzítőcsavarokat keresztirányú meghúzási mintában húzza meg. Húzza meg addig a pontig, ahol a céltávcső stabilan marad, de még elforgatható, illetve előre-hátra mozgatható.
4. Győződjön meg róla, hogy a szálkereszt vízszintben van, a megfelelő szemkímélet be van állítva, és a teljes látómező elérhető.

5. Véglegesen húzza meg a rögzítőcsavarokat keresztmintában. Javasolt nyomaték: 15 in-lbs.

B. MŰKÖDÉS

B1. AKKUMULÁTOR BEHELYEZÉSE

1. Csavarja le az elemtartó kupakot, amely a tornyok bal oldalán vagy az okulár végén található, hogy hozzáférjen az elemtartóhoz.
2. Helyezze be a CR2032 vagy CR1620 elemet (modelltől függően) úgy, hogy a + oldal felfelé nézzen.
3. Csavarja vissza az elemtartó kupakot, amíg szorosan rögzül.

B2. SZÁLKERESZT MEGVILÁGÍTÁS

B2-1. Piros–zöld megvilágítás

- Az optika főtestén, a torony mellett található fehér pont jelzi az aktuális megvilágítási beállítást.
- A keskenyedő sávok színe jelzi, hogy a szálkereszt zöld vagy piros megvilágításban van.
- A sávok szélességének növekedése és csökkenése jelzi a fényerőt: a legszélesebb a legfényesebb, a legkeskenyebb a legsötétebb.
- A fehér pont „R” vagy „G” jelhez igazítása kikapcsolja a megvilágítást.

B2-2. Szabadalmaztatott EZ-Tap® 36-színű megvilágítás

- Az R (piros) vagy G (zöld) gomb megnyomása bekapcsolja a megfelelő színű megvilágítást. További gombnyomások a különböző fényerőszintek között léptetnek.
- Mindkét R és G gomb 1 másodpercig történő nyomva tartása aktiválja (és deaktiválja) a 36-színű üzemmódot.
- Az R vagy G gomb további megnyomása a különböző színek között léptet. Lásd: ***Színindex táblázat***.
- Az R vagy G gomb 1 másodpercig történő nyomva tartása kikapcsolja a megvilágítást.

SZÍNINDEX TÁBLÁZAT

Intenzitás →

G

R

Co Szín lor ↓

Bíborvörös	Bogáncs	Szilva	Viola	Orchidea	Lila
Rózsaszín	Rózsabarna	Korall	Karmazsin	Barna	Gesztenyebarna
Sárga	Khaki	Narancs	Aranyvessző	Csokoládé	Olívazöld
Gyepzöld	Tiszta zöld	Tavaszzöld	Sötét olívazöld	Tengeri zöld	Erdőzöld
Cián	Azúr	Türkiz	Kadétkék	Sötét cián	Teal
Kék	Égkék	Dodger kék	Indigó	Éjfekete kék	Tengerészkék

B3. NAGYÍTÁS BEÁLLÍTÁSA

Változtatható nagyítású céltávcsöveknél a nagyítás a nagyítási gyűrű óramutató járásával ellentétes irányba történő forgatásával növelhető, és óramutató járásával megegyező irányba forgatva csökkenthető.
Megjegyzés: MIL/MOA jelölésű céltávcsöveknél ezek az értékek csak a legnagyobb nagyításon pontosak. Más nagyítási szinteken történő használat további számításokat igényel. A találati pont (POI) azonban minden nagyításon állandó marad, ha a központi szálkeresztet használja vagy a tornyokkal állít.

B4. DIOPTRIA BEÁLLÍTÁSA

A dioptria beállítása a céltávcső hátsó (okulár) részén található, és a szálkeresztet az Ön látásához igazítja az optimális tisztaság és éles kép érdekében.

A beállításhoz nézzen egy világos háttérre, hogy a szálkereszt jól látható legyen. Miközben néz, forgassa az okulárt vagy az okulár teljes házát (a modell függvényében) óramutató járásával megegyező vagy ellentétes irányba, amíg a szálkereszt élesnek és tisztának nem látszik. Fontos, hogy minden alkalommal fokozatosan állítsa, friss nézetből, mielőtt a szeme automatikusan alkalmazkodna.

Ha a céltávcső dioptria zárógyűrűvel rendelkezik, a beállítás után húzza meg a gyűrűt a rögzítéshez. Az állítható okulárházú modelleknél a zárógyűrűt óramutató járásával ellentétes irányba kell húzni a rögzítéshez. Az állítható okulárral rendelkező modelleknél óramutató járásával megegyező irányba kell húzni.

B5. PARALLAXIS BEÁLLÍTÁSA

A változtatható nagyítású céltávcsövek állítható parallaxis-szal rendelkeznek, amely a szálkeresztet a céltárgy képével azonos síkba helyezi, és kiküszöböli az optikai hibát. Állítsa be addig, amíg a céltárgy képe tiszta és éles nem lesz. A parallaxis akkor van helyesen beállítva, ha a szálkereszt teljesen mozdulatlan marad a célon, függetlenül a fej vagy a szem mozgásától.

A modell függvényében a parallaxis beállítás elöl található állítható objektíven vagy a céltávcső bal oldalán lévő toronyon keresztül történhet, és távolsági jelölésekkel van ellátva a közelítő beállításhoz, majd szemmel történő finomhangoláshoz.

B6. SZÉL- ÉS MAGASSÁGÁLLÍTÓ TORNYOK (W/E) RÖGZÍTÉSE ÉS OLDÁSA

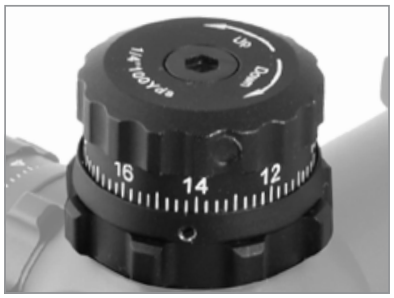

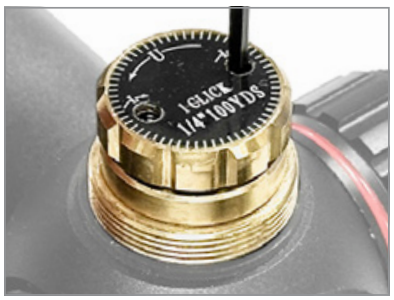

Az UTG céltávcsövek rögzíthető W/E tornyokkal rendelkeznek a véletlen állítás és a nullpont elvesztésének megakadályozására.

B6-1. Kupak nélküli tornyokkal rendelkező modellek

A torony alján található súrlódásos zárógyűrű elforgatva rögzíti a tornyot (óramutató járásával megegyező irányba), vagy lehetővé teszi az állítást (ellentétes irányba).

B6-2. Kupakos tornyokkal rendelkező modellek

A kupak eltávolítása után két kis rögzítőcsavar tartja a tornyot. A csavarok mellékelt szerszámmal történő meglazítása lehetővé teszi az állítást.

B7. A CÉLTÁVCSŐ BELÖVÉSE (NULLÁZÁS)

A céltávcső akkor van nullázva, amikor a lövedék találati pontja (POI) megegyezik a célzási ponttal (POA) a kiválasztott belövési távolságon. A kattintási érték minden torony felső felületén megtalálható.

B7-1. Széllállítás (windage)

A POI jobbra mozgatásához a széllállító tornyot (a céltávcső jobb oldalán) óramutató járásával ellentétes irányba kell forgatni, balra mozgatáshoz pedig óramutató járásával megegyező irányba.

B7-2. Magasságállítás (elevation)

A POI felfelé mozgatásához a magasságállító tornyot (a céltávcső tetején) óramutató járásával

ellentétes irányba kell forgatni, lefelé mozgatáshoz pedig óramutató járásával megegyező irányba.

B7-3. Nullpont visszaállítása

Az UTG céltávcsövek a tornyok alján található zárható súrlódásgyűrűvel rendelkeznek, és a nullázás után visszaállíthatók úgy, hogy a „0” jelölések hátrafelé nézzenek.

1. A rögzítőgyűrű meghúzása mellett a mellékelt szerszámmal lazítsa meg a torony tetején vagy körülötte lévő rögzítőcsavarokat, hogy a torony állíthatóvá váljon. Ne próbálja teljesen eltávolítani a csavarokat, mert rögzítettek.
2. Forgassa a tornyot, amíg a „0” jelölés hátrafelé nem néz.
3. Tartsa a tornyot a helyén, majd húzza meg ismét a csavarokat. Ne húzza túl.

C. KARBANTARTÁS ÉS GONDOZÁS

Lencsék: A lencsék tisztításához távolítsa el a nagyobb részecskéket optikai kefével. A finom részecskékhez használja a mellékelt mikroszálas kendőt. Ha a kendő szennyeződik, mossa ki langyos szappanos vízben, és hagyja levegőn megszáradni. További tisztításhoz használhat tiszta alkoholt, magas minőségű üvegtisztítót vagy desztillált vizet vattapálcikán. A hosszú távú teljesítmény érdekében tartsa a lencsefelületeket szennyeződéstől, olajtól és zsírtól mentesen. A lencsék védelme érdekében használaton kívül zárja le a mellékelt lencsevédőket.

Állítható részek: Bármely állítótorony meglazítása esetén tartsa távol folyadékoktól, szennyeződéstől és portól.

A céltávcső teste: Ha por, szennyeződés vagy ujjlenyomat kerül rá, törölje le tiszta, száraz kendővel. Ne használja a mellékelt mikroszálas kendőt.

Tárolás: A céltávcsövet jól szellőző, száraz és sötét helyen tárolja. Ha nedves, tárolás előtt szárítsa meg. Hosszabb tárolás esetén távolítsa el az elemet.

D. ÉLETHOSSZIG TARTÓ GARANCIA

A Leapers® garantálja, hogy minden termék megfelel a közzétett specifikációknak, és mentes az anyag- és gyártási hibáktól. A Leapers® a hibás terméket a termék élettartama alatt kijavítja vagy kicseréli. A visszaküldési engedély (RA) számmal történő igazolás szükséges. Ha a termék gyártása megszűnik, a termék MSRP-jének megfelelő összegű jóváírás érvényesíthető a csere termékre.

Megjegyzés: Garanciánk nem terjed ki lopásra, elvesztésre, szándékos, véletlen vagy kozmetikai károkra, gondatlanságra, helytelen használatra, a szokásos karbantartáson túli szétszerelésre, illetve bármilyen jogosulatlan javításra vagy módosításra.

Kérjük, legyen óvatos, amikor termékeket vásárol a másodlagos piacon. A használtan vásárolt Leapers® terméket mindig a vásárló saját felelősségére vásárolja meg. Nem tudjuk garantálni, hogy a megvásárolt termék sorozatszám nélkül eredeti, vagy minden szükséges alkatrésszel teljes, kivéve, ha visszaküldjük és megvizsgáljuk.

A Leapers® fenntartja a jogot, hogy a szellemi tulajdonjogok és a felhasználás alapján lefoglalja a hamisított termékeket, és mindig azt ajánlja, hogy a Leapers® termékeket jó hírű kiskereskedőknél vásárolja meg.

Kérjük, hívjon minket a ***+1 (734) 542-1500***-as telefonszámon vagy küldjön e-mailt a ***office@leapers.com*** címre. Ügyfélszolgálati megkeresést a ***www.leapers.com/contact-us*** weboldalunkon keresztül, vagy garanciális kérelmet a ***www.leapers.com/support/lifetime-warranty*** címen nyújthat be.

MANUALE D’USO (ITALIANO)

INDICE

A. INSTALLAZIONE DEGLI ANELLI PER OTTICA O DEL SUPPORTO 95
A1. Blocco a leva a sgancio rapido (QD) 95
A2. Installazione del cannocchiale 95
B. FUNZIONAMENTO 96
B1. Installazione della batteria 96
B2. Illuminazione del reticolo 96
B2-1. Illuminazione rosso-verde
B2-2. Illuminazione brevettata EZ-Tap® 36-Color
B3. Regolazione dell’ingrandimento 97
B4. Regolazione del diottrio 97
B5. Regolazione della parallasse 98
B6. Blocco e sblocco delle torrette di deriva e alzo (W/E) 98
B6-1. Cannocchiali con torrette non coperte
B6-2. Cannocchiali con torrette coperte
B7. Azzeramento del cannocchiale 98
B7-1. Regolazione della deriva
B7-2. Regolazione dell’alzo
B7-3. Ripristino dello zero
C. CURA E MANUTENZIONE 99
D. GARANZIA A VITA 99

⚠ **ATTENZIONE:** Seguire le istruzioni del prodotto prima dell'installazione! Prima dell'installazione assicurarsi che l'arma sia scarica. Assicurarsi di seguire scrupolosamente tutte le regole di base per la sicurezza delle armi da fuoco e per la gestione, l'uso e la legalità dell'arma. L'uso o l'installazione impropria del prodotto può causare danni, lesioni o morte. Si raccomanda l'installazione da parte di un armaiolo competente. La modifica del prodotto o dell'arma può annullare la garanzia.

A. INSTALLAZIONE DEGLI ANELLI PER OTTICA O DEL SUPPORTO

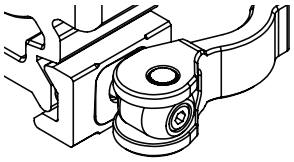

QD Lever Lock
(Istruzioni di seguito)

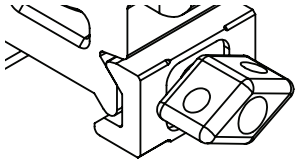

Twist Lock
(35 in-lbs)

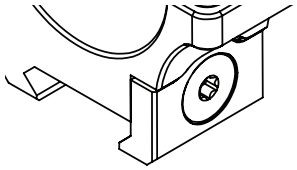

Torx Screw Locking
(35 in-lbs)

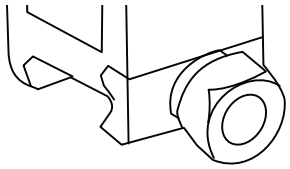

Hex Thumb Nut
(35 in-lbs)

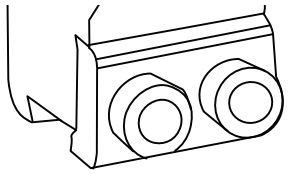

Hex Screw Locking
(35 in-lbs)

A1. BLOCCO A LEVA A SGANCIO RAPIDO (QD)

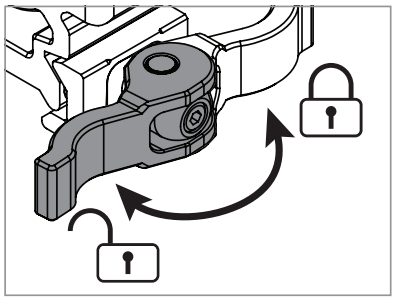

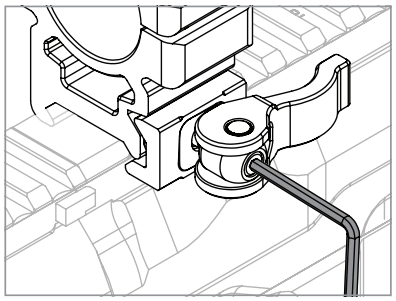

1. Portare la leva in posizione sbloccata. Installare sulla guida e ruotare completamente la leva in posizione bloccata per verificare il funzionamento.
2. Se il supporto non può essere installato sulla guida, la leva non riesce a ruotare completamente oppure il montaggio risulta lasco sulla guida; è necessario regolare la tensione. In posizione sbloccata e utilizzando l'attrezzo incluso (chiave esagonale M2.5), ruotare la vite di regolazione della tensione in senso orario per aumentare la tensione e in senso antiorario per ridurla.
3. La tensione corretta si ottiene quando il supporto è fissato saldamente alla guida senza alcun movimento e la leva è completamente in posizione bloccata. **NOTA:** la forza necessaria per bloccare e sbloccare la leva non deve essere eccessiva né richiedere due mani, ma deve comunque richiedere un'azione decisa.

A2. INSTALLAZIONE DEL CANNOCCHIALE

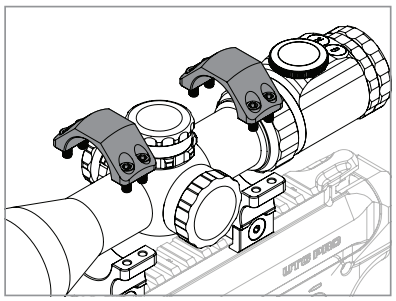

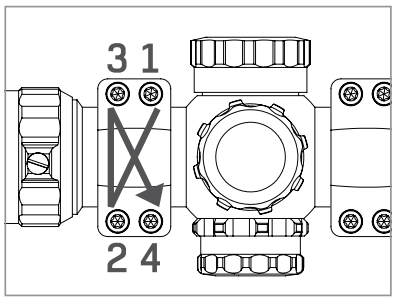

1. Rimuovere le metà superiori degli anelli del cannocchiale o del supporto.
2. Installare gli anelli o il supporto sulla guida in una posizione che tenga conto del corretto eye relief (distanza dall'occhio) e garantisca un campo visivo completo (FOV).
3. Reinstallare le metà superiori degli anelli o del supporto, facendo attenzione a serrare le viti di bloccaggio con un ordine a croce. Serrare fino a un punto in cui il cannocchiale rimane in posizione ma può ancora essere ruotato e spostato avanti e indietro.

4. Assicurarsi che il reticolo sia livellato, con il corretto eye relief e un FOV completo.
5. Serrare completamente le viti di bloccaggio con schema a croce. Coppia di serraggio consigliata: 15 in-lbs.

B. FUNZIONAMENTO

B1. INSTALLAZIONE DELLA BATTERIA

Svitare il tappo della batteria situato sul lato sinistro delle torrette o sulla parte posteriore (oculare) dell'ottica per accedere al vano batteria.

1. Inserire la batteria CR2032 o CR1620 (a seconda del modello di cannocchiale) con il polo + rivolto verso l'alto.
2. Riavvitare il tappo della batteria fino a serrarlo saldamente.

B2. ILLUMINAZIONE DEL RETICOLO

B2-1. Illuminazione rosso-verde

- Il punto bianco situato sul corpo principale dell'ottica, sul lato della torretta, indica l'impostazione di illuminazione corrente.
- Il colore delle bande rastremate indica se il reticolo è illuminato in verde o in rosso.
- L'allargamento e il restringimento delle bande indicano la luminosità dell'illuminazione: la larghezza massima è la più luminosa e la minima la più fioca.
- Allineando il punto bianco con "R" o "G" si disattiva l'illuminazione.

B2-2. Illuminazione brevettata EZ-Tap® 36-Color

- Premendo il pulsante R (rosso) o G (verde) si attiva l'illuminazione nel colore corrispondente. Pressioni successive del pulsante consentono di scorrere tra le diverse intensità di luminosità.
- Tenendo premuti entrambi i pulsanti R e G per 1 secondo si attiva (e disattiva) la modalità a 36 colori.
- Ulteriori pressioni del pulsante R o G consentono di scorrere tra i diversi colori. Vedere ***Tabella indice colori***.
- Tenendo premuto R o G per 1 secondo si spegne l'illuminazione.

TABELLA INDICE COLORI

Intensità → (G)

Colore ↓ (R)

Magenta	Thistle	Plum	Violet	Orchid	Purple
Pink	Rosy Brown	Coral	Crimson	Brown	Maroon
Yellow	Khaki	Orange	Golden Rod	Chocolate	Olive
Lawn Green	Plain Green	Spring Green	Olive Drab	Sea Green	Forest Green
Cyan	Azure	Turquoise	Cadet Blue	Dark Cyan	Teal
Blue	Sky Blue	Dodger Blue	Indigo	Midnight Blue	Navy

B3. REGOLAZIONE DELL'INGRANDIMENTO

Per i cannocchiali a ingrandimento variabile, regolare l'ingrandimento ruotando l'anello di regolazione in senso antiorario per ingrandire e in senso orario per ridurre lo zoom. **NOTA:** per i cannocchiali con misurazioni MIL/MOA, tali valori sono accurati solo alla massima potenza. L'utilizzo delle misurazioni a ingrandimenti diversi da quello massimo richiede calcoli aggiuntivi. Il punto d'impatto (POI), tuttavia, rimane costante a tutti gli ingrandimenti quando si utilizza il reticolo centrale o si effettuano regolazioni sulle torrette.

B4. REGOLAZIONE DEL DIOTTRIO

Regolata all'estremità posteriore (oculare) del cannocchiale, la regolazione del diottrio consente di mettere a fuoco il reticolo in base alla propria visione per ottenere la massima nitidezza e qualità dell'immagine.

Per la regolazione, osservare uno sfondo chiaro per visualizzare chiaramente il reticolo. Mentre si osserva, ruotare l'oculare o l'intero blocco oculare (a seconda del modello del cannocchiale) in senso orario o antiorario fino a quando il reticolo appare nitido e ben definito. È importante effettuare la regolazione in modo graduale, osservando ogni volta una nuova visualizzazione del reticolo e prima che gli occhi si adattino automaticamente nel tempo.

Se il cannocchiale è dotato di un anello di blocco del diottrio, dopo la regolazione serrarlo per fissare la posizione. Per i modelli con oculare regolabile, ruotare l'anello di blocco in senso antiorario fino al serraggio. Per i modelli con oculare regolabile del diottrio, ruotare in senso orario fino al serraggio.

B5. REGOLAZIONE DELLA PARALLASSE

I cannocchiali a ingrandimento variabile sono dotati di regolazione della parallasse per allineare il reticolo sullo stesso piano dell'immagine del bersaglio ed eliminare errori ottici. Regolare fino a ottenere un'immagine nitida e chiara del bersaglio. La parallasse è corretta quando il reticolo rimane completamente stabile sul bersaglio, indipendentemente dai movimenti della testa o degli occhi.

A seconda del modello del cannocchiale, la regolazione della parallasse può avvenire tramite l'obiettivo regolabile anteriore o tramite la torretta laterale sinistra ed è contrassegnata con incrementi di distanza per un primo avvicinamento, seguito da una regolazione fine visiva.

B6. BLOCCO E SBLOCCO DELLE TORRETTE DI DERIVA E ALZO (W/E)

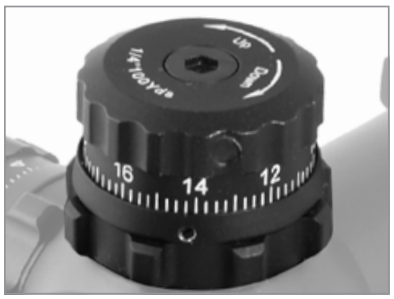

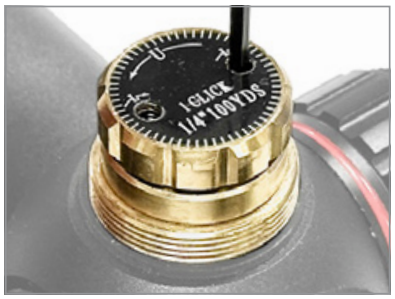

I cannocchiali UTG sono dotati di torrette W/E bloccabili per prevenire regolazioni accidentali e perdita dello zero.

B6-1. Cannocchiali con torrette non coperte

Un anello di bloccaggio a frizione alla base della torretta, quando ruotato, blocca la torretta (in senso orario) o consente la regolazione (in senso antiorario).

B6-2. Cannocchiali con torrette coperte

Una volta rimosso il tappo, una coppia di piccole viti di fissaggio blocca la torretta in posizione. Allentando le viti con l'attrezzo incluso è possibile effettuare le regolazioni.

B7. AZZERAMENTO DEL CANNOCCHIALE

Il cannocchiale è azzerato quando il punto d'impatto del proiettile (POI) coincide con il punto di mira (POA) alla distanza di azzeramento desiderata. Il valore del click è indicato sulla superficie superiore di ciascuna torretta.

B7-1. Regolazione della deriva

Per spostare il POI verso destra, ruotare la torretta di deriva (lato destro del cannocchiale) in senso antiorario e in senso orario per spostarlo verso sinistra.

B7-2. Regolazione dell’alzo

Per spostare il POI verso l’alto, ruotare la torretta di alzo (parte superiore del cannocchiale) in senso antiorario e in senso orario per spostarlo verso il basso.

B7-3. Ripristino dello zero

I cannocchiali UTG con anelli di bloccaggio a frizione alla base delle torrette sono inoltre ripristinabili a zero, consentendo di riallineare le torrette dopo l’azzeramento in modo che l’indicatore “0” sia rivolto verso il retro.

1. Con l’anello di bloccaggio serrato, utilizzare l’attrezzo incluso per allentare le viti di blocco sulla parte superiore o attorno alla circonferenza della torretta per disaccoppiarla dalla regolazione. Non rimuovere completamente le viti poiché sono fissate.
2. Ruotare la torretta fino a quando l’indicatore “0” è rivolto verso il retro.
3. Tenere ferma la torretta e riserrare le viti di bloccaggio. Non serrare eccessivamente.

C. CURA E MANUTENZIONE

Lenti: per la pulizia rimuovere eventuali particelle di grandi dimensioni con una spazzola per lenti ottiche. Per particelle fini, utilizzare il panno in microfibra fornito. Se il panno si sporca, lavarlo con acqua tiepida e sapone e lasciarlo asciugare all’aria. Per una pulizia più approfondita, è possibile utilizzare alcol puro, detergente per vetri di alta qualità o acqua distillata su un cotton fioc. Per garantire prestazioni durature, mantenere le superfici delle lenti libere da sporco, olio e grasso. Per proteggere al meglio le lenti, chiudere i copriobiettivi quando il cannocchiale non è in uso.

Caratteristiche regolabili: quando una torretta di regolazione è allentata, mantenerla priva di liquidi, sporco o polvere.

Corpo del cannocchiale: se sporco, polvere o impronte si accumulano sul corpo, pulire con un panno asciutto e pulito. Non utilizzare il panno in microfibra incluso.

Conservazione: conservare il cannocchiale in un luogo ben ventilato, asciutto e buio. Se bagnato, asciugarlo prima della conservazione. In caso di stoccaggio prolungato, rimuovere la batteria.

D. GARANZIA A VITA

Leapers® garantisce che tutti i prodotti sono conformi alle specifiche pubblicate e sono privi di difetti di materiale e di lavorazione. Leapers® riparerà o sostituirà un prodotto difettoso per tutta la durata di vita del prodotto stesso. È necessaria la verifica tramite un numero di autorizzazione al reso (RA). Se il prodotto è fuori produzione, il credito per l'importo dell'MSRP del prodotto può essere applicato a un articolo sostitutivo.

NOTA: La nostra garanzia non si estende a furto, perdita, danni intenzionali, accidentali o estetici, negligenza, uso improprio, smontaggio al di là della normale manutenzione o qualsiasi riparazione o alterazione non autorizzata.

Si prega di prestare attenzione quando si acquistano prodotti sul mercato secondario. Un prodotto Leapers® acquistato di seconda mano è sempre a rischio e pericolo dell'acquirente. Non possiamo garantire che il prodotto acquistato sia autentico senza numero di serie o completo di tutte le parti necessarie se non viene restituito e ispezionato.

Leapers® si riserva il diritto di confiscare i prodotti contraffatti in base ai nostri diritti di proprietà intellettuale e all'uso che ne facciamo e raccomanda sempre di acquistare i prodotti Leapers® attraverso rivenditori affidabili.

Non esitate a chiamarci al numero ***+1 (734) 542-1500*** o a inviarci un'e-mail all'indirizzo ***office@leapers.com***. È possibile inviare una richiesta di assistenza clienti tramite il nostro sito Web all'indirizzo ***www.leapers.com/contact-us*** o una richiesta di garanzia all'indirizzo ***www.leapers.com/support/lifetime-warranty***.

NAUDOJIMO VADOVAS (LIETUVIŲ)

TURINYS

A. OPTINIO TAIKIKLIO ŽIEDŲ ARBA MONTAŽO (KRONŠTEINO) MONTAVIMAS 102

A1. Greito nuėmimo (QD) svirtinis fiksatorius 102

A2. Optinio taikiklio montavimas 102

B. NAUDOJIMAS 103

B1. Baterijos įdėjimas 103

B2. Nusitaikymo tinklelio apšvietimas 103

B2-1. Raudonas–žalias apšvietimas

B2-2. Patentuotas EZ-Tap® 36-Color apšvietimas

B3. Didinimo reguliavimas 104

B4. Dioptrijų reguliavimas 104

B5. Paralakso reguliavimas 105

B6. Horizontaliojo ir vertikaliojo reguliavimo (W/E) būgnelių užrakinimas ir atrakinimas . 105

B6-1. Taikikliai su būgneliais be dangtelių

B6-2. Taikikliai su būgneliais su dangteliais

B7. Taikiklio prišaudymas 105

B7-1. Horizontalus reguliavimas

B7-2. Vertikalus reguliavimas

B7-3. Nulinio taško atstatymas

C. PRIEŽIŪRA IR EKSPLOATACIJA 106

D. VISO GYVENIMO GARANTIJA 106

⚠ **ĮSPĖJIMAS:** Prieš montuodami laikykitės gaminio instrukcijų! Prieš montuodami įsitikinkite, kad šaunamasis ginklas yra neužtaisytas. Būtinai griežtai laikykitės visų pagrindinių šaunamojo ginklo saugos taisyklių ir saugaus elgesio su šaunamuoju ginklu, jo naudojimo ir teisėtumo taisyklių. Netinkamas gaminio naudojimas ar montavimas gali sukelti žalą, sužalojimą ar mirtį. Rekomenduojama, kad įrengimą atliktų kompetentingas ginklų meistras. Modifikavus gaminį arba šaunamąjį ginklą, gali būti panaikinta garantija.

A. OPTINIO TAIKIKLIO ŽIEDŲ ARBA MONTAŽO (KRONŠTEINO) MONTAVIMAS

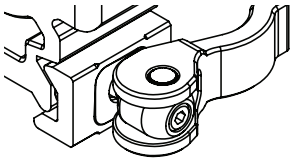

QD Lever Lock
(Instrukcija žemiau)

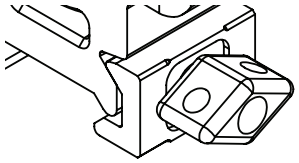

Twist Lock
(35 in-lbs)

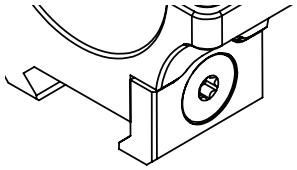

Torx Screw Locking
(35 in-lbs)

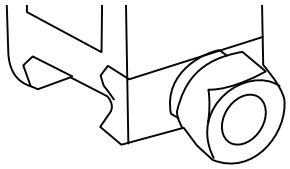

Hex Thumb Nut
(35 in-lbs)

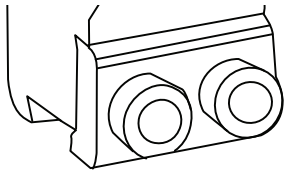

Hex Screw Locking
(35 in-lbs)

A1. GREITO NUĖMIMO (QD) SVIRTINIS FIKSATORIUS

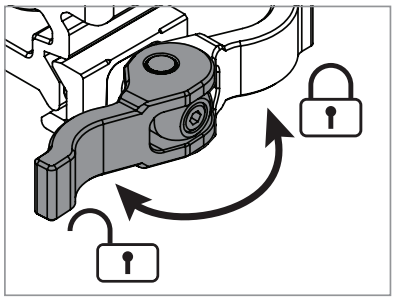

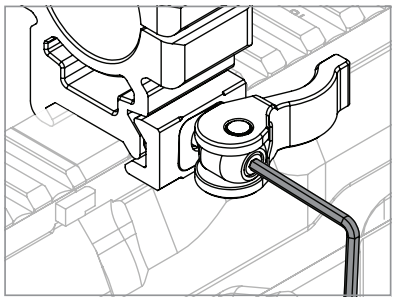

1. Pasukite svirtį į atrakintą padėtį. Sumontuokite ant bėgelio ir visiškai pasukite svirtį į užrakintą padėtį, kad patikrintumėte veikimą.
2. Jei montažo (kronšteino) neįmanoma sumontuoti ant bėgelio, svirtis visiškai nepasisuka arba montažas kliba ant bėgelio – būtina sureguliuoti įtempimą. Svirčiai esant atrakintoje padėtyje, pridedamu įrankiu (M2.5 šešiabriauniu raktu) sukite įtempimo reguliavimo varžtą pagal laikrodžio rodyklę, kad padidintumėte įtempimą, arba prieš laikrodžio rodyklę, kad sumažintumėte.
3. Tinkamas įtempimas pasiekiamas tada, kai montažas tvirtai, be jokio klibėjimo užsifiksuoja ant bėgelio, o svirtis yra visiškai pasukta į užrakintą padėtį. **PASTABA:** jėga, reikalinga svirčiai užrakinti ir atrakinti, neturi būti per didelė ar reikalaujanti dviejų rankų, tačiau tam turi reikėti sąmoningų pastangų.

A2. OPTINIO TAIKIKLIO MONTAVIMAS

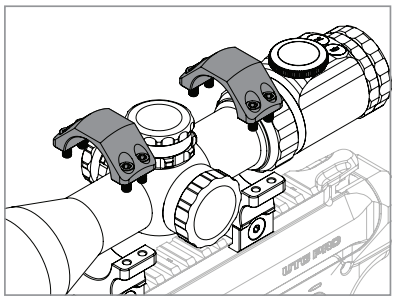

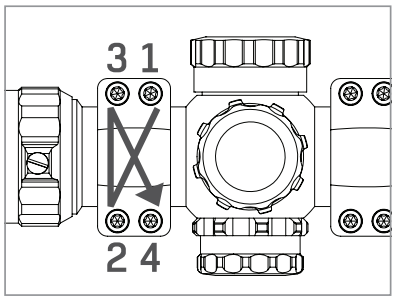

1. Nuimkite viršutines optinio taikiklio žiedų arba montažo puses.
2. Sumontuokite optinio taikiklio žiedų arba montažą ant bėgelio tokioje padėtyje, kuri užtikrintų reikiamą atstumą nuo akies iki tūtelės (eye relief) ir pilną matymo lauką (FOV).
3. Vėl uždėkite viršutines optinio taikiklio žiedų arba montažo puses, atsargiai priveržtdami fiksavimo varžtus kryžmine tvarka. Priveržkite tiek, kad taikiklis laikytųsi vietoje, tačiau vis tiek galėtų suktis bei judėti pirmyn ir atgal.
4. Įsitikinkite, kad nusitaikymo tinklelis yra lygus, o reikiamas atstumas nuo akies iki tūtelės bei

pilnas matymo laukas (FOV) – pasiekti.

5. Vasiškai priveržkite fiksavimo varžtus kryžmine tvarka. Rekomenduojama užveržimo jėga yra 15 in-lbs.

B. NAUDOJIMAS

B1. BATERIJOS ĮDĖJIMAS

1. Atsukite baterijos dangtelį, esantį kairėje reguliavimo būgnelių pusėje arba optikos okuliaro viršuje, kad pasiektumėte baterijos skyrių.
2. Įdėkite CR2032 arba CR1620 bateriją (priklausomai nuo taikiklio modelio) į skyrių taip, kad „+“ pusė būtų nukreipta į viršų.
3. Vėl užsukite baterijos dangtelį ir tvirtai jį priveržkite.

B2. NUSITAIKYMO TINKLELIO APŠVIETIMAS

B2-1. Raudonas–žalias apšvietimas

- Baltas taškas, esantis ant pagrindinio optikos korpuso šalia reguliavimo būgnelio, rodo esamą apšvietimo nustatymą.
- Siaurėjančių juostų spalva nurodo, ar tinklelis šviečia žaliai, ar raudonai.
- Juostų platėjimas ir siaurėjimas rodo, kokiu ryškumu švies nusitaikymo tinklelis: plačiausia dalis yra ryškiausia, o siauriausia – blausiausia.
- Sutreminus baltą tašką su raidėmis „R“ arba „G“, apšvietimas išjungiamas.

B2-2. Patentuotas EZ-Tap® 36-Color apšvietimas

- Paspaudus mygtuką „R“ (raudona) arba „G“ (žalia), įjungiamas atitinkamos spalvos apšvietimas. Papildomi mygtuko paspaudimai keičia apšvietimo intensyvumo lygius.
- Palaikius paspaustus abu „R“ ir „G“ mygtukus 1 sekundę, aktyvuojamas (ir deaktyvuojamas) EZ-Tap® 36-Color apšvietimo režimas.
- Papildomais „R“ arba „G“ mygtukų paspaudimais perjungiamos skirtingos spalvos. Žr. ***Spalvų indeksų lentelę***.
- Palaikius paspaustą „R“ arba „G“ mygtuką 1 sekundę, apšvietimas išjungiamas.

SPALVŲ INDEKSŲ LENTELĖ

Ryškumo intensyvumas →

G

R

Spalva ↓

Purpurinė	Usnies	Slyvų	Violetinė	Orchidėjų	Tamsiai violetinė
Rožinė	Rausvai ruda	Koralinė	Karmino	Ruda	Kaštoninė
Geltona	Chaki	Oranžinė	Auksinė	Šokoladinė	Alyvuogių
Vejos žalia	Žalia	Pavasario žalia	Tamsi alyvuogių	Jūros žalia	Miško žalia
Žalsvai mėlyna	Žydra	Turkio	Pilkai mėlyna	Tamsi žalsvai mėlyna	Melsvai žalia
Mėlyna	Dangaus mėlyna	Ryškiai mėlyna	Indigo	Nakties mėlyna	Tamsiai mėlyna

B3. DIDINIMO REGULIAVIMAS

Kintamo didinimo optiniuose taikikliuose didinimas reguliuojamas sukant didinimo keitimo žiedą prieš laikrodžio rodyklę, kad vaizdas būtų priartintas, ir pagal laikrodžio rodyklę, kad būtų nutolintas. **PASTABA:** taikikliuose su MIL/MOA padalomis šie matavimai yra tikslūs tik esant didžiausiam didinimui. Naudojant matavimus kitame didinime, nei didžiausias, reikalingi papildomi skaičiavimai. Tačiau pataikymo taškas (POI) išlieka pastovus visuose didinimo lygiuose, naudojant centrinį tinklelio kryželį arba sukant reguliavimo būgnelius.

B4. DIOPTRIJŲ REGULIAVIMAS

Reguliuojamas pačioje taikiklio galinėje (okuliaro) dalyje; dioptrijų reguliavimas leidžia tiksliai pritaikyti nusitaikymo tinklelį prie jūsų individualaus regėjimo, užtikrinant optimalų aiškumą ir ryškią vaizdo kokybę.

Norėdami sureguliuoti, nukreipkite žvilgsnį į šviesų foną, kad aiškiai matytumėte nusitaikymo tinklelį. Žiūrėdami sukite okuliarą arba visą okuliaro korpusą (priklausomai nuo taikiklio modelio) pagal arba prieš laikrodžio rodyklę, kol nusitaikymo tinklelis taps aiškus ir ryškus. Svarbu reguliuoti palaipsniui, kaskart iš naujo pažvelgiant į tinklelį, kol jūsų akys nespėjo automatiškai prisitaikyti prie vaizdo.

Jei jūsų taikiklis turi dioptrijų fiksavimo žiedą, atlikę reguliavimą, priveržkite fiksavimo žiedą, kad užfiksuotumėte dioptrijų nustatymą vietoje. Taikikliuose su reguliuojamu okuliaro korpusu sukite fiksavimo žiedą prieš laikrodžio rodyklę, kol jis bus priveržtas. Taikikliuose su reguliuojamu okuliaru sukite pagal laikrodžio rodyklę, kol bus priveržtas.

B5. PARALAKSO REGULIAVIMAS

Kintamo didinimo taikikliai turi reguliuojamą paralaksą, kuris leidžia nustatyti nusitaikymo tinklelį toje pačioje plokštumoje kaip ir taikinio vaizdas bei pašalinti optinę paklaidą. Reguliuokite tol, kol taikinio vaizdas taps aiškus ir ryškus. Paralaksas yra pašalintas, kai nusitaikymo tinklelis lieka visiškai nejudantis ant taikinio, nepaisant jokių jūsų galvos ar akių judesių.

Priklausomai nuo kintamo didinimo taikiklio modelio, paralaksą galima reguliuoti reguliuojamu objektyvu priekyje arba būgneliu kairėje taikiklio pusėje; jie yra sužymėti atstumo padalomis, kad galėtumėte nustatyti apytikslį atstumą, o vėliau tiksliai sureguliuoti iš akies.

B6. HORIZONTALIOJO IR VERTIKALIOJO REGULIAVIMO (W/E) BŪGNELIŲ UŽRAKINIMAS IR ATRAKINIMAS

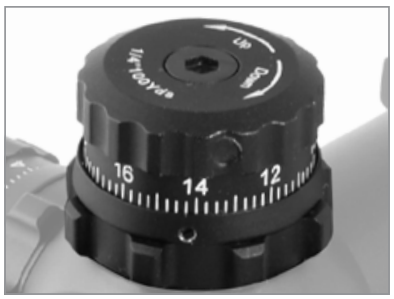

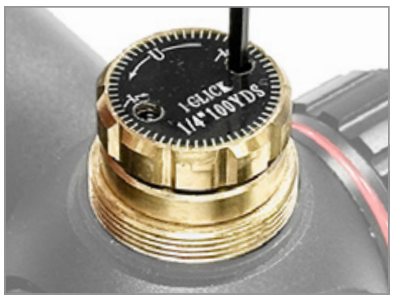

UTG optiniai taikikliai turi užrakinamus W/E būgnelius, kad būtų išvengta atsitiktinių reguliavimų ir prišaudymo (nulinio taško) praradimo.

B6-1. Taikikliai su būgneliais be dangtelių

Būgnelio pagrinde esantis frikcinis fiksavimo žiedas, jį pasukus, arba užfiksuoja būgnelį vietoje (pagal laikrodžio rodyklę), arba leidžia atlikti reguliavimus (prieš laikrodžio rodyklę).

B6-2. Taikikliai su būgneliais su dangteliais

Nuėmus dangtelius, du maži fiksavimo varžteliai užfiksuoja būgnelį vietoje. Atlaisvinus fiksavimo varžtelius pridedamu įrankiu, galima atlikti reguliavimus.

B7. TAIKIKLIO PRIŠAUDYMAS

Taikiklis yra prišaudytas (nustatytas į nulį), kai kulkos pataikymo taškas (POI) sutampa su jūsų nusitaikymo tašku (POA) pageidaujamu prišaudymo atstumu. Spragtelėjimo vertę galima rasti ant kiekvieno būgnelio viršutinės dalies.

B7-1. Horizontalus reguliavimas

Norėdami perkelti POI į dešinę, sukite horizontalaus reguliavimo būgnelį (dešinėje taikiklio pusėje) prieš laikrodžio rodyklę, o norėdami perkelti į kairę – pagal laikrodžio rodyklę.

B7-2. Vertikalus reguliavimas

Norėdami perkelti POI aukštyn, sukite vertikalau reguliavimo būgnelį (viršutinėje taikiklio pusėje) prieš laikrodžio rodyklę, o norėdami perkelti žemyn – pagal laikrodžio rodyklę.

B7-3. Nulinio taško atstatymas

UTG optiniai taikikliai su nulinio taško užrakinamais frikciniais fiksavimo žiedais būgnelių pagrinde papildomai turi nulinio taško atstatymo funkciją, leidžiančią atstatyti būgnelius po prišaudymo taip, kad „0“ žymos būtų nukreiptos atgal.

1. Esant priveržtam fiksavimo žiedui, pridedamu įrankiu atlaisvinkite fiksavimo varžtą (-us), esantį (-ius) būgnelio viršuje arba aplink jo perimetrą, kad atjungtumėte jį nuo reguliavimo mechanizmo. Nebandykite visiškai išsukti varžto (-ų), nes jis yra įtvirtintas (neišimamas).
2. Sukite būgnelį, kol „0“ žyma bus nukreipta atgal.
3. Laikykite būgnelį vietoje ir vėl priveržkite fiksavimo varžtą (-us). Neperveržkite.

C. PRIEŽIŪRA IR EKSPLOATACIJA

Lęšiai: Norėdami nuvalyti lęšius, pašalinkite visas dideles daleles optinių lęšių šepetėliu. Smulkioms dalelėms pašalinti naudokite pridedamą mikropluošto šluostę. Jei šluostė sutepama, išplaukite ją drungname muiluotame vandenyje ir palikite išdžiūti natūraliai. Norėdami dar kruopščiau nuvalyti lęšius, ant vatos pagaliuko galite užlašinti gryno alkoholio, kokybiško stiklų valiklio arba distiliuoto vandens. Kad užtikrintumėte ilgalaikį efektyvų veikimą, saugokite lęšių paviršius nuo purvo, alyvos, riebalų ir kt. Kad geriausiai apsaugotumėte lęšius, uždėkite pridedamus lęšių dangtelius, kai taikiklis nenaudojamas.

Reguliuojamos dalys: Kai bet kuris reguliavimo būgnelis yra atlaisvintas, saugokite jį nuo skysčių, purvo ar dulkių.

Taikiklio korpusas: Jei ant taikiklio korpuso susikaupė purvo, dulkių, pirštų atspaudų ir pan., tiesiog nuvalykite korpusą švaria, sausa šluoste. Nenaudokite pridedamos mikropluošto šluostės.

Laikymas: Laikykite taikiklį gerai vėdinamoje, saojoje ir tamsioje vietoje. Jei taikiklis yra drėgnas, prieš padėdami jį laikyti, nusausinkite. Jei taikiklį sandėliuojate ilgesnį laiką, išimkite iš jo bateriją.

D. VISO GYVENIMO GARANTIJA

„Leapers®“ garantuoja, kad visi gaminiai atitinka paskelbtas specifikacijas ir neturi medžiagų bei gamybos defektų. „Leapers®“ taisys arba pakeis sugedusį gaminį visą gaminio naudojimo laiką. Būtina patvirtinti, kad grąžinimo leidimas (RA) turi numerį. Jei gaminio gamyba nutraukta, gaminio MSRP dydžio kreditas gali būti taikomas pakaitiniam gaminiui įsigyti.

PASTABA: Mūsų garantija netaikoma vagystei, praradimui, tyčiniams, atsitiktiniams ar kosmetiniams pažeidimams, aplaidumui, netinkamam naudojimui, išardymui po įprastinės techninės priežiūros arba bet kokiam neleistinam remontui ar pakeitimui.

Pirkdami produktus antrinėje rinkoje būkite atsargūs. Pirkėjas visada rizikuoja įsigyti naudotą „Leapers®“ gaminį. Negalime garantuoti, kad įsigytas gaminys be serijos numerio ar sukomplektuotas su visomis reikalingomis dalimis yra originalus, nebent jis būtų grąžintas ir patikrintas.

„Leapers®“ pasilieka teisę konfiskuoti padirbtus gaminius, remdamasi savo intelektinės nuosavybės teisėmis ir naudojimu, ir visada rekomenduoja pirkti ‚Leapers®‘ gaminius iš patikimų mažmenininkų.

Skambinkite mums telefonu ***+1 (734) 542-1500*** arba rašykite el. paštu ***office@leapers.com***. Klientų aptarnavimo užklausą galite pateikti mūsų svetainėje adresu ***www.leapers.com/contact-us*** arba garantinį užklausimą adresu ***www.leapers.com/support/lifetime-warranty***.

LIETOTĀJA ROKASGRĀMATA (LATVIEŠU)

SATURS

A. OPTISKĀ TĒMĒKĻA GREDZENU VAI KRONŠTEINA UZSTĀDĪŠANA 109
A1. Ātrās noņemšanas (QD) sviras fiksators 109
A2. Optiskā tēmēkļa uzstādīšana 109
B. LIETOŠANA 110
B1. Baterijas uzstādīšana 110
B2. Mērķēšanas tīkliņa izgaismojums 110
B2-1. Sarkanais–zaļais izgaismojums
B2-2. Patentētais EZ-Tap® 36-Color izgaismojums
B3. Palielinājuma regulēšana 111
B4. Dioptriju regulēšana 111
B5. Paralakses regulēšana 112
B6. Sānu un augstuma korekcijas (W/E) torņu bloķēšana un atbloķēšana 112
B6-1. Tēmēkļi ar torņiem bez vāciņiem
B6-2. Tēmēkļi ar torņiem ar vāciņiem
B7. Tēmēkļa prišaude 112
B7-1. Sānu korekcijas regulēšana
B7-2. Augstuma korekcijas regulēšana
B7-3. Nulles pozīcijas atiestatīšana
C. APKOPE UN UZTURĒŠANA 113
D. MŪŽA GARANTIJA 113

⚠ **BRĪDINĀJUMS:** Pirms uzstādīšanas ievērojiet produkta instrukcijas! Pirms uzstādīšanas pārliecinieties, ka šaujamierocis nav uzlādēts. Noteikti stingri ievērojiet visus šaujamieroča drošības pamatnoteikumus un drošas apiešanās ar šaujamieroci, tā lietošanas un likumības noteikumus. Nepareiza izstrādājuma lietošana vai uzstādīšana var izraisīt bojājumus, traumas vai nāvi. Ierīci ieteicams uzstādīt kompetentam šaujamieroču meistaram. Izstrādājuma vai šaujamieroča pārveidošana var anulēt garantiju.

A. OPTISKĀ TĒMĒKĻA GREDZENU VAI KRONŠTEINA UZSTĀDĪŠANA

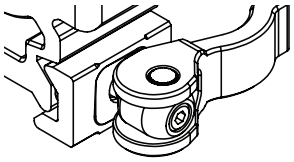

QD Lever Lock
(Instrukcija zemāk)

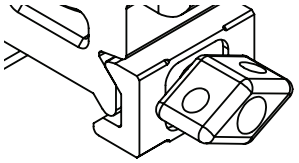

Twist Lock
(35 in-lbs)

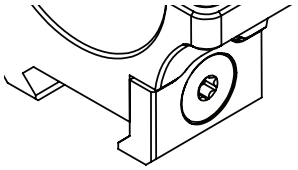

Torx Screw Locking
(35 in-lbs)

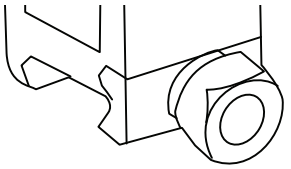

Hex Thumb Nut
(35 in-lbs)

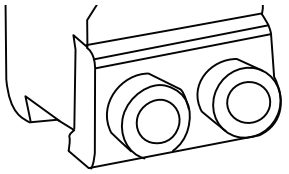

Hex Screw Locking
(35 in-lbs)

A1. ĀTRĀS NOŅEMŠANAS (QD) SVIRAS FIKSATORS

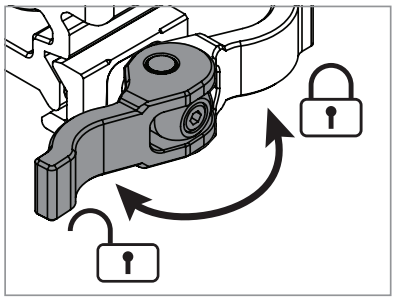

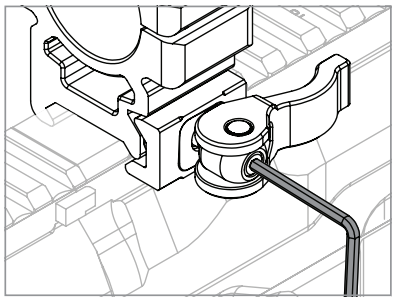

1. Pagrieziet sviru atbloķētā pozīcijā. Uzstādiet uz sliedes un pilnībā pagrieziet sviru bloķētā pozīcijā, lai pārbaudītu darbību.
2. Ja kronšteinu nevar uzstādīt uz sliedes, sviru nevar pilnībā pagriezt vai kronšteina stiprinājums uz sliedes ir vaļīgs, ir jāveic nospriegojuma regulēšana. Atbloķētā pozīcijā, izmantojot komplektācijā iekļauto instrumentu (M2.5 sešstūra atslēgu), grieziet nospriegojuma regulēšanas skrūvi pulksteņrādītāja virzienā, lai palielinātu, vai pretēji pulksteņrādītāja virzienam, lai samazinātu nospriegojumu.
3. Pareizs nospriegojums ir sasniegts, kad kronšteins ir droši nostiprināts uz sliedes bez jebkādas kustības un svira ir pilnībā pagriezta bloķētā pozīcijā. **PIEZĪME:** Sviras bloķēšanai un atbloķēšanai nepieciešamajam spēkam nevajadzētu būt pārmērīgam vai tādam, kam nepieciešamas divas rokas, taču tam ir jāprasa mērķtiecīga piepūle.

A2. OPTISKĀ TĒMĒKĻA UZSTĀDĪŠANA

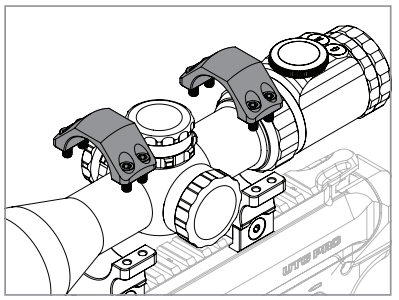

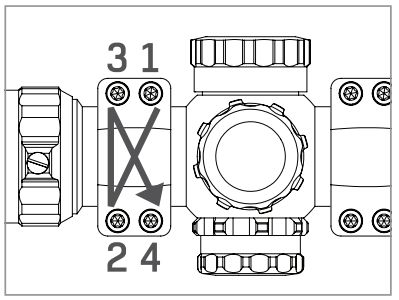

1. Noņemiet optiskā tēmēkļa gredzenu vai kronšteina augšējās daļas.
2. Uzstādiet optiskā tēmēkļa gredzenus vai kronšteinu uz sliedes tādā pozīcijā, kas nodrošina nepieciešamo attālumu no acs līdz okulāram (eye relief) un sniedz pilnu redzes lauku (FOV).
3. Uzstādiet atpakaļ optiskā tēmēkļa gredzenu vai kronšteina augšējās daļas, uzmanīgi pievelkot fiksācijas skrūves krusteniskā secībā. Pievelciet tās tiktāl, lai tēmēklis turētos vietā, taču to joprojām varētu pagriezt un pārvietot uz priekšu un atpakaļ.
4. Pārliecinieties, ka mērķēšanas tīkliņš ir taisns, ir sasniegts pareizs attālums no acs līdz okulāram un pilns redzes lauks (FOV).

5. Pilnībā pievelciet fiksācijas skrūves krusteniskā secībā. Rekomendējamais pievilkšanas griezes moments ir 15 in-lbs.

B. LIETOŠANA

B1. BATERIJAS UZSTĀDĪŠANA

1. Atskrūvējiet baterijas vāciņu, kas atrodas regulēšanas torņu kreisajā pusē vai optikas okulāra daļas augšpusē, lai piekļūtu baterijas nodalījumam.
2. Ievietojiet CR2032 vai CR1620 bateriju (atkarībā no tēmēkļa modeļa) nodalījumā ar tā "+" pusi uz augšu.
3. Uzskrūvējiet atpakaļ baterijas vāciņu, līdz tas ir droši pievilkts.

B2. MĒRĶĒŠANAS TĪKLIŅA IZGAISMOJUMS

B2-1. Sarkanais–zaļais izgaismojums

- Baltais punkts, kas atrodas uz optikas galvenā korpusa regulēšanas torņa sānos, norāda pašreizējo izgaismojuma iestatījumu.
- Sašaurināto joslu krāsa norāda, vai mērķēšanas tīkliņš ir izgaismots zaļā vai sarkanā krāsā.
- Joslu platuma palielināšanās un samazināšanās norāda, cik spilgts būs mērķēšanas tīkliņa izgaismojums: platākā daļa ir visspilgtākā, bet šaurākā – visbālākā.
- Salāgojot balto punktu ar burtu "R" vai "G", izgaismojums tiek izslēgts.

B2-2. Patentētais EZ-Tap® 36-Color izgaismojums

- Nospiežot pogu "R" (sarkans) vai "G" (zaļš), tiek ieslēgts attiecīgās krāsas izgaismojums. Papildu pogas nospiešanas reizes secīgi maina dažādas spilgtuma intensitātes.
- Turot nospiestas abas pogas "R" un "G" 1 sekundi, tiek aktivizēts (un deaktivizēts) 36 krāsu izgaismojuma režīms.
- Papildu "R" vai "G" pogu nospiešanas reizes secīgi pārslēdz dažādas krāsas. Skatīt ***Krāsu indeksa tabulu***.
- Turot nospiestu pogu "R" vai "G" 1 sekundi, izgaismojums tiek izslēgts.

KRĀSU INDEKSA TABULA

Intensitāte → (G)

Krāsa ↓ (R)

Fuksīna	Dadža krāsa	Plūmju	Violeta	Orhidejas	Purpura
Rozā	Rožbrūna	Koraļļu	Karmīnsarkana	Brūna	Kastaņbrūna
Dzeltena	Haki	Oranža	Zeltainā	Šokolādes	Olīvzaļa
Zāliena zaļa	Zaļa	Pavasara zaļa	Matēta olīvzaļa	Jūras zaļa	Meža zaļa
Ciāna	Azūra	Tirkīza	Kadetu zilā	Tumši ciāna	Zilganzaļa
Zila	Debesszila	Spilgti zila	Indigo	Pusnakts zilā	Tumši zilā

B3. PALIELINĀJUMA REGULĒŠANA

Maināma palielinājuma optiskajiem tēmēkļiem regulējiet palielinājumu, griežot palielinājuma gredzenu pretēji pulksteņrādītāja virzienam, lai tuvinātu, un pulksteņrādītāja virzienā, lai attālinātu. **Piezīme:** tēmēkļiem ar MIL/MOA skalām šie mērījumi ir precīzi tikai pie lielākā palielinājuma. Izmantojot mērījumus citos palielinājuma līmeņos, nevis maksimālajā, ir nepieciešami papildu aprēķini. Tomēr trāpījuma punkts (POI) saglabājas nemainīgs visos palielinājuma līmeņos, izmantojot centrālo tēmēšanas krustu vai veicot korekcijas ar regulēšanas torņiem.

B4. DIOPTRIJU REGULĒŠANA

Dioptriju regulēšana, kas tiek veikta tēmēkļa pašā aizmugurējā (okulāra) galā, precīzi pielāgo mērķēšanas tīkliņu jūsu individuālajai redzei, nodrošinot optimālu skaidrību un asu attēla kvalitāti.

Lai noregulētu, skatieties uz gaišu fonu, lai skaidri redzētu mērķēšanas tīkliņu. Skatīšanās laikā grieziet okulāru vai visu okulāra korpusu (atkarībā no tēmēkļa modeļa) pulksteņrādītāja virzienā vai pretēji tam, līdz mērķēšanas tīkliņš kļūst skaidrs un ass. Svarīgi ir regulēt pakāpeniski, katru reizi no jauna ieskatoties tīkliņā, pirms jūsu acis laika gaitā automātiski pielāgojas mērķēšanas tīkliņa attēlam.

Ja jūsu tēmēklim ir dioptriju fiksācijas gredzens, pēc regulēšanas pabeigšanas pievelciet fiksācijas gredzenu, lai nostiprinātu dioptriju iestatījumu savā vietā. Tēmēkļiem ar regulējamu okulāra korpusu grieziet fiksācijas gredzenu pretēji pulksteņrādītāja virzienam, līdz tas ir pievilkts. Tēmēkļiem ar regulējamu okulāru grieziet pulksteņrādītāja virzienā, līdz tas ir pievilkts.

B5. PARALAKSES REGULĒŠANA

Maināma palielinājuma tēmēkļiem ir regulējama paralakse, lai novietotu mērķēšanas tīkliņu tajā pašā plaknē, kurā atrodas mērķa attēls, un novērstu optisko kļūdu. Regulējiet, līdz mērķa attēls kļūst ass un skaidrs. Paralakse ir novērsta, kad mērķēšanas tīkliņš paliek pilnīgi nekustīgs uz mērķa, neatkarīgi no jebkādām jūsu galvas vai acu pozīcijas izmaiņām vai kustībām.

Atkarībā no maināma palielinājuma tēmēkļa paralakses regulēšanu var veikt, izmantojot regulējamo objektīvu priekšpusē vai torni tēmēkļa kreisajā pusē; tie ir marķēti ar attāluma iedaļām, lai palīdzētu iestatīt aptuvenu attālumu, ko pēc tam precīzi noregulē ar aci.

B6. SĀNU UN AUGSTUMA KOREKCIJAS (W/E) TORŅU BLOĶĒŠANA UN ATBLOĶĒŠANA

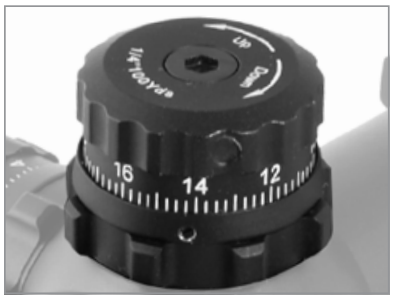

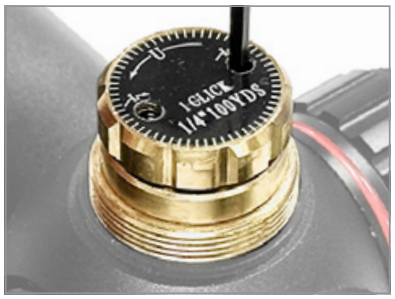

UTG optiskie tēmēkļi ir aprīkoti ar bloķējamiem W/E torņiem, lai novērstu nejaušu regulēšanu un prišaudes (nulles punkta) zaudēšanu.

B6-1. Tēmēkļi ar torņiem bez vāciņiem

Berzes fiksācijas gredzens torņa pamatnē, to pagriežot, vai nu nostiprina torni vietā (pulksteņrādītāja virzienā), vai ļauj veikt regulēšanu (pretēji pulksteņrādītāja virzienam).

B6-2. Tēmēkļi ar torņiem ar vāciņiem

Pēc vāciņu noņemšanas divas mazas fiksācijas skrūves nostiprina torni vietā. Atbrīvojot fiksācijas skrūves ar komplektācijā iekļauto instrumentu, var veikt regulēšanu.

B7. TĒMĒKĻA PRIŠAUDE

Jūsu tēmēklis ir prišauts (iestatīts uz nulli), kad lodes trāpījuma punkts (POI) sakrīt ar jūsu tēmēšanas punktu (POA) vēlamajā prišaudes attālumā. Klikšķa vērtība ir norādīta uz katra torņa augšējās virsmas.

B7-1. Sānu korekcijas regulēšana

Lai pārvietotu POI pa labi, grieziet sānu korekcijas regulēšanas torni (tēmēkļa labajā pusē) pretēji pulksteņrādītāja virzienam, un pulksteņrādītāja virzienā, lai pārvietotu pa kreisi.

B7-2. Augstuma korekcijas regulēšana

Lai pārvietotu POI uz augšu, grieziet augstuma korekcijas regulēšanas torni (tēmēkļa augšpusē) pretēji pulksteņrādītāja virzienam, un pulksteņrādītāja virzienā, lai pārvietotu uz leju.

B7-3. Nulles pozīcijas atiestatīšana

UTG optiskie tēmēkļi ar nulles pozīcijas bloķējamiem berzes fiksācijas gredzeniem torņu pamatnē papildus nodrošina nulles pozīcijas atiestatīšanu, ļaujot pēc prišaudes pabeigšanas atiestatīt torņus tā, lai "0" indikatori būtu vērsti uz aizmuguri.

1. Kad fiksācijas gredzens ir pievilkts, izmantojiet komplektācijā iekļauto instrumentu, lai atbrīvotu fiksācijas skrūvi(-es) torņa augšpusē vai ap tā perimetru, lai atvienotu to no regulēšanas mehānisma. Nemēģiniet pilnībā izskrūvēt skrūvi(-es), jo tā ir nostiprināta (neizņemama).
2. Grieziet torni, līdz "0" indikators ir vērsti uz aizmuguri.
3. Turiet torni vietā un no jauna pievelciet fiksācijas skrūvi(-es). Neuzgrieziet pārāk cieši.

C. APKOPE UN UZTURĒŠANA

Lēcas: Lai tīrītu lēcas, notīriet visas lielās daļiņas ar optisko lēcu birstīti. Sīku daļiņu notīrīšanai izmantojiet komplektācijā iekļauto mikrošķiedras drānu. Ja drāna kļūst netīra, izmazgājiet to remdenā ziepjūdenī un ļaujiet tai izžūt gaisā. Lai vēl rūpīgāk notīrītu lēcas, uz vates kociņa varat uzpilināt tīru spirtu, augstas klases stikla tīrīšanas līzzekli vai destilētu ūdeni. Lai nodrošinātu ilgstošu un efektīvu darbību, sargājiet lēcu virsmas no netīrumiem, eļļas, taukiem u.c. Lai vislabāk aizsargātu lēcas, aizveriet komplektācijā iekļautos lēcu vāciņus, kad tēmēklis netiek lietots.

Regulējamās daļas: Kad kāds regulēšanas tornis ir atbrīvots, sargājiet to no šķidrumiem, netīrumiem vai putekļiem.

Tēmēkļa korpuss: Ja uz tēmēkļa korpusa uzkrājas netīrumi, putekļi, pirkstu nospiedumi utt., vienkārši noslaukiet korpusu ar tīru, sausu drānu. Neizmantojiet komplektācijā iekļauto mikrošķiedras drānu.

Glabāšana: Glabājiet tēmēkli labi vēdināmā, sausā un tumšā vietā. Ja tēmēklis ir mitrs, pirms novietošanas glabāšanai to nosusiniet. Ja glabājat to ilgāku laika periodu, izņemiet bateriju no tēmēkļa.

D. MŪŽA GARANTIJA

Leapers® garantē, ka visi produkti atbilst publicētajām specifikācijām un tiem nav materiālu un izgatavošanas defektu. Leapers® salabos vai nomainīs defektīvu izstrādājumu uz visu tā kalpošanas laiku. Nepieciešama verifikācija, izmantojot atgriešanas atļaujas (RA) numuru. Ja produkta ražošana ir pārtraukta, kredītu produkta MSRP apmērā var piemērot rezerves izstrādājumam.

PIEZĪME: Mūsu garantija neattiecas uz zādzību, nozaudēšanu, tīšu, nejaušu, nejaušu vai kosmētisku bojājumu, nolaidību, nepareizu lietošanu, demontāžu ārpus parastās apkopes vai neatļautu remontu vai pārveidošanu.

Lūdzu, esiet piesardzīgi, iegādājoties produktus otrreizējā tirgū. Leapers® izstrādājumu, kas iegādāts no otrreizējās lietošanas, pircējs vienmēr iegādājas uz savu risku. Mēs nevaram garantēt, ka jūsu iegādātais izstrādājums bez sērijas numura vai komplektā ar visām nepieciešamajām detaļām ir oriģināls, ja vien tas nav atgriezts un pārbaudīts.

Leapers® patur tiesības konfiscēt viltotus izstrādājumus, pamatojoties uz mūsu intelektuālā īpašuma tiesībām un izmantošanu, un vienmēr iesaka iegādāties Leapers® izstrādājumus no uzticamiem mazumtirgotājiem.

Zvaniet mums pa tālruni ***+1 (734) 542-1500*** vai rakstiet mums uz ***office@leapers.com***. Jūs varat iesniegt klientu apkalpošanas pieprasījumu mūsu tīmekļa vietnē ***www.leapers.com/contact-us*** vai garantijas pieprasījumu ***www.leapers.com/support/lifetime-warranty***.

MANWAL TAL-UTENT (MALTI)

WERREJ TAL-KONTENUT

A. IMMUNTAR TA' ANELLI JEW MUNTATURA TAL-OTTIKA 116
A1. Lokk tal-Lieva Quick Detach (QD) 116
A2. Installazzjoni tal-Ottika 116
B. TĦADDIM 117
B1. Installazzjoni tal-Batterija 117
B2. Illuminazzjoni tar-Retiklu 117
B2-1. Illuminazzjoni Ħamra-Ħadra
B2-2. Illuminazzjoni bi Privattiva EZ-Tap® 36-Color
B3. Aġġustament tal-Ingrandiment 118
B4. Aġġustament tad-Diottrija 118
B5. Aġġustament tal-Parallass 119
B6. L-Illokkjar u l-Iftuħ tat-Turretti tal-Windage u l-Elevation (W/E) 119
B6-1. Ottiki b'Turretti Mingħajr Għatu (Uncapped)
B6-2. Ottiki b'Turretti Bl-Għatu (Capped)
B7. L-Issettjar taż-Żero tal-Ottika 119
B7-1. Aġġustament tal-Windage (Deriva)
B7-2. Aġġustament tal-Elevation (Altezza)
B7-3. Irrisettjar taż-Żero
C. KURA U MANUTENZJONI 120
D. GARANZIJA TUL IL-ĦAJJA 120

⚠ **TWISSIJA:** Segwi l-istruzzjonijiet tal-Prodott qabel l-installazzjoni! Qabel l-installazzjoni, kun żgur li l-arma hija vojta minn munizzjon. Kun żgur li ssegwi b’mod strett ir-regoli bażiċi kollha tas-sigurtà tal-armi tan-nar kif ukoll l-użu, il-maniġġjar u l-legalitajiet tagħhom b’mod sikur. Użu jew installazzjoni mhux korretta tal-Prodott jista’ jikkawża ħsara, korriment, jew anke mewt. Huwa rakkomandat li l-installazzjoni ssir minn armatier kompetenti. Kwalunkwe modifika lill-Prodott jew lill-arma tista’ tikkanċella l-garanzija.

A. IMMUNTAR TA' ANELLI JEW MUNTATURA TAL-OTTIKA

QD Lever Lock
(Struzzjonijiet hawn taħt)

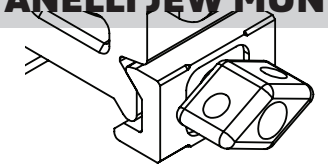

Twist Lock
(35 in-lbs)

Torx Screw Locking
(35 in-lbs)

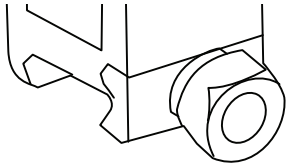

Hex Thumb Nut
(35 in-lbs)

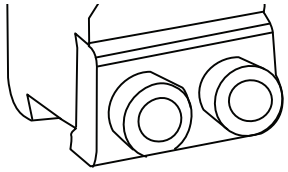

Hex Screw Locking
(35 in-lbs)

A1. LOKK TAL-LIEVA QUICK DETACH (QD)

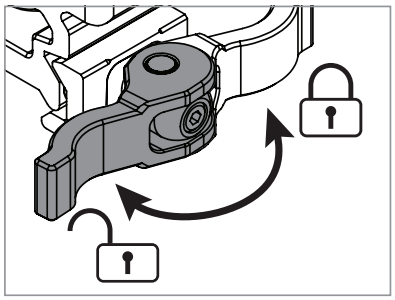

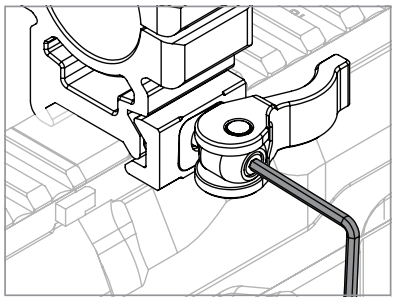

1. Dawwar il-lieva għall-pożizzjoni miftuħa (unlocked). Installa fuq ir-rail u dawwar il-lieva kompletament għall-pożizzjoni makkata (locked) biex tittestja l-funzjoni tagħha.
2. Jekk il-muntatura ma tistax tiġi installata fuq ir-rail, il-lieva ma tistax iddur kompletament, jew jekk il-muntatura tkun laxka fuq ir-rail; ikun hemm bżonn li jsiru aġġustamenti tat-tensjoni. Fil-pożizzjoni miftuħa u billi tuża l-għodda inkluża (M2.5 Hex), dawwar il-vit għall-aġġustament tat-tensjoni fid-direzzjoni tal-arloġġ biex iżżid u fid-direzzjoni kontra l-arloġġ biex tnaqqas it-tensjoni.
3. It-tensjoni t-tajba tintlaħaq ladarba l-muntatura tkun imwaħħla b'mod sikur mar-rail mingħajr l-ebda moviment u l-lieva tkun daret kompletament fil-pożizzjoni makkata tagħha. **NOTA:** L-ammont ta' forza meħtieġ biex tissakkar u tiftaħ il-lieva m'għandux ikun eċċessiv u lanqas m'għandu jeħtieġ żewġ idejn, iżda għandu jeħtieġ sforz intenzjonat.

A2. INSTALLAZZJONI TAL-OTTIKA

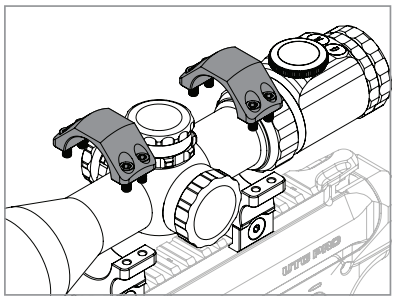

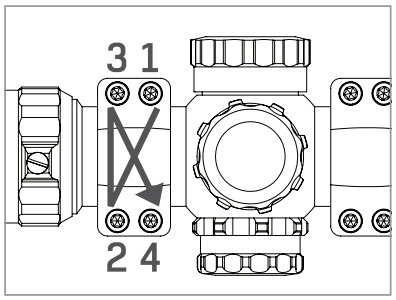

1. Neħħi n-nofsijiet ta' fuq tal-anelli jew tal-muntatura tal-ottika tiegħek.
2. Installa l-anelli jew il-muntatura tal-ottika fuq ir-rail f'pożizzjoni li tqis l-eye relief meħtieġ tiegħek u li tagħtik kamp viżiv (FOV) sħiħ.
3. Erġa' installa n-nofsijiet ta' fuq tal-anelli jew tal-muntatura tal-ottika waqt li toqgħod attent li tissikka l-viti tal-illokkjar f'disinn inkroċjat (cross-torque pattern). Issikka sa punt fejn l-ottika tiegħek tkun tista' tibqa' f'postha iżda xorta tkun tista' tiddawwar u tiġi mċaqilqa 'l quddiem u lura.
4. Żgura li r-retiklu jkun livellat u li jkun intlaħaq eye relief xieraq u FOV sħiħ.

5. Issikka l-viti tal-illokkjar kompletament f'disinn inkroċjat. Il-valur tat-torque rakkomandat huwa 15 in-lbs.

B. TĦADDIM

B1. INSTALLAZZJONI TAL-BATTERIJA

1. Iftaħ il-vit tal-għatu tal-batterija li jinsab fuq in-naħa tax-xellug tat-turretti jew fuq nett tat-tarf okulari tal-ottika biex taċċessa l-kompartiment tal-batterija.
2. Poġġi l-batterija CR2032 użata jew CR1620 (skont il-mudell tal-ottika) fil-kompartiment bin-naħa "+" tagħha tħares 'il fuq.
3. Erġa' installa l-għatu tal-batterija sakemm ikun issikkat sew.

B2. ILLUMINAZZJONI TAR-RETIKLU

B2-1. Illuminazzjoni Ħamra-Ħadra

- Il-ponta l-bajda li tinsab fuq il-korp ewlieni tal-ottika fil-ġenb tat-turretta tindika l-issettjar attwali tal-illuminazzjoni.
- Il-kulur tal-istrixxi li jidjiequ (tapering bands) jindika jekk ir-retiklu huwiex illuminat bil-ħodor jew bl-aħmar.
- Iż-żieda u t-tidjiq tal-istrixxi jindikaw kemm se tkun qawwija l-illuminazzjoni tar-retiklu, fejn l-aktar parti wiesgħa tkun l-aktar qawwija u l-aktar parti dejqa tkun l-aktar dgħajfa.
- Meta tallinja l-ponta l-bajda mal-"R" jew mal-"G", l-illuminazzjoni tintefa.

B2-2. Illuminazzjoni bi Privattiva EZ-Tap® 36-Color

- Meta tagħfas il-buttuna R (ħamra) jew G (ħadra) tixgħel l-illuminazzjoni fil-kulur respektiv tagħha. Billi tagħfas il-buttuna aktar drabi, tgħaddi minn fost l-intensitajiet differenti ta' luminożità.
- Jekk iżżomm kemm il-buttuna R kif ukoll il-buttuna G magħfusa għal sekonda waħda, tattiva (u tiddiżattiva) il-modalità ta' illuminazzjoni bi 36 kulur.
- Billi tagħfas aktar drabi l-buttuna R jew il-buttuna G, tgħaddi minn fost il-kuluri differenti. Ara t-***Tabella tal-Indiċi tal-Kuluri***.
- Jekk iżżomm il-buttuna R jew il-buttuna G magħfusa għal sekonda waħda, l-illuminazzjoni tintefa.

TABELLA TAL-INDIĊI TAL-KULURI

Intensità → (G)

Kulur ↓ (R)

Maġenta	Vjola Ċar	Pruna	Vjola	Orkidea	Purpura
Roża	Kannella Rożat	Koralju	Kriminżi	Kannella	Marun
Isfar	Kaki	Orangjo	Dehbi Skur	Ċikkulata	Żebbuġi
Ħodor tal-Inġiel	Ħodor Sempliċi	Ħodor tar-Rebbiegħa	Żebbuġi Matt	Ħodor tal-Baħar	Ħodor tal-Foresta
Ċjan	Ażżur	Turkież	Blu Kadetti	Ċjan Skur	Blu-Ħadrani
Blu	Blu tas-Sema	Blu Dodger	Indigo	Blu ta' Nofs il-Lejl	Blu Skur

B3. AĠĠUSTAMENT TAL-INGRANDIMENT

Għal ottiki b'qawwa varjabbli, aġġusta l-ingrandiment billi ddawwar iċ-ċurkett tal-qawwa kontra d-direzzjoni tal-arloġġ biex tkabbar il-vaizda (zoom in) u fid-direzzjoni tal-arloġġ biex iċċekken il-vaizda (zoom out). **NOTA:** għal ottiki b'kejl MIL/MOA, dawk il-kejlijiet huma preċiżi biss fl-ogħla qawwa. L-użu tal-kejlijiet f'setgħat oħra minbarra l-ogħla wieħed jeħtieġ kalkolu ulterjuri. Madankollu, il-punt tal-impatt (POI) jibqa' konsistenti fil-qawwiet kollha meta tuża l-crosshair ċentrali jew meta tissettja t-turretti.

B4. AĠĠUSTAMENT TAD-DIOTTRIJA

Aġġustat fit-tarf l-aktar lura (okulari) tal-ottika, l-aġġustament tad-diottrija jirfina r-retiklu għall-viżjoni unika tiegħek għal ċarezza ottimizzata u kwalità ta' immaġni akuta.

Biex taġġusta, ħares lejn sfond ta' kulur ċar biex tara r-retiklu b'mod ċar. Waqt li qed tħares, dawwar jew l-eyepiece jew l-ocular bell kollha (skont il-mudell tal-ottika) fid-direzzjoni tal-arloġġ jew kontra d-direzzjoni tal-arloġġ sakemm ir-retiklu jidher ċar u akut. Huwa importanti li taġġusta inkrementalment kull darba b'ħarsa friska lejn ir-retiklu u qabel ma għajnejk jaġġustaw awtomatikament għar-retiklu matul iż-żmien.

Jekk l-ottika tiegħek għandha ċurkett tal-illokkjar tad-diottrija, wara li tagħmel l-aġġustament tiegħek, issikka ċ-ċurkett tal-illokkjar biex tiżgura l-aġġustament tad-diottrija tiegħek f'postu. Għal ottiki b'ocular bells aġġustabbli bid-diottrija, dawwar iċ-ċurkett tal-illokkjar kontra d-direzzjoni tal-arloġġ sakemm jissikka. Għal ottiki b'eyepieces aġġustabbli bid-diottrija, dawwar fid-direzzjoni tal-arloġġ sakemm jissikka.

B5. AĠĠUSTAMENT TAL-PARALLASS

Ottiki b'qawwa varjabbli għandhom parallass aġġustabbli biex iqiegħdu r-retiklu fuq l-istess pjan bħall-immaġni tal-mira tiegħek u jeliminaw żball ottiku. Aġġusta sakemm l-immaġni tal-mira ssir akuta u ċara. Il-parallass jiġi kkoreġut meta r-retiklu jibqa' kompletament wieqaf fuq il-mira, irrispettivament minn kwalunkwe bidla jew moviment minn rasek jew għajnejk.

Skont l-ottika varjabbli, l-aġġustamenti tal-parallass jistgħu jsiru permezz tal-għan aġġustabbli (adjustable objective) fuq quddiem jew tat-turretta fuq in-naħa tax-xellug tal-ottika u huma mmarkati b'inkrementi ta' distanza biex iwassluk qrib u mbagħad jiġu rfinuti mill-għajn.

B6. L-ILLOKKJAR U L-IFTUĦ TAT-TURRETTI TAL-WINDAGE U L-ELEVATION (W/E)

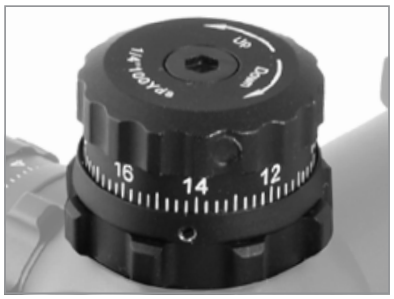

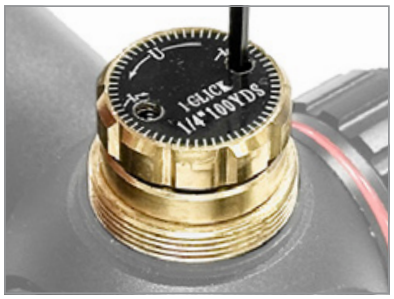

L-Ottiki UTG għandhom turretti W/E li jistgħu jissakkru biex jipprevjenu aġġustamenti aċċidentali u telf taż-żero.

B6-1. Ottiki b'Turretti Mingħajr Għatu (Uncapped)

Ċurkett tal-illokkjar bi frizzjoni (friction-lock ring) fil-bażi tat-turretta, meta jiddawwar, jew jassigura t-turretta f'postha (fid-direzzjoni tal-arloġġ) jew jippermetti li jsiru aġġustamenti (kontra d-direzzjoni tal-arloġġ).

B6-2. Ottiki b'Turretti Bl-Għatu (Capped)

Ladarba jitneħħa l-għatu, par viti żgħar (set screws) jassiguraw t-turretta f'postha. Jekk tħoll il-viti bl-għodda inkluża jippermetti li mbagħad isiru aġġustamenti.

B7. L-ISSETTJAR TAŻ-ŻERO TAL-OTTIKA

L-ottika tiegħek tkun issettjata għaż-żero ladarba l-punt tal-impatt (POI) tal-balla jkun l-istess bħall-Punt tal-mira (POA) tiegħek fid-distanza preferuta tiegħek għaż-żero. Il-valur tal-klikks jista' jinstab fuq il-wiċċ ta' fuq ta' kull turretta.

B7-1. Aġġustament tal-Windage (Deriva)

Biex tmexxi l-POI lejn il-lemin, dawwar it-turretta għall-aġġustament tal-windage (naħa tal-lemin tal-ottika) kontra d-direzzjoni tal-arloġġ u fid-direzzjoni tal-arloġġ biex tmexxi lejn ix-xellug.

B7-2. Aġġustament tal-Elevation (Altezza)

Biex tmexxi l-POI 'l fuq, dawwar it-turretta għall-aġġustament tal-elevation (naħa ta' fuq tal-ottika) kontra d-direzzjoni tal-arloġġ u fid-direzzjoni tal-arloġġ biex tmexxi 'l isfel.

B7-3. Irrisettjar taż-Żero

L-Ottiki UTG b'ċrieket tal-illokkjar bi frizzjoni li jissakkru fuq iż-żero fil-bażi tat-turretti tagħhom huma wkoll kapaċi jiġu rrisettjati għaż-żero, u dan jippermettilek tirrisettja t-turretti wara li tkun għamilt iż-żero sabiex l-indikaturi "0" iħarsu lura.

1. Biċ-ċurkett tal-illokkjar issikat, uża l-għodda inkluża biex tħoll il-vit(i) tal-illokkjar fuq nett jew madwar iċ-ċirkonferenza tat-turretta biex tiddissengaghaha mill-aġġustament. Tippruvax tneħħi l-vit(i) kompletament peress li huma mwaħħlin (staked).
2. Dawwar it-turretta sakemm l-indikatur "0" iħares lura.
3. Żgura li żżomm it-turretta f'postha u erġa' ssikka l-vit(i) tal-illokkjar. Issikkax iżżejjed.

C. KURA U MANUTENZJONI

Lentijiet: Biex tnaddaf il-lentijiet, neħħi kwalunkwe partiċelli kbar b'pinzell tal-lentijiet ottiċi. Biex tneħħi partiċelli fini, uża l-drapp tal-mikrofibra pprovdut. Jekk id-drapp jantat, aħslu f'ilma sħun bis-sapun u ħallih jinxef bl-arja. Biex tkompli tnaddaf il-lentijiet, tista' tuża alkoħol pur, likwidu għat-tindif tal-ħġieġ ta' kwalità għolja, jew ilma distillat fuq cotton swab. Biex tiżgura prestazzjoni għolja fit-tul, żomm il-uċuħ tal-lentijiet ħielsa minn ħmieġ, żejt, griż, eċċ. Biex tipproteġi l-lentijiet bl-aħjar mod, agħlaq l-għotjien tal-lentijiet ipprovduti meta l-ottika ma tkunx qed tintuża.

Karatteristiċi Aġġustabbli: Meta xi turretta tal-aġġustament tkun laxka, żommha ħielsa minn kwalunkwe likwidu, ħmieġ, jew frak tat-trab.

Korp tal-Ottika: Jekk ħmieġ, trab, marki tas-swaba', eċċ. jakkumulaw fuq il-korp tal-ottika, sempliċement imsaħ il-korp b'drapp nadif u niexef. Tużax id-drapp tal-mikrofibra inkluż.

Ħażna: Aħżen l-ottika tiegħek f'post b'ventilazzjoni tajba, niexef u mudlam. Jekk l-ottika tkun imxarrba, nixxifha qabel ma taħżinha. Jekk tkun se taħżen għal perjodu estiż ta' żmien, neħħi l-batterija mill-ottika.

D. GARANZIJA TUL IL-ĦAJJA

Leapers® garantixxi li l-prodotti kollha jikkonformaw mal-ispeċifikazzjonijiet ippubblikati u huma mingħajr difetti fil-materjal u x-xogħol. Leapers® se tissostitwixxi jew tikkoreġi prodott difettuz għas-sehem tal-ħajja tal-prodott. Verifika permezz ta' Numru ta' Awtorizzazzjoni ta' Ritorno (RA) hija meħtieġa. Jekk il-prodott jiġi ddisinjat, jista' jingħata kreditu fl-ammont tal-MSRP tal-prodott, li jista' jintuża biex jixtri artiklu ta' sostituzzjoni.

NOTA: Il-garanzija tagħna ma tistax tiġi estesa għal serq, telf, danni intenzjonati, aċċidentali, jew kosmetiċi, negligenza, użu ħażin, diżassemblaġġ lil hinn mill-manutenzjoni normali, jew kwalunkwe

tiswija jew bidla mhux awtorizzata.

Jekk jogħġbok, ikkunsidra bi ċaħda meta tixtri prodotti fis-suq sekondarju. Prodott Leapers® li jiġi mixtri sekondarjament huwa dejjem r-riskju tal-konsumatur. Aħna ma nistgħux nikkonfermaw li l-prodott li xtrajt huwa oriġinali mingħajr numru tas-serje jew jekk hu komplet bil-partijiet meħtieġa sakemm ma jiġi rritornat u imħares.

Leapers® tirriżerva d-dritt li takkwista prodotti foloz ibbażati fuq id-drittijiet intellettwali u l-użu tagħna, u dejjem tirrakkomanda li tixtri prodotti Leapers® minn bejjiegħa rinomati.

PTħossok liberu li ċċempelna fuq ***+1 (734) 542-1500*** jew tikkuntattjana bl-email fuq ***office@leapers.com***. Tista' tissottometti mistoqsija dwar is-servizz tal-klijent permezz tal-websajt tagħna fuq ***www.leapers.com/contact-us*** jew talba għall-garanzija fuq ***www.leapers.com/support/lifetime-warranty***.

GEBRUIKERSHANDLEIDING (NEDERLANDS)

INHOUDSOPGAVE

A. INSTALLATIE VAN RICHTKIJKERRINGEN OF MONTAGE 123
A1. Quick Detach (QD) hendelvergrendeling 123
A2. Installatie van de richtkijker 123
B. BEDIENING 124
B1. Batterij installeren 124
B2. Verlichting van het dradenkruis 124
B2-1. Rood-groene verlichting
B2-2. Gepatenteerde EZ-Tap® 36-Color verlichting
B3. Vergroting aanpassen 125
B4. Dioptrie-instelling 125
B5. Parallax-instelling 126
B6. Breedte- en hoogte-insteltorens (W/E) vergrendelen en ontgrendelen 126
B6-1. Richtkijkers met open insteltorens (zonder kap)
B6-2. Richtkijkers met afgedekte insteltorens (met kap)
B7. De richtkijker inschieten (op nul instellen) 126
B7-1. Zijdelingse verstelling (breedte)
B7-2. Hoogteverstelling
B7-3. Nulstelling resetten
C. VERZORGING & ONDERHOUD 127
D. LEVENSLANGE GARANTIE 127

⚠ **WAARSCHUWING:** Volg de productinstructies voor installatie! Zorg ervoor dat het vuurwapen ongeladen is voordat u het installeert. Zorg ervoor dat u zich strikt houdt aan alle basisregels voor vuurwapenveiligheid en de veilige omgang met, het gebruik van en de wettelijke voorschriften voor het vuurwapen. Onjuist gebruik of onjuiste installatie van het product kan schade, letsel of de dood veroorzaken. Installatie door een bevoegde wapensmid wordt aanbevolen. Wijziging van het product of het vuurwapen kan de garantie ongeldig maken.

NL NEDERLANDS (DUTCH)

A. INSTALLATIE VAN RICHTKIJKERRINGEN OF MONTAGE

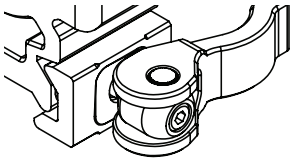

QD Lever Lock
(Instructie hieronder)

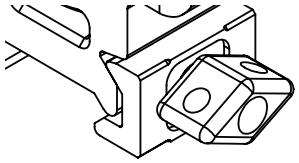

Twist Lock
(35 in-lbs)

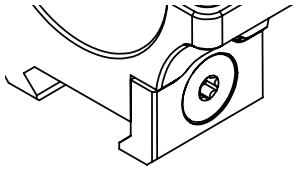

Torx Screw Locking
(35 in-lbs)

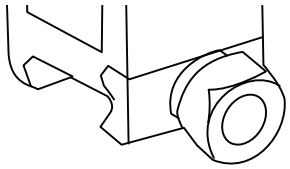

Hex Thumb Nut
(35 in-lbs)

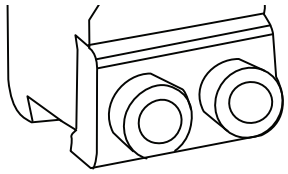

Hex Screw Locking
(35 in-lbs)

A1. QUICK DETACH (QD) HENDELVERGRENDELING

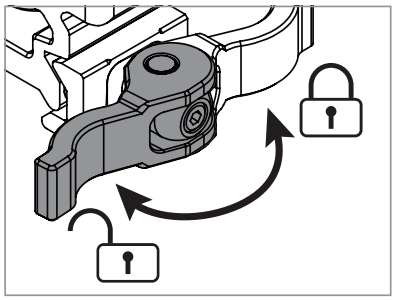

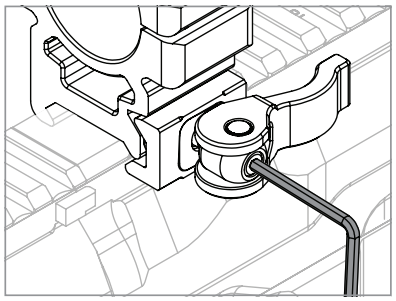

1. Draai de hendel naar de ontgrendelde positie. Installeer de montage op de rail en draai de hendel volledig naar de vergrendelde positie om de werking te testen.
2. Als de montage niet op de rail kan worden geïnstalleerd, de hendel niet volledig kan draaien of de montage los zit op de rail, moet de spanning worden aangepast. Draai in de ontgrendelde positie en met behulp van het meegeleverde gereedschap (M2.5 inbussleutel) de spanningsafstelschroef met de klok mee om de spanning te verhogen en tegen de klok in om de spanning te verlagen.
3. De juiste spanning is bereikt zodra de montage stevig en zonder speling op de rail is bevestigd en de hendel volledig in de vergrendelde positie is gedraaid. **OPMERKING:** De hoeveelheid kracht die nodig is om de hendel te vergrendelen en te ontgrendelen mag niet buitensporig zijn of twee handen vereisen, maar moet wel een bewuste inspanning vergen.

A2. INSTALLATIE VAN DE RICHTKIJKER

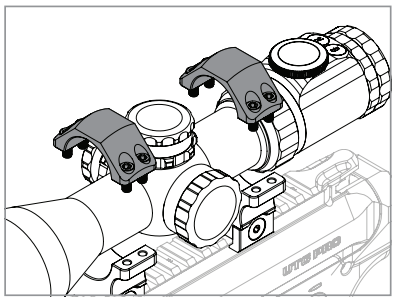

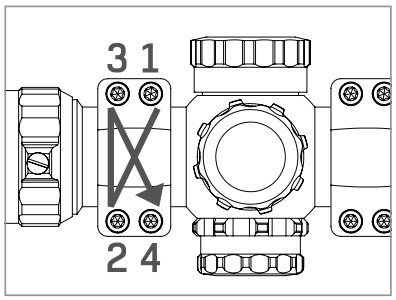

1. Verwijder de bovenste helften van de richtkijkerringen of montage.
2. Installeer de richtkijkerringen of de montage op de rail in een positie die rekening houdt met uw vereiste oogafstand (eye relief) en die u een volledig gezichtsveld (FOV) biedt.
3. Plaats de bovenste helften van de richtkijkerringen of montage terug en zorg ervoor dat u de borgschroeven in een kruislings patroon aandraait. Draai ze vast tot het punt waarop uw richtkijker op zijn plaats blijft, maar nog wel kan worden gedraaid en naar voren en achteren kan worden bewogen.

4. Zorg ervoor dat het dradenkruis waterpas staat en dat de juiste oogafstand en een volledig gezichtsveld zijn bereikt.
5. Draai de borgschroeven volledig vast in een kruislings patroon. De aanbevolen aanhaalspanning is 15 in-lbs.

B. BEDIENING

B1. BATTERIJ INSTALLEREN

1. Schroef de batterijdop aan de linkerkant van de insteltorens of aan de bovenkant van het oculaire uiteinde van de richtkijker los om toegang te krijgen tot het batterijcompartiment.
2. Plaats de CR2032- of CR1620-batterij (afhankelijk van het model richtkijker) in het compartiment met de +-zijde naar boven gericht.
3. Plaats de batterijdop terug en draai deze stevig vast.

B2. VERLICHTING VAN HET DRADENKRUIS

B2-1. Rood-groene verlichting

- De witte stip op de behuizing van de richtkijker, aan de zijkant van de insteltoren, geeft de huidige verlichtingsinstelling aan.
- De kleur van de taps toelopende banden geeft aan of het dradenkruis groen of rood verlicht is.
- De toenemende en afnemende breedte van de banden geeft aan hoe helder de verlichting van het dradenkruis zal zijn, waarbij de grootste breedte het helderst is en de smalste breedte het minst helder.
- Door de witte stip uit te lijnen met de "R" of de "G" wordt de verlichting uitgeschakeld.

B2-2. Gepatenteerde EZ-Tap® 36-Color verlichting

- Door op de R-knop (rood) of G-knop (groen) te drukken, wordt de verlichting in de respectievelijke kleur ingeschakeld. Door vaker op de knop te drukken, doorloopt u de verschillende helderheidsniveaus.
- Houd zowel de R- als de G-knop gedurende 1 seconde ingedrukt om de 36-kleurenverlichtingsmodus te activeren (and deactiveren).
- Door nogmaals op de R- of G-knop te drukken, doorloopt u de verschillende kleuren. Zie de ***Kleurindextabel***.
- Houd de R- of G-knop gedurende 1 seconde ingedrukt om de verlichting uit te schakelen.

KLEURINDEXTABEL

Intensiteit →

G

R

Kleur ↓

Magenta	Distel	Pruim	Violet	Orchidee	Paars
Roze	Rozebruin	Koraal	Karmozijn	Bruin	Kastanjebruin
Geel	Kaki	Oranje	Guldenroede	Chocolade	Olijf
Gazongroen	Groen	Lentegroen	Legergroen	Zeegroen	Bosgroen
Cyaan	Azuurblauw	Turkoois	Cadetblauw	Donkercyaan	Talinggroen
Blauw	Hemelsblauw	Dodgerblauw	Indigo	Nachtblauw	Marineblauw

B3. VERGROTING AANPASSEN

Voor richtkijkers met variabele vergroting past u de vergroting aan door de vergrotingsring tegen de klok in te draaien om in te zoomen en met de klok mee om uit te zoomen. **OPMERKING:** voor richtkijkers met MIL/MOA-metingen zijn die metingen alleen nauwkeurig bij de hoogste vergroting. Het gebruik van de metingen bij andere vergrotingen dan de hoogste vereist verdere berekeningen. Het inslagpunt (POI) blijft echter consistent over alle vergrotingen bij het gebruik van het centrale dradenkruis of bij het instellen van de torens.

B4. DIOPTRIE-INSTELLING

De dioptrie-instelling, die aan het achterste (oculaire) uiteinde van de richtkijker wordt aangepast, stemt het dradenkruis nauwkeurig af op uw unieke gezichtsvermogen voor een optimale helderheid en scherpe beeldkwaliteit.

Kijk om dit aan te passen naar een lichtgekleurde achtergrond om het dradenkruis duidelijk te zien. Terwijl u kijkt, draait u het oculair of de volledige oculairbehuizing (afhankelijk van het model richtkijker) met de klok mee of tegen de klok in tot het dradenkruis helder en scherp verschijnt. Het is belangrijk om telkens in kleine stappen aan te passen met een frisse blik op het dradenkruis en voordat uw ogen zich in de loop van de tijd automatisch aanpassen aan het dradenkruis.

Als uw richtkijker is voorzien van een dioptrieborgring, draait u na het aanpassen de borgring vast om uw dioptrie-instelling te vergrendelen. Voor richtkijkers met een via de oculairbehuizing verstelbare dioptrie draait u de borgring tegen de klok in tot deze vastzit. Voor richtkijkers met een

via het oculair verstelbare dioptrie draait u met de klok mee tot deze vastzit.

B5. PARALLAX-INSTELLING

Richtkijkers met variabele vergroting zijn voorzien van een aanpasbare parallax om het dradenkruis op hetzelfde vlak als uw doelbeeld te plaatsen en optische fouten te elimineren. Pas aan tot het doelbeeld scherp en helder wordt. De parallax is gecorrigeerd wanneer het dradenkruis volledig stil op het doel blijft staan, ongeacht eventuele verschuivingen of bewegingen van uw hoofd of ogen.

Afhankelijk van de variabele richtkijker kunnen parallax-instellingen worden gedaan via het verstelbare objectief aan de voorkant of de insteltoren aan de linkerkant van de richtkijker. Deze zijn gemarkeerd met afstandsstappen om u in de buurt te brengen, waarna de fijnafstelling op het oog kan worden gedaan.

B6. BREEDTE- EN HOOGTE-INSTELTORENS (W/E) VERGRENDELEN EN ONTGRENDELEN

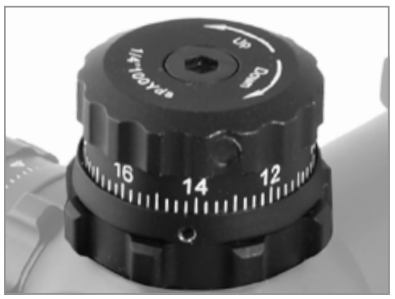

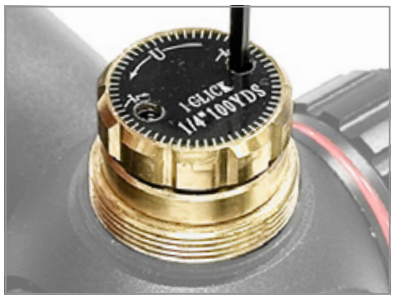

UTG-richtkijkers zijn voorzien van vergrendelbare W/E-insteltorens om onbedoelde aanpassingen en verlies van de nulinstelling te voorkomen.

B6-1. Richtkijkers met open insteltorens (zonder kap)

Een frictie-borgring aan de basis van de insteltoren zet de toren vast wanneer deze wordt gedraaid (met de klok mee) of zorgt ervoor dat er aanpassingen kunnen worden gedaan (tegen de klok in).

B6-2. Richtkijkers met afgedekte insteltorens (met kap)

Zodra de kap is verwijderd, zet een paar kleine stelschroeven de insteltoren op zijn plaats vast. Door de stelschroeven los te draaien met het meegeleverde gereedschap kunnen er vervolgens aanpassingen worden gedaan.

B7. DE RICHTKIJKER INSCHIETEN (OP NUL INSTELLEN)

Uw richtkijker is ingeschoten zodra het inslagpunt (POI) van de kogel gelijk is aan uw richtpunt (POA) op uw voorkeursafstand. De klikwaarde is te vinden op de bovenkant van elke insteltoren.

B7-1. Zijdelingse verstelling (breedte)

Om de POI naar rechts te verplaatsen, draait u de zijdelingse insteltoren (rechterkant van de

richtkijker) tegen de klok in, en met de klok mee om naar links te verplaatsen.

B7-2. Hoogteverstelling

Om de POI omhoog te verplaatsen, draait u de hoogte-insteltoren (bovenkant van de richtkijker) tegen de klok in, en met de klok mee om omlaag te verplaatsen.

B7-3. Nulstelling resetten

UTG-richtkijkers met op nul vergrendelbare frictie-borgringen aan de basis van hun torens zijn bovendien resetbaar naar nul. Hierdoor kunt u de insteltorens na het inschieten resetten, zodat de '0'-indicatoren naar achteren wijzen.

1. Terwijl de borgring is vastgedraaid, gebruikt u het meegeleverde gereedschap om de borgschroef of -schroeven aan de bovenkant of rondom de omtrek van de insteltoren los te draaien om deze los te koppelen van de verstelling. Probeer de schroef of schroeven niet volledig te verwijderen, aangezien deze geborgd (staked) zijn.
2. Draai de insteltoren totdat de '0'-indicator naar achteren wijst.
3. Houd de insteltoren op zijn plaats en draai de borgschroef of -schroeven weer vast. Draai niet te strak aan.

C. VERZORGING & ONDERHOUD

Lenzen: Om lenzen te reinigen, verwijdert u grote deeltjes met een optisch lensborsteltje. Gebruik de meegeleverde microvezeldoek om fijne deeltjes te verwijderen. Als de doek vuil wordt, wast u deze in lauw zeepwater und laat u hem aan de lucht drogen. Om de lenzen grondiger te reinigen, kunt u pure alcohol, hoogwaardige glasreiniger of gedestilleerd water op een wattenstaafje gebruiken. Om langdurig hoge prestaties te garanderen, dient u de lensoppervlakken vrij te houden van vuil, olie, vet, enz. Om de lenzen het beste te beschermen, sluit u de meegeleverde lensdoppen wanneer de richtkijker niet in gebruik is.

Verstelbare functies: Wanneer een insteltoren is losgedraaid, dient u deze vrij te houden van vloeistoffen, vuil of stofresten.

Behuizing van de richtkijker: Als vuil, stof, vingerafdrukken, enz. zich ophopen op de behuizing van de richtkijker, veegt u de behuizing eenvoudig af met een schone, droge doek. Gebruik niet de meegeleverde microvezeldoek.

Opslag: Bewaar uw richtkijker op een goed geventileerde, droge en donkere plaats. Als de richtkijker nat is, droog deze dan af voordat u hem opbergt. Als u de richtkijker voor een langere periode opbergt, verwijder dan de batterij uit de richtkijker.

D. LEVENSLANGE GARANTIE

Leapers® garandeert dat alle producten voldoen aan de gepubliceerde specificaties en vrij zijn van materiaal- en fabricagefouten. Leapers® repareert of vervangt een defect product gedurende de

levensduur van het product. Verificatie door middel van een Return Authorization (RA) nummer is vereist. Als het product niet meer leverbaar is, kan een tegoed ter hoogte van de MSRP van het product worden gebruikt voor een vervangend artikel.

OPMERKING: Onze garantie geldt niet voor diefstal, verlies, opzettelijke, toevallige of cosmetische schade, nalatigheid, verkeerd gebruik, demontage buiten normaal onderhoud of ongeautoriseerde reparaties of wijzigingen. Wees voorzichtig bij het kopen van producten op de secundaire markt. Een Leapers® product dat tweedehands wordt gekocht is altijd op eigen risico van de koper. We kunnen niet garanderen dat het product dat je hebt gekocht echt is zonder serienummer of compleet is met alle benodigde onderdelen, tenzij het wordt geretourneerd en geïnspecteerd.

Leapers® behoudt zich het recht voor om namaakproducten in beslag te nemen op basis van onze intellectuele eigendomsrechten en het gebruik en raadt altijd aan om Leapers® producten via gerenommeerde winkels te kopen.

Bel ons gerust op ***+1 (734) 542-1500*** of stuur een e-mail naar ***office@leapers.com***. Je kunt een klantenserviceverzoek indienen via onze website op ***www.leapers.com/contact-us*** of een garantieverzoek op ***www.leapers.com/support/lifetime-warranty***.

INSTRUKCJA OBSŁUGI (POLSKI)

SPIS TREŚCI

A. MONTAŻ PIERŚCIENI LUB MONTAŻU LUNETY 130
A1. Blokada dźwigni Quick Detach (QD). 130
A2. Montaż lunety. 130
B. OBSŁUGA 131
B1. Montaż baterii 131
B2. Podświetlenie siatki celowniczej 131
B2-1. Podświetlenie czerwono-zielone
B2-2. Opatentowane podświetlenie EZ-Tap® 36-Color
B3. Regulacja powiększenia. 132
B4. Regulacja dioptrii 132
B5. Regulacja paralaksy 133
B6. Blokowanie i odblokowywanie wieżyczek regulacji nawiewu i opadu (W/E). 133
B6-1. Lunety z wieżyczkami otwartymi (bez zakrywek)
B6-2. Lunety z wieżyczkami zamkniętymi (z zakrywkami)
B7. Zerowanie lunety. 133
B7-1. Regulacja nawiewu (pozioma)
B7-2. Regulacja opadu (pionowa)
B7-3. Resetowanie zera
C. CZYSZCZENIE I KONSERWACJA 134
D. DOŻYWOTNIA GWARANCJA 135

⚠ **OSTRZEŻENIE:** Przed instalacją należy postępować zgodnie z instrukcjami dotyczącymi produktu! Przed instalacją upewnij się, że broń jest rozładowana. Należy ściśle przestrzegać wszystkich podstawowych zasad bezpieczeństwa broni palnej oraz bezpiecznej obsługi, użytkowania i legalności broni palnej. Niewłaściwe użytkowanie lub instalacja produktu może spowodować uszkodzenie, obrażenia lub śmierć. Zalecana jest instalacja przez kompetentnego rusznikarza. Modyfikacja Produktu lub broni palnej może unieważnić gwarancję.

A. MONTAŻ PIERŚCIENI LUB MONTAŻU LUNETY

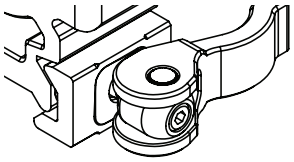

QD Lever Lock
(Instrukcja poniżej)

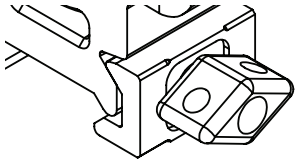

Twist Lock
(35 in-lbs)

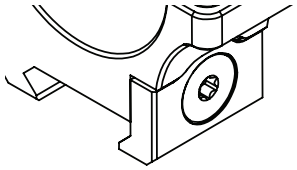

Torx Screw Locking
(35 in-lbs)

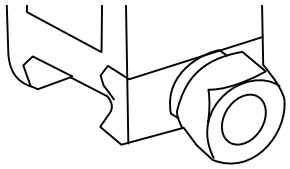

Hex Thumb Nut
(35 in-lbs)

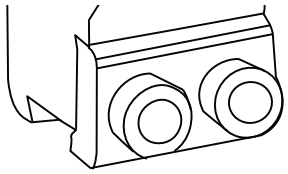

Hex Screw Locking
(35 in-lbs)

A1. BLOKADA DŹWIGNI QUICK DETACH (QD)

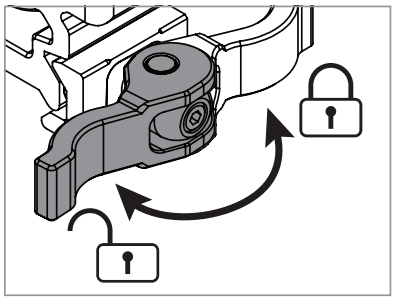

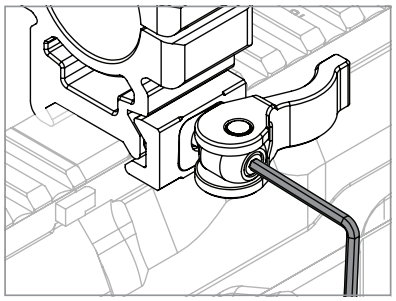

1. Ustaw dźwignię w pozycji otwartej (odblokowanej). Zamontuj na szynie i przestaw dźwignię całkowicie do pozycji zablokowanej, aby sprawdzić jej działanie.
2. Jeśli montażu nie da się zainstalować na szynie, dźwignia nie obraca się całkowicie lub dopasowanie montażu na szynie jest zbyt luźne, należy wyregulować naciąg. W pozycji odblokowanej, używając dołączonego narzędzia (klucza imbusowego M2.5), obracaj śrubę regulacji naciągu zgodnie z ruchem wskazówek zegara, aby zwiększyć naciąg, lub przeciwnie do ruchu wskazówek zegara, aby go zmniejszyć.
3. Właściwy naciąg zostaje osiągnięty, gdy montaż jest bezpiecznie zamocowany na szynie bez jakichkolwiek luzów, a dźwignia jest całkowicie przestawiona do pozycji zablokowanej. **UWAGA:** Siła wymagana do zablokowania i odblokowania dźwigni nie powinna być nadmierna ani wymagać użycia dwóch rąk, ale powinna wymagać wyraźnego wysiłku.

A2. MONTAŻ LUNETY

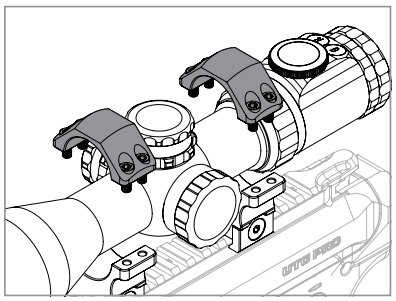

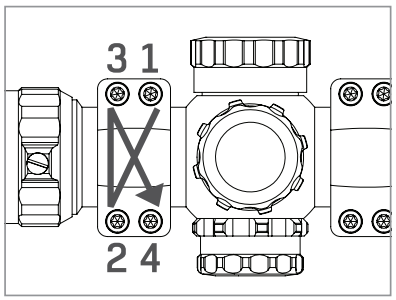

1. Zdejmij górne połówki pierścieni montażowych lub montażu.
2. Zainstaluj pierścienie montażowe lub montaż na szynie w pozycji, która uwzględnia wymaganą odległość od oka i zapewnia pełne pole widzenia (FOV).
3. Zamontuj z powrotem górne połówki pierścieni lub montażu, dbając o dokręcanie śrub blokujących naprzemiennie (na krzyż). Dokręć do momentu, w którym luneta pozostaje na swoim miejscu, ale nadal można ją obracać oraz przesuwać do przodu i do tyłu.

4. Upewnij się, że siatka celownicza jest wypoziomowana, przy zachowaniu odpowiedniej odległości od oka i uzyskaniu pełnego pola widzenia (FOV).
5. Całkowicie dokręć śruby blokujące naprzemiennie (na krzyż). Zalecana wartość momentu obrotowego wynosi 15 in-lbs.

B. OBSŁUGA

B1. MONTAŻ BATERII

1. Odkręć pokrywę baterii znajdującą się po lewej stronie wieżyczek lub na górze okularu lunety, aby uzyskać dostęp do komory baterii.
2. Umieść baterię CR2032 lub CR1620 (w zależności od modelu lunety) w komorze stroną z oznaczeniem + skierowaną do góry.
3. Zamontuj z powrotem pokrywę baterii i dokręć ją do oporu.

B2. PODŚWIETLENIE SIATKI CELOWNICZEJ

B2-1. Podświetlenie czerwono-zielone

- Biała kropka znajdująca się na głównym korpusie lunety z boku wieżyczki wskazuje aktualne ustawienie podświetlenia.
- Kolor zwężających się pasków wskazuje, czy siatka celownicza jest podświetlona na zielono, czy na czerwono.
- Rosnące i malejące zwężenie pasków wskazuje jasność podświetlenia siatki celowniczej, przy czym największa szerokość oznacza najwyższą jasność, a najwęższa – najniższą.
- Ustawienie białej kropki w linii z literą „R” lub „G” wyłącza podświetlenie.

B2-2. Opatentowane podświetlenie EZ-Tap® 36-Color

- Naciśnięcie przycisku R (czerwony) lub G (zielony) włącza podświetlenie w odpowiednim kolorze. Kolejne naciśnięcia przycisku powodują przełączanie pomiędzy różnymi stopniami jasności.
- Przytrzymanie obu przycisków R i G przez 1 sekundę aktywuje (i dezaktywuje) tryb podświetlenia 36-color.
- Dodatkowe naciśnięcia przycisku R lub G powodują przełączanie pomiędzy różnymi kolorami. Patrz ***Tabela indeksu kolorów***.
- Przytrzymanie przycisku R lub G przez 1 sekundę wyłącza podświetlenie.

TABELA INDEKSU KOLORÓW

G — Intensywność →

R — Kolor ↓

Magenta	Ostowy	Śliwkowy	Fioletowy	Orchidea	Purpurowy
Różowy	Różowobrązowy	Koralowy	Karmazynowy	Brązowy	Bordowy
Żółty	Khaki	Pomarańczowy	Złocisty	Czekoladowy	Oliwkowy
Trawiasty zielony	Zielony	Wiosenny zielony	Matowy oliwkowy	Morski zielony	Leśny zielony
Cyjan	Azurowy	Turkusowy	Stalowoniebieski	Ciemny cyjan	Ciemnoturkusowy
Niebieski	Błękitny	Jaskrawoniebieski	Indygo	Ciemnogranatowy	Granatowy

B3. REGULACJA POWIĘKSZENIA

W przypadku lunet o zmiennym powiększeniu, dostosuj powiększenie, obracając pierścień regulacji powiększenia przeciwnie do ruchu wskazówek zegara, aby przybliżyć obraz (zoom in), i zgodnie z ruchem wskazówek zegara, aby go oddalić (zoom out). **UWAGA:** w przypadku lunet z podziałką MIL/MOA, pomiary te są dokładne wyłącznie przy najwyższym powiększeniu. Korzystanie z podziałki przy powiększeniach innych niż najwyższe wymaga dodatkowych obliczeń. Jednak punkt trafienia (POI) pozostaje stały dla wszystkich powiększeń przy użyciu centralnego krzyża celowniczego lub wprowadzaniu poprawek na wieżyczkach.

B4. REGULACJA DIOPTRII

Regulacja dioptrii, dokonywana na samym końcu lunety od strony oka (na okularze), pozwala precyzyjnie dostosować siatkę celowniczą do Twojego wzroku, zapewniając optymalną klarowność i ostrość obrazu.

Aby dokonać regulacji, skieruj wzrok na jasne tło, aby wyraźnie widzieć siatkę celowniczą. Patrząc, obracaj okular lub cały tubus okularu (w zależności od modelu lunety) zgodnie z ruchem wskazówek zegara lub przeciwnie do ruchu wskazówek zegara, aż siatka celownicza stanie się czysta i ostra. Ważne jest, aby regulacji dokonywać stopniowo, za każdym razem spoglądając na siatkę na nowo, zanim oczy automatycznie przyzwyczają się do jej obrazu.

Jeśli Twoja luneta wyposażona jest w pierścień blokady dioptrii, po zakończeniu regulacji dokręć go, aby zabezpieczyć ustawienie dioptrii na miejscu. W przypadku lunet z regulacją dioptrii na tubusie okularu, obracaj pierścień blokady przeciwnie do ruchu wskazówek zegara, aż zostanie dokręcony.

W przypadku lunet z regulacją dioptrii na okularze, obracaj zgodnie z ruchem wskazówek zegara, aż zostanie dokręcony.

B5. REGULACJA PARALAKSY

Lunety o zmiennym powiększeniu wyposażone są w regulację paralaksy, która pozwala umieścić siatkę celowniczą w tej samej płaszczyźnie co obraz celu i wyeliminować błąd optyczny. Reguluj do momentu, aż obraz celu stanie się ostry i czysty. Paralaksa jest skorygowana, gdy siatka celownicza pozostaje całkowicie nieruchoma na celu, niezależnie od przesunięć lub ruchów Twojej głowy lub oczu.

W zależności od modelu lunety, regulacji paralaksy można dokonywać za pomocą regulowanego obiektywu z przodu lub wieżyczki po lewej stronie lunety. Są one oznaczone przyrostami odległości, co pozwala na wstępne przybliżenie ustawienia, które następnie należy precyzyjnie dostosować okiem.

B6. BLOKOWANIE I ODBLOKOWYWANIE WIEŻYCZEK REGULACJI NAWIEWU I OPADU (W/E)

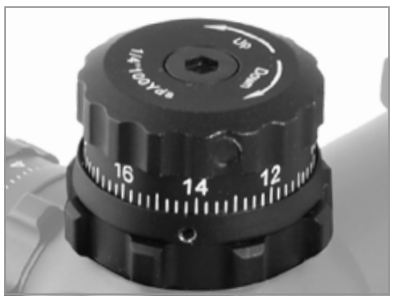

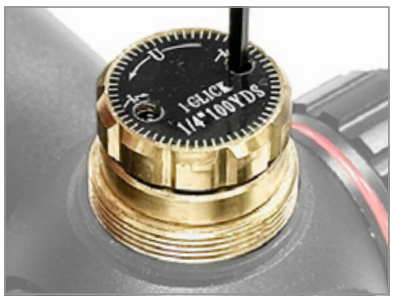

Lunety UTG wyposażone są w blokowane wieżyczki W/E, które zapobiegają przypadkowym zmianom ustawień i utracie zera.

B6-1. Lunety z wieżyczkami otwartymi (bez zakrywek)

Pierścień blokady ciernej u podstawy wieżyczki, po obróceniu, albo zabezpiecza wieżyczkę na miejscu (zgodnie z ruchem wskazówek zegara), albo umożliwia dokonywanie regulacji (przeciwnie do ruchu wskazówek zegara).

B6-2. Lunety z wieżyczkami zamkniętymi (z zakrywkami)

Po zdjęciu zakrywki, para małych śrub dociskowych zabezpiecza wieżyczkę na miejscu. Poluzowanie śrub dociskowych za pomocą dołączonego narzędzia umożliwia dokonywanie regulacji.

B7. ZEROWANIE LUNETY

Luneta jest wyzerowana, gdy punkt trafienia (POI) pocisku pokrywa się z punktem celowania (POA) na preferowanym dystansie zerowania. Wartość kliknięcia znajduje się na górnej powierzchni każdej z wieżyczek.

B7-1. Regulacja nawiewu (pozioma)

Aby przesunąć POI w prawo, obracaj wieżyczkę regulacji nawiewu (po prawej stronie lunety) przeciwnie do ruchu wskazówek zegara, a w celu przesunięcia w lewo – zgodnie z ruchem wskazówek zegara.

B7-2. Regulacja opadu (pionowa)

Aby przesunąć POI w górę, obracaj wieżyczkę regulacji opadu (na górze lunety) przeciwnie do ruchu wskazówek zegara, a w celu przesunięcia w dół – zgodnie z ruchem wskazówek zegara.

B7-3. Resetowanie zera

Lunety UTG z pierścieniami blokady ciernej u podstawy wieżyczek posiadają dodatkowo funkcję resetowania zera, co pozwala na zresetowanie wieżyczek po wyzerowaniu tak, aby wskaźniki „0” były skierowane do tyłu.

1. Przy dokręconym pierścieniu blokującym, użyj dołączonego narzędzia, aby poluzować śrubę(y) blokującą(e) na górze lub na obwodzie wieżyczki, aby odłączyć ją od mechanizmu regulacji. Nie próbuj całkowicie wykręcać śruby(śrub), ponieważ jest ona zabezpieczona przed wypadnięciem (zaklepana).
2. Obracaj wieżyczkę, aż wskaźnik „0” będzie skierowany do tyłu.
3. Przytrzymaj wieżyczkę w miejscu i ponownie dokręć śrubę(y) blokującą(e). Nie dokręcaj zbyt mocno.

C. CZYSZCZENIE I KONSERWACJA

Soczewki: Aby wyczyścić soczewki, usuń większe cząstki za pomocą pędzelka do optyki. Do usuwania drobnych cząstek użyj dołączonej ściereczki z mikrofibry. Jeśli ściereczka ulegnie zabrudzeniu, wypierz ją w letniej wodzie z mydłem i pozostaw do wyschnięcia na powietzu. Do dokładniejszego czyszczenia soczewek można użyć czystego alkoholu, wysokiej jakości środka do czyszczenia szyb lub wody destylowanej na patyczku higienicznym. Aby zapewnić długotrwałą i wysoką wydajność, należy dbać o to, by powierzchnie soczewek były wolne od brudu, oleju, smaru itp. W celu jak najlepszej ochrony soczewek, zamykaj dołączone zakrywki soczewek, gdy luneta nie jest używana.

Elementy regulowane: Gdy jakakolwiek wieżyczka regulacyjna jest poluzowana, chroń ją przed płynami, brudem i kurzem.

Korpus lunety: Jeśli na korpusie lunety nagromadzi się brud, kurz, ślady palców itp., po prostu przetrzyj korpus czystą, suchą szmatką. Nie używaj dołączonej ściereczki z mikrofibry.

Przechowywanie: Przechowuj lunetę w dobrze wentylowanym, suchym i ciemnym miejscu. Jeśli luneta jest mokra, wysusz ją przed odłożeniem do przechowywania. W przypadku przechowywania przez dłuższy czas, wyjmij baterię z lunety.

D. DOŻYWOTNIA GWARANCJA

Leapers® gwarantuje, że wszystkie produkty są zgodne z opublikowanymi specyfikacjami i są wolne od wad materiałowych i produkcyjnych. Leapers® naprawi lub wymieni wadliwy produkt przez cały okres jego użytkowania. Wymagana jest weryfikacja za pomocą numeru autoryzacji zwrotu (RA). Jeśli produkt został wycofany z produkcji, kredyt w wysokości sugerowanej ceny detalicznej produktu może zostać wykorzystany na wymianę produktu.

UWAGA: Nasza gwarancja nie obejmuje kradzieży, utraty, celowego, przypadkowego lub kosmetycznego uszkodzenia, zaniedbania, niewłaściwego użycia, demontażu wykraczającego poza normalną konserwację lub jakiejkolwiek nieautoryzowanej naprawy lub zmiany. Należy zachować ostrożność przy zakupie produktów na rynku wtórnym.

Zakup używanego produktu Leapers® zawsze odbywa się na własne ryzyko kupującego. Nie możemy zagwarantować, że zakupiony produkt jest oryginalny bez numeru seryjnego lub kompletny ze wszystkimi niezbędnymi częściami, chyba że zostanie zwrócony i sprawdzony.

Leapers® zastrzega sobie prawo do konfiskaty podrobionych produktów w oparciu o nasze prawa własności intelektualnej i użytkowania i zawsze zaleca kupowanie produktów Leapers® za pośrednictwem renomowanych sprzedawców detalicznych.

Prosimy o kontakt telefoniczny pod numerem ***+1 (734) 542-1500*** lub e-mailowy pod adresem ***office@leapers.com***. Zapytanie dotyczące obsługi klienta można przesłać za pośrednictwem naszej strony internetowej pod adresem ***www.leapers.com/contact-us*** lub zgłoszenie gwarancyjne pod adresem ***www.leapers.com/support/lifetime-warranty***.

MANUAL DO UTILIZADOR (PORTUGUÊS)

ÍNDICE

A. INSTALAÇÃO DE ANÉIS OU SUPORTE DE LUNETA 137
A1. Trava de Alavanca Quick Detach (QD) 137
A2. Instalação da Luneta 137
B. OPERAÇÃO 138
B1. Instalação da Bateria 138
B2. Iluminação do Retículo 138
B2-1. Iluminação Vermelha-Verde
B2-2. Iluminação Patenteada EZ-Tap® 36-Color
B3. Ajuste de Ampliação 139
B4. Ajuste de Dioptria 139
B5. Ajuste de Paralaxe 140
B6. Travamento e Destravamento das Torres de Deriva e Elevação (W/E) 140
B6-1. Lunetas com Torres Sem Tampa (Expostas)
B6-2. Lunetas com Torres Com Tampa
B7. Zeramento da Luneta 140
B7-1. Ajuste de Deriva (Windage)
B7-2. Ajuste de Elevação (Elevation)
B7-3. Reinicialização do Zero (Reset de Zeramento)
C. CUIDADOS E MANUTENÇÃO 141
D. GARANTIA VITALÍCIAS 141

⚠ **AVISO:** Siga as instruções do produto antes da instalação! Antes da instalação, certifique-se de que a arma de fogo está descarregada. Certifique-se de que segue rigorosamente todas as regras básicas de segurança de armas de fogo e o manuseamento, utilização e legalidade seguros da arma de fogo. A utilização ou instalação incorrecta do Produto pode causar danos, ferimentos ou morte. Recomenda-se que a instalação seja efectuada por um armeiro competente. A modificação do Produto ou da arma de fogo pode anular a garantia.

A. INSTALAÇÃO DE ANÉIS OU SUPORTE DE LUNETA

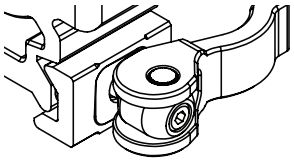

QD Lever Lock
(Instruções abaixo)

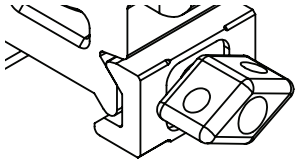

Twist Lock
(35 in-lbs)

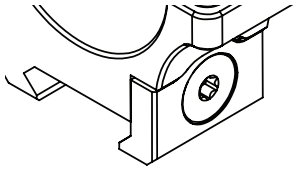

Torx Screw Locking
(35 in-lbs)

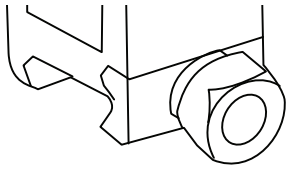

Hex Thumb Nut
(35 in-lbs)

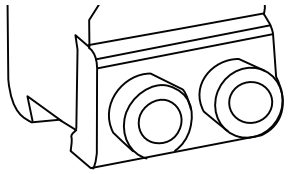

Hex Screw Locking
(35 in-lbs)

A1. TRAVA DE ALAVANCA QUICK DETACH (QD)

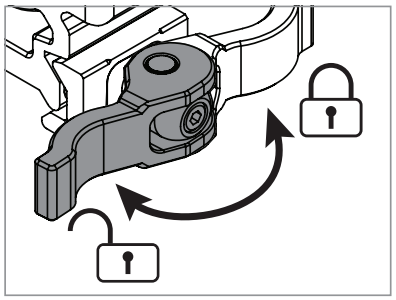

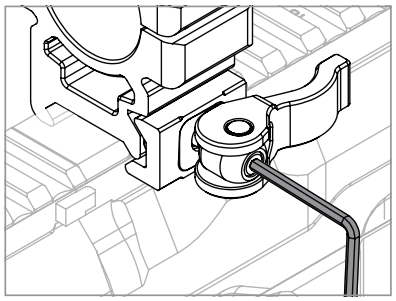

1. Gire a alavanca para a posição destravada. Instale no trilho e gire a alavanca completamente para a posição travada para testar o funcionamento.
2. Se o suporte não puder ser instalado no trilho, se a alavanca não puder girar completamente ou se o encaixe do suporte estiver frouxo no trilho, ajustes de tensão precisarão ser feitos. Na posição destravada e usando a ferramenta incluída (chave allen M2.5), gire o parafuso de ajuste de tensão no sentido horário para aumentar e no sentido anti-horário para diminuir a tensão.
3. A tensão adequada é alcançada quando o suporte estiver firmemente fixado ao trilho, com movimento zero, e a alavanca estiver totalmente girada para a sua posição travada. **NOTA:** A quantidade de força necessária para travar e destravar a alavanca não deve ser excessiva ou exigir as duas mãos, mas deve exigir um esforço deliberado.

A2. INSTALAÇÃO DA LUNETA

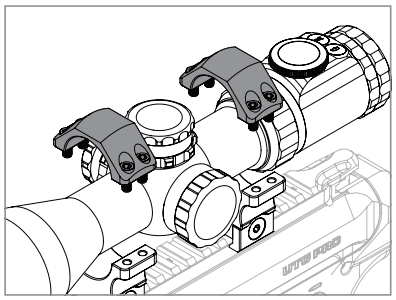

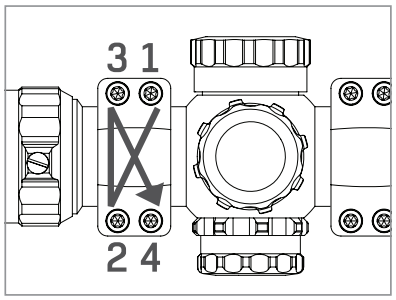

1. Remova as metades superiores dos anéis ou do suporte da sua luneta.
2. Instale os anéis ou o suporte no trilho em uma posição que possa acomodar o alívio de olho necessário e que lhe dê um campo de visão (FOV) completo.
3. Reinstale as metades superiores dos anéis ou do suporte da sua luneta, tomando o cuidado de apertar os parafusos de fixação em um padrão de torque cruzado. Aperte até o ponto em que a luneta consiga permanecer no lugar, mas ainda possa ser rotacionada e movida para a frente e para trás.
4. Certifique-se de que o retículo esteja nivelado, tendo alcançado o alívio de olho adequado e um

FOV completo.

5. Aperte completamente os parafusos de fixação em um padrão de torque cruzado. O valor de torque recomendado é de 15 in-lbs.

B. OPERAÇÃO

B1. INSTALAÇÃO DA BATERIA

1. Desparafuse a tampa da bateria localizada no lado esquerdo das torres ou na parte superior da extremidade ocular da luneta para acessar o compartimento da bateria.
2. Coloque a bateria CR2032 ou CR1620 (dependendo do modelo da luneta) no compartimento com o lado + voltado para cima.
3. Reinstale a tampa da bateria até que esteja firmemente apertada.

B2. ILUMINAÇÃO DO RETÍCULO

B2-1. Iluminação Vermelha-Verde

O ponto branco localizado no corpo principal da luneta, ao lado da torre, indica a configuração atual de iluminação.

A cor das faixas afuniladas indica se o retículo está iluminado em verde ou vermelho.

O afunilamento crescente e decrescente das faixas indica o quão brilhante será a iluminação do retículo, sendo a largura mais ampla a mais brilhante e a largura mais estreita a mais fraca.

Alinhar o ponto branco com o "R" ou o "G" desliga a iluminação.

B2-2. Iluminação Patenteada EZ-Tap® 36-Color

Pressionar o botão R (vermelho) ou G (verde) liga a iluminação na respectiva cor. Pressionamentos adicionais do botão alternam entre as diferentes intensidades de brilho.

Segurar ambos os botões R e G por 1 segundo ativa (e desativa) o modo de iluminação de 36 cores.

Pressionamentos adicionais de qualquer um dos botões R ou G alternam pelas diferentes cores. Veja a ***Tabela de Índice de Cores***.

Segurar o botão R ou G por 1 segundo desliga a iluminação.

TABELA DE ÍNDICE DE CORES

Intensidade → (G)

Cor ↓ (R)

Magenta	Cardo	Ameixa	Violeta	Orquídea	Roxo
Rosa	Marrom Rosado	Coral	Carmesim	Marrom	Bordô
Amarelo	Cáqui	Laranja	Dourado	Chocolate	Oliva
Verde Gramado	Verde	Verde Primavera	Verde Oliva Militar	Verde Marinho	Verde Floresta
Ciano	Azul-Celeste	Turquesa	Azul Cadete	Ciano Escuro	Azul-Petróleo
Azul	Azul Céu	Azul Dodger	Índigo	Azul Meia-Noite	Azul-Marinho

B3. AJUSTE DE AMPLIAÇÃO

Para lunetas de potência variável, ajuste a ampliação girando o anel de potência no sentido anti-horário para aproximar o zoom (zoom in) e no sentido horário para afastar o zoom (zoom out). **NOTA:** para lunetas com medidas MIL/MOA, essas medidas só são precisas na potência mais alta. O uso das medidas em outras potências que não sejam a mais alta requer cálculos adicionais. O ponto de impacto (POI), no entanto, permanece consistente em todas as potências ao usar a cruz central do retículo ou ao regular as torres.

B4. AJUSTE DE DIOPTRIA

Ajustado na extremidade mais traseira (ocular) da luneta, o ajuste de dioptria refina o retículo para a sua visão exclusiva, proporcionando uma clareza otimizada e uma qualidade de imagem nítida.

Para ajustar, olhe para um fundo de cor clara para visualizar claramente o retículo. Enquanto olha, gire a ocular ou toda a campana ocular (dependendo do modelo da luneta) no sentido horário ou anti-horário até que o retículo pareça nítido e claro. É importante ajustar de forma incremental a cada vez, com uma visão nova do retículo e antes que seus olhos se adaptem automaticamente ao retículo com o passar do tempo.

Se a sua luneta possuir um anel de trava de dioptria, após fazer o ajuste, aperte o anel de trava para fixar o ajuste de dioptria no lugar. Para lunetas com campanas oculares ajustáveis por dioptria, gire o anel de trava no sentido anti-horário até apertar. Para lunetas com oculares ajustáveis por dioptria, gire no sentido horário até apertar.

B5. AJUSTE DE PARALAXE

Lunetas com potência variável apresentam paralaxe ajustável para posicionar o retículo no mesmo plano que a imagem do alvo e eliminar erros ópticos. Ajuste até que a imagem do alvo fique nítida e clara. A paralaxe é corrigida quando o retículo permanece completamente estacionário no alvo, independentemente de quaisquer mudanças ou movimentos da sua cabeça ou olhos.

Dependendo da luneta variável, os adjustments de paralaxe podem ser feitos por meio da objetiva ajustável na parte frontal ou da torre no lado esquerdo da luneta, e são marcados com incrementos de distância para aproximá-lo do ajuste ideal, que deve então ser refinado a olho nu.

B6. TRAVAMENTO E DESTRAVAMENTO DAS TORRES DE DERIVA E ELEVAÇÃO (W/E)

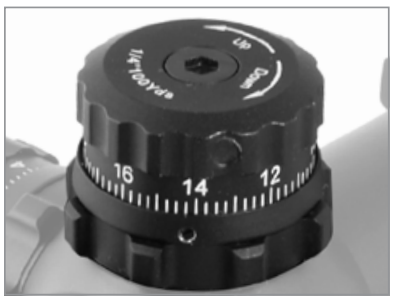

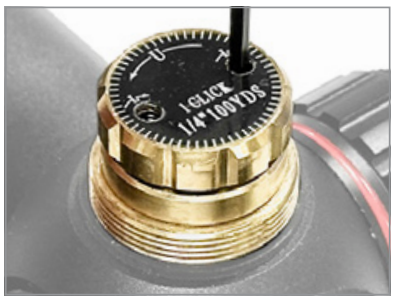

As Lunetas UTG possuem torres W/E traváveis para evitar ajustes acidentais e perda do zeramento.

B6-1. Lunetas com Torres Sem Tampa (Expostas)

Um anel de trava por fricção na base da torre, quando girado, fixa a torre no lugar (sentido horário) ou permite que os ajustes sejam feitos (sentido anti-horário).

B6-2. Lunetas com Torres Com Tampa

Uma vez retirada a tampa, um par de pequenos parafusos de fixação prende a torre no lugar. O afrouxamento dos parafusos de fixação com a ferramenta incluída permite que os ajustes sejam feitos em seguida.

B7. ZERAMENTO DA LUNETA

A sua luneta estará zerada assim que o ponto de impacto (POI) do projétil for o mesmo que o seu Ponto de mira (POA) na sua distância de zeramento preferida. O valor do clique pode ser encontrado na face superior de cada torre.

B7-1. Ajuste de Deriva (Windage)

Para mover o POI para a direita, gire a torre de ajuste de deriva (lado direito da luneta) no sentido anti-horário e no sentido horário para mover para a esquerda.

B7-2. Ajuste de Elevação (Elevation)

Para mover o POI para cima, gire a torre de ajuste de elevação (lado superior da luneta) no sentido anti-horário e no sentido horário para mover para baixo.

B7-3. Reinicialização do Zero (Reset de Zeramento)

As Lunetas UTG com anéis de trava por fricção traváveis no zero na base de suas torres também são reinicializáveis a zero, permitindo que você resete as torres após ter feito o zeramento para que os indicadores "0" fiquem voltados para trás.

1. Com o anel de trava apertado, use a ferramenta incluída para afrouxar o(s) parafuso(s) de travamento na parte superior ou ao redor da circunferência da torre para desengatá-la do ajuste. Não tente remover completamente o(s) parafuso(s), pois eles possuem trava física de fábrica (staked).
2. Gire a torre até que o indicador "0" fique voltado para trás.
3. Segure a torre no lugar e reaperte o(s) parafuso(s) de travamento. Não aperte demais.

C. CUIDADOS E MANUTENÇÃO

Lentes: Para limpar as lentes, remova quaisquer partículas grandes com um pincel para lentes ópticas. Para remover partículas finas, use o pano de microfibra fornecido. Se o pano ficar sujo, lave-o em água morna com sabão e deixe-o secar ao ar. Para limpar ainda mais as lentes, você pode usar álcool puro, limpador de vidros de alta qualidade ou água destilada em uma haste de algodão (cotonete). Para garantir um alto desempenho duradouro, mantenha as superfícies das lentes livres de sujeira, óleo, graxa, etc. Para proteger melhor as lentes, feche as tampas das lentes fornecidas quando a luneta não estiver em uso.

Recursos Ajustáveis: Quando qualquer torre de ajuste estiver afrouxada, mantenha-a livre de quaisquer líquidos, sujeira ou resíduos de poeira.

Corpo da Luneta: Se sujeira, poeira, marcas de dedos, etc. se acumularem no corpo da luneta, basta limpar o corpo com um pano limpo e seco. Não use o pano de microfibra incluído.

Armazenamento: Armazene sua luneta em um local bem ventilado, seco e escuro. Se a luneta estiver molhada, seque-a antes do armazenamento. Se for armazenar por um longo período de tempo, remova a bateria da luneta.

D. GARANTIA VITALÍCIAS

A Leapers® garante que todos os produtos estão em conformidade com as especificações publicadas e que estão isentos de defeitos de material e de fabrico. A Leapers® reparará ou substituirá um produto defeituoso durante o período de vida útil do produto. É necessária uma verificação através de um número de Autorização de Devolução (RA). Se o produto for descontinuado, pode ser aplicado um crédito no valor do preço sugerido do produto para um artigo de substituição.

NOTA: A nossa garantia não se estende a roubo, perda, danos deliberados, acidentais ou cosméticos, negligência, utilização incorrecta, desmontagem para além da manutenção normal ou qualquer reparação ou alteração não autorizada.

É favor ter cuidado ao comprar produtos no mercado secundário. Um produto Leapers® adquirido em segunda mão é sempre por conta e risco do comprador. Não podemos garantir que o produto comprado seja genuíno sem um número de série ou completo com todas as peças necessárias, a menos que seja devolvido e inspeccionado.

A Leapers® reserva-se o direito de confiscar produtos contrafeitos com base nos nossos direitos de propriedade intelectual e de utilização e recomenda sempre a compra de produtos Leapers® através de retalhistas de renome.

Não hesite em contactar-nos através do número ***+1 (734) 542-1500*** ou por correio eletrónico para ***office@leapers.com***. Pode enviar um pedido de informação sobre o serviço de apoio ao cliente através do nosso sítio Web em ***www.leapers.com/contact-us*** ou um pedido de garantia em ***www.leapers.com/support/lifetime-warranty***.

MANUAL DE UTILIZARE (ROMÂNĂ)

CUPRINS

A. INSTALAREA INELELOR SAU A MONTURII LUNETEI 144
A1. Blocarea pârghiei Quick Detach (QD) 144
A2. Instalarea lunetei 144
B. OPERARE 145
B1. Instalarea bateriei 145
B2. Iluminarea reticulului 145
B2-1. Iluminare roșu-verde
B2-2. Iluminare brevetată EZ-Tap® 36-Color
B3. Reglarea măririi 146
B4. Reglarea dioptriilor 146
B5. Reglarea paralahei 147
B6. Blocarea și deblocarea turetelor de derivă și elevație (W/E) 147
B6-1. Lunete cu turete expuse (fără capac)
B6-2. Lunete cu turete cu capac
B7. Reglarea la zero a lunetei 147
B7-1. Reglarea derivei
B7-2. Reglarea elevației
B7-3. Resetarea zeroului
C. ÎNGRIJIRE ȘI ÎNTREȚINERE 148
D. GARANȚIE PE VIAȚĂ 148

⚠ **AVERTISMENT:** Urmați instrucțiunile produsului înainte de instalare! Înainte de instalare, asigurați-vă că arma de foc este neîncărcată. Asigurați-vă că respectați cu strictețe toate regulile de bază privind siguranța armei de foc și manipularea, utilizarea și legalitatea armei de foc în condiții de siguranță. Utilizarea sau instalarea necorespunzătoare a produsului poate cauza daune, răniri sau deces. Se recomandă instalarea de către un armurier competent. Modificarea produsului sau a armei de foc poate anula garanția.

A. INSTALAREA INELELOR SAU A MONTURII LUNETEI

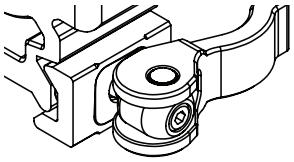

QD Lever Lock
(Instrucțiuni mai jos)

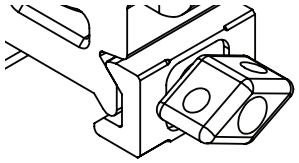

Twist Lock
(35 in-lbs)

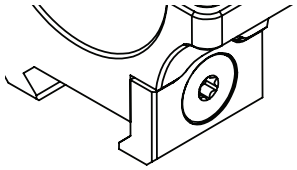

Torx Screw Locking
(35 in-lbs)

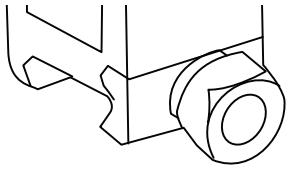

Hex Thumb Nut
(35 in-lbs)

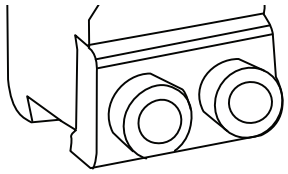

Hex Screw Locking
(35 in-lbs)

A1. BLOCAREA PÂRGHIEI QUICK DETACH (QD)

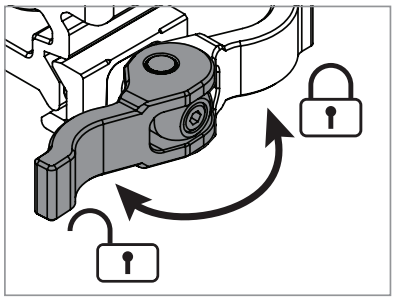

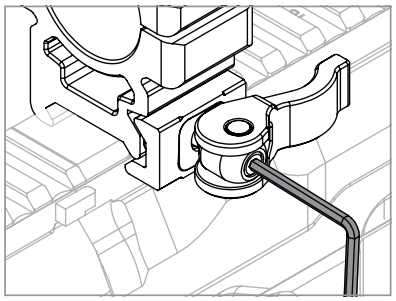

1. Rotiți pârghia în poziția deblocat. Instalați pe șină și rotiți pârghia complet în poziția blocat pentru a testa funcționarea.
2. Dacă montura nu poate fi instalată pe șină, pârghia nu se poate roti complet sau potrivirea monturii este slăbită pe șină, trebuie efectuate reglaje ale tensiunii. În poziția deblocat și utilizând instrumentul inclus (imbus M2.5), rotiți șurubul de reglare a tensiunii în sensul acelor de ceasornic pentru a crește tensiunea și în sens invers acelor de ceasornic pentru a o reduce.
3. Tensiunea corectă este obținută odată ce montura este fixată ferm pe șină, fără nicio mișcare, iar pârghia este rotită complet în poziția blocat. **NOTĂ:** Forța necesară pentru a bloca și debloca pârghia nu trebuie să fie excesivă sau să necesite ambele mâini, dar trebuie să necesite un efort deliberat.

A2. INSTALAREA LUNETEI

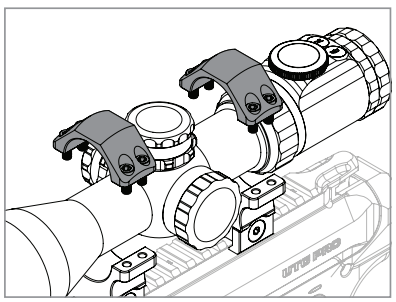

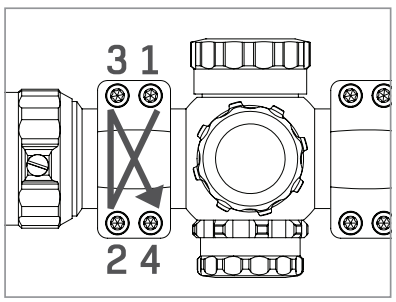

1. Îndepărtați jumătățile superioare ale inelelor sau ale monturii lunetei.
2. Instalați inelele sau montura lunetei pe șină într-o poziție care să asigure distanța optimă ochi-ocular necesară și care să vă ofere un câmp vizual (FOV) complet.
3. Reinstalați jumătățile superioare ale inelelor sau ale monturii lunetei, având grijă să strângeți șuruburile de blocare în cruce. Strângeți până la un punct în care luneta poate rămâne pe poziție, dar poate fi încă rotită și mișcată înainte și înapoi.
4. Asigurați-vă că reticulul este perfect orizontal, fiind obținute distanța corectă ochi-ocular și un

câmp vizual (FOV) complet.

5. Strângeți complet șuruburile de blocare în cruce. Valoarea recomandată a cuplului de strângere este de 15 in-lbs.

B. OPERARE

B1. INSTALAREA BATERIEI

1. Deșurubați capacul bateriei situat pe partea stângă a turetelor sau în partea superioară a capătului ocular al lunetei pentru a accesa compartimentul bateriei.
2. Introduceți bateria CR2032 sau CR1620 (în funcție de modelul lunetei) în compartiment cu partea + orientată în sus.
3. Reinstalați capacul bateriei până când este strâns ferm.

B2. ILUMINAREA RETICULULUI

B2-1. Iluminare roșu-verde

- Punctul alb situat pe corpul principal al lunetei, în lateralul turelei, indică setarea curentă a iluminării.
- Culoarea benzilor conice indică dacă reticulul este iluminat în verde sau roșu.
- Îngustarea și lărgirea benzilor indică intensitatea iluminării reticulului, lățimea cea mai mare fiind cea mai luminoasă, iar lățimea cea mai mică fiind cea mai slabă.
- Alinierea punctului alb cu „R” sau „G” oprește iluminarea.

B2-2. Iluminare brevetată EZ-Tap® 36-Color

- Apăsarea butonului R (roșu) sau G (verde) activează iluminarea în culoarea respectivă. Apăsările suplimentare ale butonului trec prin diferitele intensități de luminozitate.
- Menținerea apăsată a ambelor butoane R și G timp de 1 secundă activează (și dezactivează) modul de iluminare 36-color.
- Apăsările suplimentare ale butoanelor R sau G trec prin diferitele culori. Consultați ***Tabelul index culori***.
- Menținerea apăsată a oricăruia dintre butoanele R sau G timp de 1 secundă oprește iluminarea.

TABEL INDEX CULORI

Intensitate → (G)

Culoare ↓ (R)

Magenta	Violet pal	Prună	Violet	Orhidee	Mov
Roz	Maro trandafiriu	Coral	Roșu stacojiu	Maro	Vișiniu
Galben	Kaki	Portocaliu	Auriu închis	Ciocolatiu	Măsliniu
Verde gazon	Verde simplu	Verde de primăvară	Măsliniu stins	Verde marin	Verde pădure
Cian	Azuriu	Turcoaz	Albastru cadet	Cian închis	Albastru-verzui
Albastru	Albastru deschis	Albastru Dodger	Indigo	Albastru nocturn	Bleumarin

B3. REGLAREA MĂRIRII

Pentru lunetele cu mărire variabilă, ajustați mărirea prin rotirea inelului de mărire în sens invers acelor de ceasornic pentru a mări imaginea (zoom in) și în sensul acelor de ceasornic pentru a o micșora (zoom out). **NOTĂ:** pentru lunetele cu măsurători MIL/MOA, aceste măsurători sunt exacte doar la cea mai mare mărire. Utilizarea măsurătorilor la alte niveluri de mărire în afară de cea maximă necesită calcule suplimentare. Cu toate acestea, punctul de impact (POI) rămâne constant la toate nivelurile de mărire atunci când se utilizează reticulul central sau când se reglează din turete.

B4. REGLAREA DIOPTRIILOR

Ajustată la capătul cel mai îndepărtat (ocular) al lunetei, reglarea dioptriilor ajustează fin reticulul în funcție de vederea dumneavoastră unică, pentru o claritate optimizată și o calitate clară a imaginii.

Pentru a regla, priviți un fundal de culoare deschisă pentru a vedea clar reticulul. În timp ce priviți, rotiți fie ocularul, fie întregul corp al ocularului (în funcție de modelul lunetei) în sensul acelor de ceasornic sau în sens invers acelor de ceasornic până când reticulul apare clar și ascuțit. Esențial este să reglați treptat de fiecare dată, privind reticulul cu ochii odihniți și înainte ca ochii dumneavoastră să se adapteze automat la reticul în timp.

Dacă luneta dumneavoastră are un inel de blocare a dioptriilor, după efectuarea reglajului, strângeți inelul de blocare pentru a fixa reglajul dioptriilor pe poziție. Pentru lunetele cu corp ocular reglabil pentru dioptrii, rotiți inelul de blocare în sens invers acelor de ceasornic până când este strâns. Pentru lunetele cu oculare reglabile pentru dioptrii, rotiți în sensul acelor de ceasornic până când este strâns.

B5. REGLAREA PARALAHEI

Lunetele cu mărire variabilă dispun de paralaxă reglabilă pentru a plasa reticulul în același plan cu imaginea țintei și pentru a elimina eroarea optică. Reglați până când imaginea țintei devine clară și bine definită. Paralaxa este corectată atunci când reticulul rămâne complet staționar pe țintă, indiferent de orice schimbări sau mișcări ale capului sau ochilor dumneavoastră.

În funcție de luneta variabilă, reglajele paralahei pot fi efectuate prin intermediul obiectivului reglabil din față sau al turelei din partea stângă a lunetei și sunt marcate cu trepte de distanță pentru a vă apropia de valoarea corectă, urmând să fie reglate fin cu ochiul liber.

B6. BLOCAREA ȘI DEBLOCAREA TURETELOR DE DERIVĂ ȘI ELEVAȚIE (W/E)

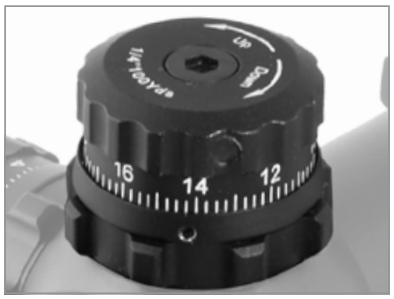

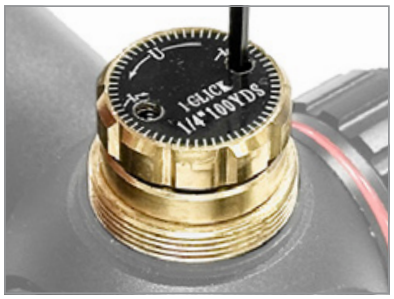

Lunetele UTG sunt echipate cu turete W/E blocabile pentru a preveni reglajele accidentale și pierderea zeroului.

B6-1. Lunete cu turete expuse (fără capac)

Un inel de blocare prin fricțiune de la baza turelei, atunci când este rotit, fie fixează tureta pe poziție (în sensul acelor de ceasornic), fie permite efectuarea reglajelor (în sens invers acelor de ceasornic).

B6-2. Lunete cu turete cu capac

Odată ce capacul este îndepărtat, o pereche de șuruburi mici de fixare asigură tureta pe poziție. Slăbirea șuruburilor de fixare cu instrumentul inclus permite apoi efectuarea reglajelor.

B7. REGLAREA LA ZERO A LUNETEI

Luneta dumneavoastră este reglată la zero odată ce punctul de impact (POI) al glonțului este același cu punctul de ochire (POA) la distanța de fixare a zeroului preferată. Valoarea unui clic poate fi găsită pe fața superioară a fiecărei turete.

B7-1. Reglarea derivei

Pentru a deplasa POI spre dreapta, rotiți tureta de reglare a derivei (partea dreaptă a lunetei) în sens invers acelor de ceasornic, iar pentru deplasare spre stânga, rotiți în sensul acelor de ceasornic.

B7-2. Reglarea elevației

Pentru a deplasa POI în sus, rotiți tureta de reglare a elevației (partea superioară a lunetei) în sens invers acelor de ceasornic, iar pentru deplasare în jos, rotiți în sensul acelor de ceasornic.

B7-3. Resetarea zeroului

Lunetele UTG cu inele de blocare prin fricțiune la baza turetelor sunt, de asemenea, resetabile la zero, permițându-vă să resetați turetele după ce ați efectuat reglajul la zero, astfel încât indicatorii „0” să fie orientați spre înapoi.

1. Cu inelul de blocare strâns, utilizați instrumentul inclus pentru a slăbi șurubul (șuruburile) de blocare de pe partea superioară sau de pe circumferința turelei pentru a o decupla de la reglaj. Nu încercați să scoateți complet șurubul (șuruburile), deoarece acesta este asigurat împotriva deșurubării din fabrică (staked).
2. Rotiți tureta până când indicatorul „0” este orientat spre înapoi.
3. Țineți tureta pe poziție și strângeți din nou șurubul (șuruburile) de blocare. Nu strângeți în exces.

C. ÎNGRIJIRE ȘI ÎNTREȚINERE

Lentile: Pentru a curăța lentilele, îndepărtați particulele mari cu o perie pentru lentile optice. Pentru a îndepărta particulele fine, utilizați laveta din microfibră furnizată. Dacă laveta se murdărește, spălați-o în apă călduță cu săpun și lăsați-o să se usuce la aer. Pentru o curățare suplimentară a lentilelor, puteți utiliza alcool pur, soluție de curățat sticla de înaltă calitate sau apă distilată pe un bețișor de bumbac. Pentru a asigura o performanță ridicată de lungă durată, păstrați suprafețele lentilelor libere de murdărie, ulei, grăsime etc. Pentru a proteja cât mai bine lentilele, închideți capacele de protecție furnizate atunci când luneta nu este utilizată.

Caracteristici reglabile: Când orice turetă de reglare este slăbită, păstrați-o ferită de lichide, murdărie sau resturi de praf.

Corpul lunetei: Dacă pe corpul lunetei se acumulează murdărie, praf, amprente etc., pur și simplu ștergeți corpul cu o cârpă curată și uscată. Nu utilizați laveta din microfibră inclusă.

Depozitare: Depozitați luneta într-un loc bine ventilat, uscat și întunecat. Dacă luneta este umedă, uscați-o înainte de depozitare. În cazul depozitării pentru o perioadă lungă de timp, scoateți bateria din lunetă.

D. GARANȚIE PE VIAȚĂ

Leapers® garantează că toate produsele sunt conforme cu specificațiile publicate și sunt lipsite de defecte de material și manoperă. Leapers® va repara sau înlocui un produs defect pe durata de viață a produsului. Este necesară verificarea prin intermediul unui număr de Autorizație de retur (RA). În cazul în care produsul nu mai este disponibil, creditul în valoare de MSRP al produsului poate fi aplicat pentru un articol de înlocuire.

NOTĂ: Garanția noastră nu se extinde la furt, pierdere, deteriorări deliberate, accidentale sau cosmetice, neglijență, utilizare necorespunzătoare, dezasamblare dincolo de întreținerea normală sau orice reparație sau modificare neautorizată.

Vă rugăm să fiți precauți atunci când achiziționați produse de pe piața secundară. Un produs Leapers® care este achiziționat la mâna a doua este întotdeauna pe riscul cumpărătorului. Nu putem garanta că produsul pe care l-ați achiziționat este autentic, fără număr de serie sau complet cu toate piesele necesare, decât dacă este returnat și inspectat.

Leapers® își rezervă dreptul de a confisca produsele contrafăcute pe baza drepturilor noastre de proprietate intelectuală și de utilizare și recomandă întotdeauna achiziționarea produselor Leapers® prin intermediul comercianților cu amănuntul de încredere.

Vă rugăm să nu ezitați să ne sunați la ***+1 (734) 542-1500*** sau să ne trimiteți un e-mail la ***office@leapers.com***. Puteți trimite o solicitare de servicii pentru clienți prin intermediul site-ului nostru la ***www.leapers.com/contact-us*** sau o cerere de garanție la ***www.leapers.com/support/lifetime-warranty***.

UŽÍVATEĽSKÁ PRÍRUČKA (SLOVENČINA)

OBSAH

A. INŠTALÁCIA KRÚŽKOV ALEBO MONTÁŽE PUŠKOHĽADU 151
A1. Zámok páčky rýchleho odpojenia (QD) 151
A2. Inštalácia puškohľadu 151
B. PREVÁDZKA 152
B1. Inštalácia batérie 152
B2. Osvetlenie zámerného kríža 152
B2-1. Červené-zelené osvetlenie
B2-2. Patentované EZ-Tap® 36-farebné osvetlenie
B3. Nastavenie zväčšenia 153
B4. Nastavenie dioptrie. 153
B5. Nastavenie paralaxy 154
B6. Uzamknutie a odomknutie vežičiek stranovej a výškovej korekcie (W/E) 154
B6-1. Puškohľady s nekrytými vežičkami
B6-2. Puškohľady s krytými vežičkami
B7. Nastrelenie puškohľadu. 154
B7-1. Nastavenie stranovej korekcie
B7-2. Nastavenie výškovej korekcie
B7-3. Obnovenie nulovej polohy
C. STAROSTLIVOSŤ A ÚDRŽBA 155
D. DOŽIVOTNÁ ZÁRUKA. 155

⚠ **VAROVANIE:** Pred inštaláciou postupujte podľa pokynov k výrobku! Pred inštaláciou sa uistite, že strelná zbraň nie je nabitá. Dbajte na prísne dodržiavanie všetkých základných pravidiel bezpečnosti strelných zbraní a bezpečnej manipulácie, používania a zákonných predpisov týkajúcich sa strelnej zbrane. Nesprávne používanie alebo inštalácia Výrobku môže spôsobiť poškodenie, zranenie alebo smrť. Odporúča sa, aby inštaláciu vykonal kompetentný zbrojár. Úprava Výrobku alebo strelnej zbrane môže viesť k zrušeniu záruky.

A. INŠTALÁCIA KRÚŽKOV ALEBO MONTÁŽE PUŠKOHĽADU

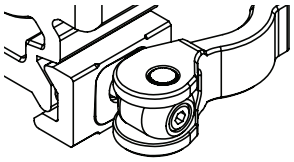

QD Lever Lock
(Pokyny nižšie)

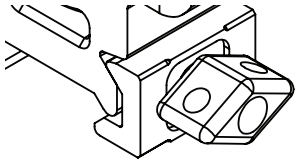

Twist Lock
(35 in-lbs)

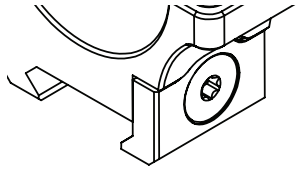

Torx Screw Locking
(35 in-lbs)

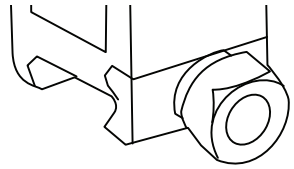

Hex Thumb Nut
(35 in-lbs)

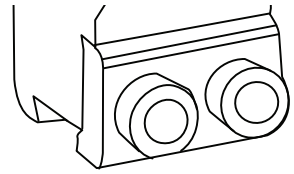

Hex Screw Locking
(35 in-lbs)

A1. ZÁMOK PÁČKY RÝCHLEHO ODPOJENIA (QD)

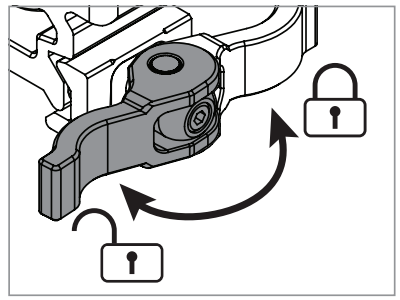

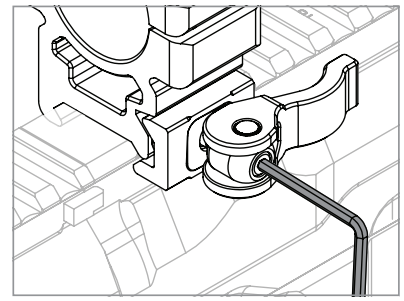

1. Otočte páčku do odomknutej polohy. Nainštalujte na lištu a úplne otočte páčku do uzamknutej polohy na overenie funkčnosti.
2. Ak nie je možné montáž nainštalovať na lištu, ak sa páčka nedá úplne otočiť alebo ak je uchytenie montáže na lište voľné, je potrebné upraviť napätie. V odomknutej polohe pomocou priloženého nástroja (imbus M2.5) otočte skrutku nastavenia napätia v smere hodinových ručičiek na zvýšenie napätia a proti smeru hodinových ručičiek na zníženie napätia.
3. Správne napätie je dosiahnuté, keď je montáž pevne pripevnená k lište bez akéhokoľvek pohybu a páčka je úplne otočená do uzamknutej polohy. **POZNÁMKA:** Sila potrebná na uzamknutie a odomknutie páčky nesmie byť nadmerná ani vyžadovať použitie oboch rúk, ale mala by vyžadovať vedomé úsilie.

A2. INŠTALÁCIA PUŠKOHĽADU

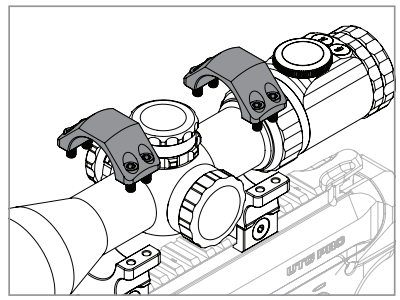

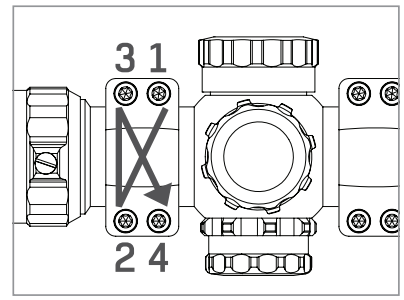

1. Odstráňte horné polovice krúžkov puškohľadu alebo montáže.
2. Nainštalujte krúžky puškohľadu alebo montáž na lištu do polohy, ktorá umožňuje požadovanú vzdialenosť oka a poskytuje úplné zorné pole (FOV).
3. Znovu nasaďte horné polovice krúžkov puškohľadu alebo montáže a dbajte na to, aby ste upevňovacie skrutky uťahovali krížovým postupom. Uťahujte tak, aby puškohľad zostal na mieste, ale stále sa dal otáčať a posúvať dopredu a dozadu.
4. Uistite sa, že zámerný kríž je vyrovnaný a že bola dosiahnutá správna vzdialenosť oka a úplné

zorné pole (FOV).

5. Úplne dotiahnite upevňovacie skrutky krížovým postupom. Odporúčaný uťahovací moment je 15 in-lbs.

B. PREVÁDZKA

B1. INŠTALÁCIA BATÉRIE

1. Odskrutkujte kryt batérie umiestnený na ľavej strane vežičiek alebo na hornej časti okulárového konca optiky, aby ste získali prístup k priestoru pre batériu.
2. Vložte batériu CR2032 alebo CR1620 (v závislosti od modelu puškohľadu) do priestoru pre batériu stranou označenou + smerom nahor.
3. Znovu nasaďte kryt batérie a pevne ho utiahnite.

B2. OSVETLENIE ZÁMERNÉHO KRÍŽA

B2-1. Červené-zelené osvetlenie

- Biela bodka umiestnená na hlavnom tele optiky vedľa vežičky označuje aktuálne nastavenie osvetlenia.
- Farba zužujúcich sa pásov označuje, či je zámerný kríž osvetlený zelenou alebo červenou farbou.
- Zväčšujúca sa a zmenšujúca sa šírka pásov označuje jas osvetlenia zámerného kríža, pričom najširšia šírka predstavuje najvyšší jas a najužšia šírka najnižší jas.
- Zarovnanie bielej bodky s označením „R“ alebo „G“ vypne osvetlenie.

B2-2. Patentované EZ-Tap® 36-farebné osvetlenie

- Stlačením tlačidla R (červené) alebo G (zelené) sa zapne osvetlenie v príslušnej farbe. Ďalšie stlačenia tlačidla prepínajú medzi rôznymi úrovňami jasu.
- Podržanie oboch tlačidiel R a G na 1 sekundu aktivuje (alebo deaktivuje) režim 36-farebného osvetlenia.
- Ďalšie stlačenia tlačidla R alebo G prepínajú medzi rôznymi farbami. Pozrite si ***Tabuľku farebných indexov***.
- Podržanie tlačidla R alebo G na 1 sekundu vypne osvetlenie.

TABUĽKU FAREBNÝCH INDEXOV

Intenzita →

G

R

Farba ↓

Purpurová	Bodliaková	Slivková	Fialová	Orchideová	Purpurová
Ružová	Ružovohnedá	Korálová	Karmínová	Hnedá	Gaštanová
Žltá	Khaki	Oranžová	Zlatobyľová	Čokoládová	Olivová
Trávovo zelená	Zelená	Jarná zelená	Olivovohnedá	Morská zelená	Lesná zelená
Azúrová	Azúrovomodrá	Tyrkysová	Kadetová modrá	Tmavá azúrová	Modrozelená
Modrá	Nebeská modrá	Dodger modrá	Indigová	Polnočná modrá	Námornícka modrá

B3. NASTAVENIE ZVÄČŠENIA

Pri puškohľadoch s variabilným zväčšením upravte zväčšenie otáčaním krúžku zväčšenia proti smeru hodinových ručičiek pre priblíženie a v smere hodinových ručičiek pre oddialenie. **POZNÁMKA:** Pri puškohľadoch s meraniami MIL/MOA sú tieto merania presné iba pri najvyššom zväčšení. Používanie meraní pri inom zväčšení ako pri najvyššom vyžaduje ďalší výpočet. Bod zásahu (POI) však zostáva konzistentný pri všetkých zväčšeniach pri použití centrálneho zámerného kríža alebo pri nastavovaní vežičiek.

B4. NASTAVENIE DIOPTRIE

Nastavenie dioptrie sa vykonáva na zadnom (okulárovom) konci puškohľadu a umožňuje jemné prispôsobenie zámerného kríža vášmu zraku na dosiahnutie optimálnej čistoty a ostrosti obrazu.

Pri nastavovaní sa pozerajte na svetlé pozadie, aby bol zámerný kríž jasne viditeľný. Počas sledovania otáčajte buď okulárom, alebo celým okulárovým zvonom (v závislosti od modelu puškohľadu) v smere alebo proti smeru hodinových ručičiek, až kým nebude zámerný kríž jasný a ostrý. Je dôležité vykonávať nastavenie postupne pri každom novom pohľade na zámerný kríž, skôr než sa vaše oči automaticky prispôsobia zámernému krížu.

Ak je váš puškohľad vybavený poistným krúžkom dioptrie, po vykonaní nastavenia utiahnite poistný krúžok, aby ste zaistili nastavenie dioptrie na mieste. Pri puškohľadoch s dioptricky nastaviteľným okulárovým zvonom otáčajte poistný krúžok proti smeru hodinových ručičiek, až kým nebude utiahnutý. Pri puškohľadoch s dioptricky nastaviteľným okulárom otáčajte v smere hodinových ručičiek, až kým nebude utiahnutý.

B5. NASTAVENIE PARALAXY

V závislosti od variabilného puškohľadu je možné nastavenie paralaxy vykonať pomocou nastaviteľného objektívu na prednej strane alebo pomocou vežičky na ľavej strane puškohľadu. Nastavenie je označené hodnotami vzdialenosti, ktoré slúžia na približné nastavenie a následné jemné doladenie podľa oka.

B6. UZAMKNUTIE A ODOMKNUTIE VEŽIČIEK STRANOVEJ A VÝŠKOVEJ KOREKCIE (W/E)

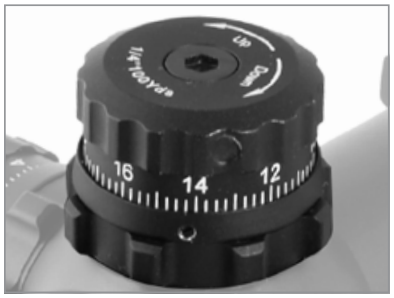

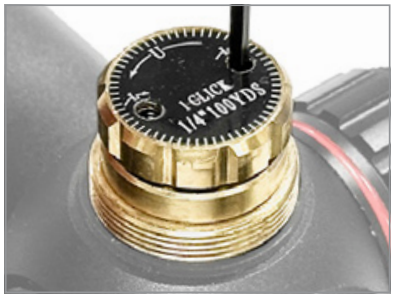

Puškohľady UTG sú vybavené uzamykateľnými W/E vežičkami, ktoré zabraňujú náhodným nastaveniam a strate nulovej polohy.

B6-1. Puškohľady s nekrytými vežičkami

Trecia poistná objímka na základni vežičky pri otočení buď zaistí vežičku na mieste (v smere hodinových ručičiek), alebo umožní vykonanie nastavenia (proti smeru hodinových ručičiek).

B6-2. Puškohľady s krytými vežičkami

Po odstránení krytu drží vežičku na mieste dvojica malých zaisťovacích skrutiek. Uvoľnením zaisťovacích skrutiek pomocou priloženého nástroja je možné vykonať nastavenie.

B7. NASTRELENIE PUŠKOHĽADU

Puškohľad je nastrelený, keď sa bod zásahu strely (POI) zhoduje s bodom mierenia (POA) pri vami zvolenej vzdialenosti nastrelenia. Hodnota jedného kliku sa nachádza na hornej strane každej vežičky.

B7-1. Nastavenie stranovej korekcie

Ak chcete posunúť bod zásahu (POI) doprava, otočte vežičku stranovej korekcie (na pravej strane puškohľadu) proti smeru hodinových ručičiek. Otočením v smere hodinových ručičiek sa bod zásahu posunie doľava.

B7-2. Nastavenie výškovej korekcie

Ak chcete posunúť bod zásahu (POI) nahor, otočte vežičku výškovej korekcie (na hornej strane puškohľadu) proti smeru hodinových ručičiek. Otočením v smere hodinových ručičiek sa bod zásahu posunie nadol.

B7-3. Obnovenie nulovej polohy

Puškohľady UTG s nulovateľnými trecími poistnými krúžkami na základni vežičiek umožňujú po nastrelení opätovné nastavenie vežičiek tak, aby ukazovatele „0“ smerovali dozadu.

1. Po utiahnutí poistného krúžku použite priložený nástroj na uvoľnenie zaisťovacej skrutky (skrutiek) na vrchu alebo po obvode vežičky, aby ste ju odpojili od mechanizmu nastavenia. Nepokúšajte sa skrutku (skrutky) úplne odstrániť, pretože je zaistená.
2. Otáčajte vežičkou, kým ukazovateľ „0“ nebude smerovať dozadu.
3. Držte vežičku na mieste a znova utiahnite zaisťovaciu skrutku (skrutky). Neutiahnite príliš silno.

C. STAROSTLIVOSŤ A ÚDRŽBA

Šošovky: Na čistenie šošoviek odstráňte väčšie častice pomocou optickej kefky na šošovky. Jemné častice odstráňte pomocou priloženej handričky z mikrovlákna. Ak sa handrička znečistí, umyte ju vo vlažnej mydlovej vode a nechajte ju vyschnúť na vzduchu. Na dôkladnejšie čistenie šošoviek môžete použiť čistý alkohol, vysokokvalitný čistič skla alebo destilovanú vodu nanesenú na vatový tampón. Na zabezpečenie dlhodobej vysokej výkonnosti udržujte povrchy šošoviek bez nečistôt, oleja, mastnoty atď. Na najlepšiu ochranu šošoviek zatvorte priložené krytky šošoviek, keď sa puškohľad nepoužíva.

Nastaviteľné prvky: Keď je ktorákoľvek nastavovacia vežička uvoľnená, chráňte ju pred tekutinami, nečistotami alebo prachovými časticami.

Telo puškohľadu: Ak sa na tele puškohľadu nahromadia nečistoty, prach, odtlačky prstov atď., jednoducho utrite telo čistou suchou handričkou. Nepoužívajte priloženú handričku z mikrovlákna.

Skladovanie: Puškohľad skladujte na dobre vetranom, suchom a tmavom mieste. Ak je puškohľad mokrý, pred uskladnením ho vysušte. Pri dlhodobom skladovaní vyberte z puškohľadu batériu.

D. DOŽIVOTNÁ ZÁRUKA

Spoločnosť Leapers® zaručuje, že všetky výrobky zodpovedajú uverejneným špecifikáciám a sú bez materiálových a výrobných chýb. Spoločnosť Leapers® opraví alebo vymení chybný výrobok počas celej doby jeho životnosti. Vyžaduje sa overenie prostredníctvom čísla povolenia na vrátenie tovaru (RA). Ak sa výrobok prestane vyrábať, na náhradný výrobok sa môže uplatniť kredit vo výške odporúčanej maloobchodnej ceny výrobku.

Poznámka: Naša záruka sa nevzťahuje na krádež, stratu, úmyselné, náhodné alebo kozmetické poškodenie, nedbalosť, nesprávne používanie, demontáž nad rámec bežnej údržby alebo akúkoľvek neoprávnenú opravu alebo úpravu.

Pri nákupe produktov na sekundárnom trhu buďte opatrní. Výrobok Leapers® zakúpený z druhej ruky je vždy na vlastné riziko kupujúceho. Nemôžeme zaručiť, že zakúpený výrobok bez sériového čísla je originálny alebo kompletný so všetkými potrebnými časťami, pokiaľ nebol vrátený a skontrolovaný.

Spoločnosť Leapers® si vyhradzuje právo zabaviť falšované výrobky na základe našich práv duševného vlastníctva a používania a vždy odporúča nakupovať výrobky Leapers® prostredníctvom renomovaných predajcov.

Zavolajte nám na číslo ***+1 (734) 542-1500*** alebo nám napíšte na ***office@leapers.com***.

Prostredníctvom našej webovej stránky môžete zaslať požiadavku na zákaznícky servis na adrese ***www.leapers.com/contact-us*** alebo požiadavku na záruku na adrese ***www.leapers.com/support/lifetime-warranty***.

UPORABNIŠKI PRIROČNIK (SLOVENŠČINA)

KAZALO

A. NAMESTITEV MONTAŽNIH OBROČKOV ALI MONTAŽE 158
A1. Hitroodklopni (QD) vzvodni zaklep 158
A2. Namestitev strelnega daljnogleda 158
B. DELOVANJE 159
B1. Namestitev baterije 159
B2. Osvetlitev namerilnega križa 159
B2-1. Rdeče-zelena osvetlitev
B2-2. Patentirana osvetlitev EZ-Tap® 36-Color
B3. Nastavitev povečave 160
B4. Nastavitev dioptrije 160
B5. Nastavitev paralakse 161
B6. Zaklepanje in odklepanje kupol za smerno in višinsko nastavitev (W/E) 161
B6-1. Daljnogledi s kupolami brez pokrovčkov
B6-2. Daljnogledi s pokritimi kupolami (s pokrovčki)
B7. Ničelna nastavitev daljnogleda (Nastrelitev) 161
B7-1. Smerna nastavitev
B7-2. Višinska nastavitev
B7-3. Ponastavitev na ničlo
C. NEGA IN VZDRŽEVANJE 162
D. DOŽIVLJENJSKA GARANCIJA 162

⚠ **OPOZORILO:** Pred namestitvijo upoštevajte navodila za uporabo izdelka! Pred namestitvijo se prepričajte, da je strelno orožje nenabito. Dosledno upoštevajte vsa osnovna pravila o varnosti strelnega orožja ter o varnem ravnanju s strelnim orožjem, njegovi uporabi in zakonitostih. Nepravilna uporaba ali namestitev izdelka lahko povzroči poškodbe, poškodbe ali smrt. Priporoča se namestitev pri usposobljenem orožarju. Sprememba izdelka ali strelnega orožja lahko izniči garancijo.

A. NAMESTITEV MONTAŽNIH OBROČKOV ALI MONTAŽE

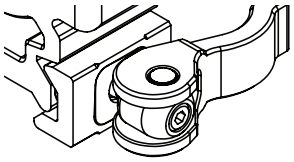

QD Lever Lock
(Navodila spodaj)

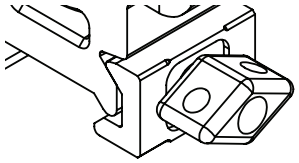

Twist Lock
(35 in-lbs)

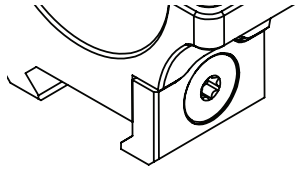

Torx Screw Locking
(35 in-lbs)

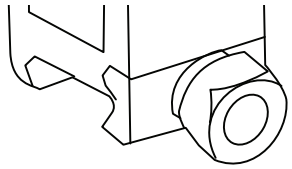

Hex Thumb Nut
(35 in-lbs)

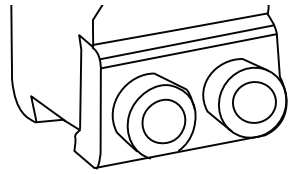

Hex Screw Locking
(35 in-lbs)

A1. HITROODKLOPNI (QD) VZVODNI ZAKLEP

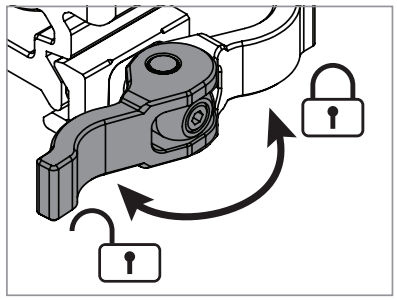

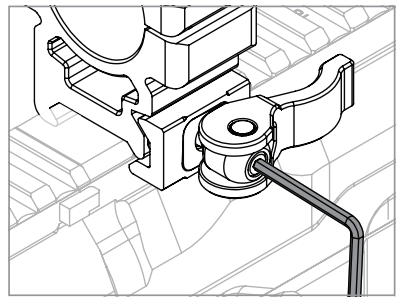

1. Obrnite vzvod v odklenjen položaj. Namestite na letev in obrnite vzvod popolnoma v zaklenjen položaj, da preizkusite delovanje.
2. Če montaže ni mogoče namestiti na letev, če se vzvod ne more popolnoma obrniti ali če je nased montaže na letvi ohlapen, je treba prilagoditi napetost. V odklenjenem položaju in s priloženim orodjem (imbus ključ M2.5) zavrtite vijak za nastavitev napetosti v smeri urinega kazalca za povečanje in v nasprotni smeri urinega kazalca za zmanjšanje napetosti.
3. Pravilna napetost je dosežena, ko je montaža varno pritrjena na letev brez kakršnega koli premikanja in je vzvod popolnoma obrnjen v svoj zaklenjen položaj. **OPOMBA:** Sila, potrebna za zaklepanje in odklepanje vzvoda, ne sme biti pretirana ali zahtevati obeh rok, mora pa zahtevati nameren trud.

A2. NAMESTITEV STRELNEGA DALJNOGLEDA

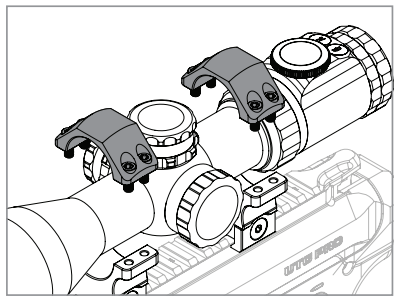

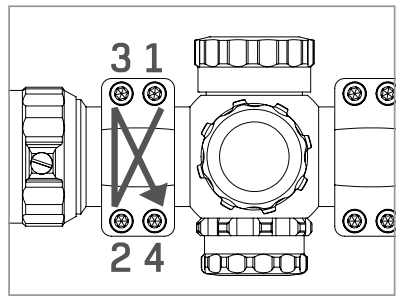

1. Odstranite zgornji polovici montažnih obročkov ali montaže.
2. Namestite montažne obročke ali montažo na letev v položaj, ki ustreza vaši zahtevani razdalji od očesa (očesni relief) in vam zagotavlja celotno vidno polje (FOV).
3. Ponovno namestite zgornji polovici montažnih obročkov ali montaže, pri čemer pazite, da zaporne vijake zategujete križno (v križnem vzorcu). Zategnite do točke, ko strelni daljnogled ostane na mestu, vendar ga je še vedno mogoče vrteti ter premikati naprej in nazaj.
4. Prepričajte se, da je namerilni križ poravnan, pri čemer sta dosežena pravilna razdalja od očesa

in celotno vidno polje (FOV).

5. Popolnoma zategnite zaporne vijake v križnem vzorcu. Priporočena vrednost navora je 15 in-lbs.

B. DELOVANJE

B1. NAMESTITEV BATERIJE

1. Odvijte pokrovček baterije, ki se nahaja na levi strani kupol ali na vrhu okularnega dela optike, da dostopate do prostora za baterijo.
2. Vstavite baterijo CR2032 ali CR1620 (odvisno od modela daljnogleda) v prostor za baterijo tako, da je stran + obrnjena navzgor.
3. Ponovno namestite pokrovček baterije in ga varno zategnite.

B2. OSVETLITEV NAMERILNEGA KRIŽA

B2-1. Rdeče-zelena osvetlitev

- Bela pika na glavnem ohišju optike ob strani kupole označuje trenutno nastavitev osvetlitve.
- Barva zožujočih se pasov označuje, ali je namerilni križ osvetljen zeleno ali rdeče.
- Naraščajoče in padajoče zoženje pasov označuje, kako svetla bo osvetlitev namerilnega križa, pri čemer je najširši del najsvetlejši, najožji pa najtemnejši.
- Poravnava bete pike s črko »R« ali »G« izklopi osvetlitev.

B2-2. Patentirana osvetlitev EZ-Tap® 36-Color

- S pritiskom na gumb R (rdeča) ali G (zelena) vklopite osvetlitev v ustrezni barvi. Z dodatnimi pritiski na gumb preklapljate med različnimi stopnjami svetlosti.
- Če držite oba gumba R in G pritisnjena 1 sekundo, aktivirate (in deaktivirate) 36-barvni način osvetlitve.
- Z dodatnimi pritiski na gumb R ali G preklapljate med različnimi barvami. Glejte ***Tabelo Barvnega Indeksa***.
- Če držite gumb R ali G pritisnjen 1 sekundo, izklopite osvetlitev.

TABELA BARVNEGA INDEKSA

Intenzivnost → (G)

Barva ↓ (R)

Magenta	Bledovijolična	Slivova	Vijolična	Orhideja	Škrlatna
Rožnata	Rožnato rjava	Koralna	Temno rdeča	Rjava	Kostanjeva
Rumena	Kaki	Oranžna	Zlatorumena	Čokoladna	Olivna
Tratno zelena	Zelena	Pomladno zelena	Vojaško olivna	Morska zelena	Gozdna zelena
Cian	Azurna	Turkizna	Kadetsko modra	Temno cian	Modrozelena
Modra	Nebeško modra	Dodger modra	Indigo	Polnočno modra	Mornarsko modra

B3. NASTAVITEV POVEČAVE

Pri daljnogledih s spremenljivo povečavo nastavite povečavo z vrtenjem obročka za povečavo v nasprotni smeri urinega kazalca za približevanje (zoom in) in v smeri urinega kazalca za oddaljevanje (zoom out). **OPOMBA:** pri daljnogledih z meritvami MIL/MOA so te meritve natančne samo pri najvišji povečavi. Uporaba meritev pri drugih povečavah, razen pri najvišji, zahteva dodatne izračune. Vendar pa točka zadetka (POI) ostaja dosledna pri vseh povečavah, če uporabljate osrednji namerilni križ ali nastavljate kupole.

B4. NASTAVITEV DIOPTRIJE

Nastavitev dioptrije na najbolj zadnjem (okularnem) delu daljnogleda natančno prilagodi namerilni križ vašemu specifičnemu vidu za optimizirano jasnost in ostro kakovost slike.

Za nastavitev poglejte v svetlo ozadje, da jasno vidite namerilni križ. Med gledanjem obračajte okular ali celotno ohišje okularja (odvisno od modela daljnogleda) v smeri ali v nasprotni smeri urinega kazalca, dokler namerilni križ ni videti jasen in oster. Pomembno je, da nastavitev izvajate postopoma, vsakič s svežim pogledom na namerilni križ in preden se vaše oči čez čas samodejno prilagodijo namerilnemu križu.

Če ima vaš daljnogled zaporni obroček za dioptrijo, po opravljeni nastavitvi zategnite zaporni obroček, da zavarujete nastavitev dioptrije na mestu. Pri daljnogledih z ohišjem okularja z nastavljivo dioptrijo zavrtite zaporni obroček v nasprotni smeri urinega kazalca, dokler ni zategnjen. Pri daljnogledih z okularji z nastavljivo dioptrijo zavrtite v smeri urinega kazalca, dokler ni zategnjen.

B5. NASTAVITEV PARALAKSE

Daljnogledi s spremenljivo povečavo imajo nastavljivo paralakso, ki postavi namerilni križ v isto ravnino kot slika tarče in odpravi optično napako. Nastavljajte, dokler slika tarče ne postane ostra in jasna. Paralaksa je odpravljena, ko namerilni križ ostane popolnoma nepremičen na tarči, ne glede na premike vaše glave ali oči.

Odvisno od daljnogleda s spremenljivo povečavo se lahko nastavitve paralakse izvedejo prek nastavljivega objektiva na sprednji strani ali preko kupole na levi strani daljnogleda; označene so z razdaljami, da se približate pravi vrednosti, nato pa jo natančno prilagodite z očesom.

B6. ZAKLEPANJE IN ODKLEPANJE KUPOL ZA SMERNO IN VIŠINSKO NASTAVITEV (W/E)

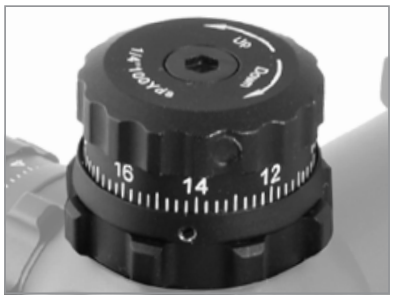

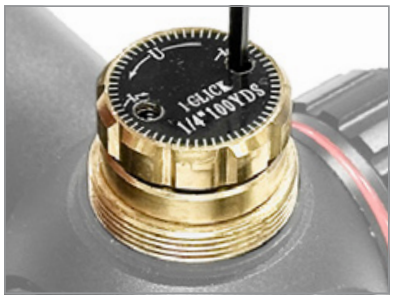

Strelni daljnogledi UTG imajo nastavljive zaporne kupole W/E, ki preprečujejo nenamerne spremembe in izgubo ničelne nastavitve.

B6-1. Daljnogledi s kupolami brez pokrovčkov

Zaporni torni obroček na dnu kupole ob obratu kupolo bodisi fiksira na mestu (v smeri urinega kazalca) bodisi omogoča izvajanje nastavitev (v nasprotni smeri urinega kazalca).

B6-2. Daljnogledi s pokritimi kupolami (s pokrovčki)

Ko odstranite pokrovček, par majhnih nastavnih vijakov fiksira kupolo na mestu. Popuščanje nastavnih vijakov s priloženim orodjem nato omogoča izvajanje nastavitev.

B7. NIČELNA NASTAVITEV DALJNOGLEDA (NASTRELITEV)

Vaš daljnogled je nastreljen (nastavljen na ničlo), ko je točka zadetka (POI) krogle enaka vaši namerilni točki (POA) na vaši želeni razdalji nastrelitve. Vrednost klika najdete na zgornji strani vsake kupole.

B7-1. Smerna nastavitev

Če želite premakniti POI v desno, zavrtite kupolo za smerno nastavitev (desna stran daljnogleda) v nasprotni smeri urinega kazalca, za premik v levo pa v smeri urinega kazalca.

B7-2. Višinska nastavitev

Če želite premakniti POI navzgor, zavrtite kupolo za višinsko nastavitev (zgornja stran daljnogleda) v nasprotni smeri urinega kazalca, za premik navzdol pa v smeri urinega kazalca.

B7-3. Ponastavitev na ničlo

Daljnogledi UTG z zapornimi tornimi obročki na dnu kupol omogočajo tudi ponastavitev na ničlo, kar vam omogoča, da po nastrelitvi ponastavite kupole tako, da so indikatorji »0« obrnjeni nazaj.

1. Pri zategnjenem zapornem obročku s priloženim orodjem odvijte zaporne vijake na vrhu ali po obodu kupole, da jo ločite od mehanizma za nastavitev. Vijakov ne poskušajte popolnoma odstraniti, saj so varovani pred izpadom.
2. Vrtite kupolo, dokler indikator »0« ni obrnjen nazaj.
3. Držite kupolo na mestu in ponovno zategnite zaporne vijake. Ne zategujte preveč.

C. NEGA IN VZDRŽEVANJE

Leče: Za čiščenje leč odstranite vse večje delce s čopičem za optične leče. Za odstranjevanje drobnih delcev uporabite priloženo krpo iz mikrovlaken. Če se krpa umaže, jo operite v mlačni milnici in pustite, da se posuši na zraku. Za nadaljnje čiščenje leč lahko na vatirani palčki uporabite čisti alkohol, kakovostno čistilo za steklo ali destilirano vodo. Da zagotovite dolgotrajno visoko zmogljivost, vzdržujte površine leč čiste, brez umazanije, olja, maščobe itd. Za najboljšo zaščito leč zaprite priložene pokrovčke leč, ko daljnogled ni v uporabi.

Nastavljivi deli: Ko je katera koli nastavitvena kupola odvita, jo zaščitite pred tekočinami, umazanijo ali prahom.

Ohišje daljnogleda: Če se na ohižju daljnogleda naberejo umazanija, prah, prstni odtisi itd., ohišje preprosto obrišite s čisto in suho krpo. Ne uporabljajte priložene krpe iz mikrovlaken.

Shranjevanje: Daljnogled shranjujte v dobro prezračevanem, suhem in temnem prostoru. Če je daljnogled moker, ga pred shranjevanjem posušite. Pri dolgotrajnem shranjevanju odstranite baterijo iz daljnogleda.

D. DOŽIVLJENJSKA GARANCIJA

Družba Leapers® jamči, da so vsi izdelki skladni z objavljenimi specifikacijami in brez napak v materialu in izdelavi. Podjetje Leapers® bo popravilo ali zamenjalo izdelek z napako v času življenjske dobe izdelka. Potrebno je preverjanje s številko dovoljenja za vračilo (RA). Če je izdelek ukinjen, se za nadomestni izdelek lahko uporabi dobropis v višini priporočene prodajne cene izdelka.

OPOMBA: Naša garancija ne velja za krajo, izgubo, namerne, naključne ali kozmetične poškodbe, malomarnost, napačno uporabo, razstavljanje izven običajnega vzdrževanja ali kakršno koli nepooblaščeno popravilo ali spremembo.

Pri nakupu izdelkov na sekundarnem trgu bodite previdni. Kupec je pri nakupu rabljenega izdelka Leapers® vedno izpostavljen lastni odgovornosti. Ne moremo zagotoviti, da je kupljeni izdelek brez serijske številke pristen ali popoln z vsemi potrebnimi deli, razen če ga vrnete in pregledate.

Družba Leapers® si pridržuje pravico do zasega ponarejenih izdelkov na podlagi naših pravic intelektualne lastnine in uporabe ter vedno priporoča nakup izdelkov Leapers® pri uglednih trgovcih na drobno.

Pokličite nas na telefonsko številko ***+1 (734) 542-1500*** ali nam pišite na ***office@leapers.com***.

Poizvedbo za storitve za stranke lahko pošljete prek naše spletne strani na naslovu ***www.leapers.com/contact-us*** ali zahtevek za garancijo na naslovu ***www.leapers.com/support/lifetime-warranty***.

BRUKSANVISNING (SVENSKA)

INNEHÅLLSFÖRTECKNING

A. INSTALLATION AV KIKARSIKTESRINGAR ELLER MONTAGE 165
A1. Snabbfäste (QD) med spaklås. 165
A2. Installation av kikarsikte 165
B. ANVÄNDNING. 166
B1. Batteriinstallation 166
B2. Belysning av riktmedel 166
B2-1. Röd-grön belysning
B2-2. Patenterad EZ-Tap® 36-Color belysning
B3. Förstoringsjustering 167
B4. Dioptrijustering 167
B5. Parallaxjustering'. 168
B6. Låsning och upplåsning av höjd- och sidojusteringstorn (W/E) 168
B6-1. Kikarsikten med öppna torn (utan lock)
B6-2. Kikarsikten med täckta torn (med lock)
B7. Inskjutning av kikarsiktet (Nollställning). 168
B7-1. Sidojustering
B7-2. Höjdjustering
B7-3. Nollställning av tornen
C. SKÖTSEL & UNDERHÅLL. 169
D. LIVSTIDS GARANTI. 169

⚠ **VARNING:** Följ produktanvisningarna före installation! Se till att vapnet är oladdat före installationen. Se till att strikt följa alla grundläggande regler för vapensäkerhet och säker hantering, användning och laglighet av skjutvapnet. Felaktig användning eller installation av produkten kan orsaka skada, personskada eller dödsfall. Vi rekommenderar att installationen utförs av en behörig vapensmed. Modifiering av produkten eller vapnet kan leda till att garantin upphör att gälla.

A. INSTALLATION AV KIKARSIKTESRINGAR ELLER MONTAGE

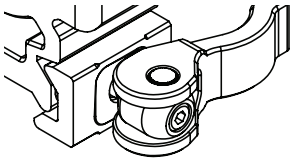

QD Lever Lock
(Instruktion nedan)

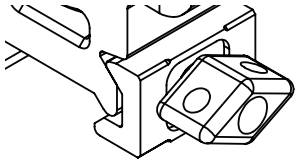

Twist Lock
(35 in-lbs)

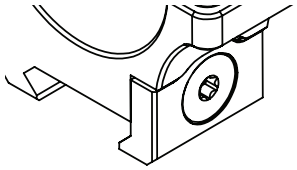

Torx Screw Locking
(35 in-lbs)

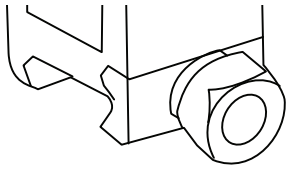

Hex Thumb Nut
(35 in-lbs)

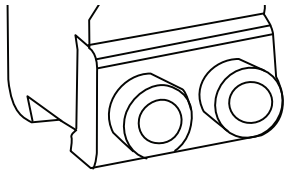

Hex Screw Locking
(35 in-lbs)

A1. SNABBFÄSTE (QD) MED SPAKLÅS

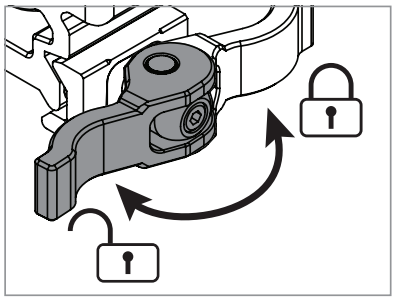

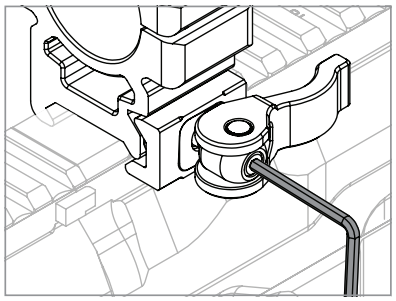

1. Vrid spaken till olåst läge. Montera på skenan och vrid spaken helt till låst läge för att testa funktionen.
2. Om montaget inte kan installeras på skenan, om spaken inte kan vridas helt, eller om montagets passform är lös på skenan, måste spänningen justeras. I olåst läge och med det medföljande verktyget (M2.5 insexnyckel), vrid spänningsjusteringsskruven medurs för att öka och moturs för att minska spänningen.
3. Rätt spänning har uppnåtts när montaget sitter säkert på skenan utan att röra sig alls och spaken är helt vriden till sitt låsta läge. **OBS:** Kraften som krävs för att låsa och låsa upp spaken ska inte vara överdriven eller kräva två händer, men den ska kräva en medveten ansträngning.

A2. INSTALLATION AV KIKARSIKTE

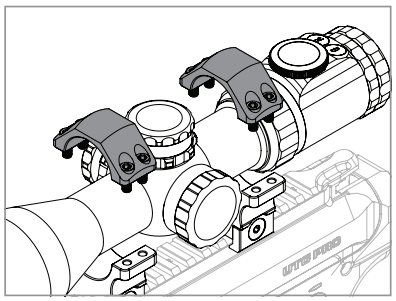

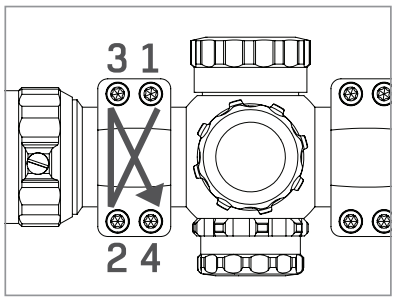

1. Ta bort de övre halvorna av dina kikarsiktesringar eller montage.
2. Montera kikarsiktesringarna eller montaget på skenan i ett läge som tar hänsyn till ditt önskade ögonavstånd (eye relief) och som ger dig ett fullt synfält (FOV).
3. Sätt tillbaka de övre halvorna av dina kikarsiktesringar eller montage och var noga med att dra åt låsskruvarna i ett korsvis mönster (korsdragning). Dra åt till en punkt där kikarsiktet sitter på plats men fortfarande kan roteras och flyttas framåt och bakåt.
4. Se till att riktmedlet är i våg samt att rätt ögonavstånd och ett fullt synfält har uppnåtts.
5. Dra åt låsskruvarna helt i ett korsvis mönster. Rekommenderat åtdragningsmoment är 15 in-lbs.

B. ANVÄNDNING

B1. BATTERIINSTALLATION

1. Skruva loss batterilocket som sitter på vänster sida om justertornen eller på ovansidan av optikens okularände för att komma åt batterifacket.
2. Placera CR2032- eller CR1620-batteriet (beroende på kikarsiktesmodell) i facket med +-sidan vänd uppåt.
3. Skruva tillbaka batterilocket tills det sitter ordentligt fast.

B2. BELYSNING AV RIKTMEDEL

B2-1. Röd-grön belysning

- Den vita pricken på optikens huvuddel bredvid justertornet indikerar den aktuella belysningsinställningen.
- Färgen på de avsmalnande banden indikerar om riktmedlet är belyst i grönt eller rött.
- Bandens ökande och minskande avsmalning indikerar hur stark riktmedelsbelysningen är, där den bredaste delen är ljusstarkast och den samalaste är svagast.
- Att rikta in den vita pricken mot "R" eller "G" stänger av belysningen.

B2-2. Patenterad EZ-Tap® 36-Color belysning

- Genom att trycka på antingen R-knappen (röd) eller G-knappen (grön) tänds belysningen i respektive färg. Ytterligare tryck på knappen stegar genom de olika ljusstyrkorna.
- Om du håller in både R- och G-knappen i 1 sekund aktiveras (och avaktiveras) det 36-färgade belysningsläget.
- Ytterligare tryck på antingen R- eller G-knappen stegar genom de olika färgerna. Se ***Färgindextabell***.
- Om du håller in antingen R- eller G-knappen i 1 sekund stängs belysningen av.

FÄRGINDEXTABELL

Intensitet → (G)

Färg ↓ (R)

Magenta	Tistellila	Plommon	Violett	Orkidé	Purpur
Rosa	Rosenbrun	Korall	Karmosinröd	Brun	Kastanjebrun
Gul	Khaki	Orange	Guldgul	Chokladbrun	Olivgrön
Gräsmattegrön	Grön	Vårgrön	Mörkoliv	Havsgrön	Skogsgrön
Cyan	Azurblå	Turkos	Kadettblå	Mörkcyan	Teal
Blå	Himmelsblå	Dodgerblå	Indigo	Midnattsblå	Marinblå

B3. FÖRSTORINGSJUSTERING

För kikarsikten med variabel förstoring justerar du förstoringen genom att vrida förstoringsringen moturs för att zooma in och medurs för att zooma ut. **OBS:** För kikarsikten med MIL/MOA-skalor är dessa mätningar endast exakta vid den högsta förstoringen. Att använda skalorna vid andra förstoringar än den högsta kräver ytterligare beräkningar. Träffpunkten (POI) förblir dock densamma över alla förstoringar när du använder det centrala hårkorset eller justerar på tornen.

B4. DIOPTRIJUSTERING

Dioptrijusteringen, som görs längst bak på kikarsiktet (okularet), finjusterar riktmedlet efter din unika syn för optimerad skärpa och skarp bildkvalitet.

För att justera, titta mot en ljus bakgrund så att du tydligt ser riktmedlet. Medan du tittar, vrid antingen på okularet eller hela okularhuset (beroende på kikarsiktesmodell) medurs eller moturs tills riktmedlet framstår som klart och skarpt. Det är viktigt att justera stegvis varje gång med en kort paus så att ögat får titta på nytt, innan dina ögon hinner anpassa sig automatiskt till riktmedlet efter en stund.

Om ditt kikarsikte har en låsring för dioptrin, dra åt låsringen efter justeringen för att säkra dioptriinställningen på plats. För kikarsikten med dioptrijusterbara okularhus, vrid låsringen moturs tills den är åtdragen. För kikarsikten med dioptrijusterbara okular, vrid medurs tills den är åtdragen.

B5. PARALLAXJUSTERING'

Kikarsikten med variabel förstoring har justerbar parallax för att placera riktmedlet på samma plan som målbilden och eliminera optiska fel. Justera tills målbilden blir skarp och tydlig. Parallaxen är korrigerad när riktmedlet förblir helt stilla på målet, oavsett hur du rör eller flyttar på huvudet eller ögonen.

Beroende på det variabla kikarsiktet kan parallaxjusteringar göras via det justerbara objektivet på framsidan eller via tornet på vänster sida av kikarsiktet. Dessa är markerade med avståndsintervall för att du ska komma nära, för att sedan finjusteras med ögat.

B6. LÅSNING OCH UPPLÅSNING AV HÖJD- OCH SIDOJUSTERINGSTORN (W/E)

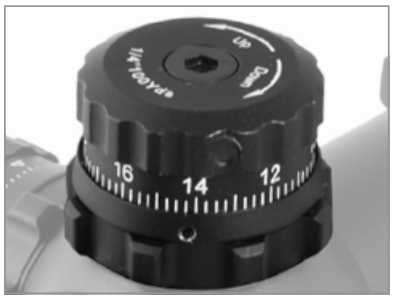

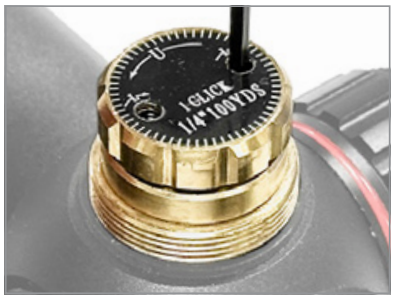

UTG-kikarsikten har låsbara höjd- och sidojusteringstorn (W/E) för att förhindra oavsiktliga justeringar och förlust av nollställningen.

B6-1. Kikarsikten med öppna torn (utan lock)

En friktionslåsring vid tornets bas låser antingen tornet på plats (medurs) eller tillåter justeringar (moturs) när den vrids.

B6-2. Kikarsikten med täckta torn (med lock)

När locket har tagits av säkrar ett par små stoppskruvar tornet på plats. Om du lossar stoppskruvarna med det medföljande verktyget kan justeringar sedan göras.

B7. INSKJUTNING AV KIKARSIKTET (NOLLSTÄLLNING)

Ditt kikarsikte är inskjutet (nollställt) när kulans träffpunkt (POI) är densamma som din riktpunkt (POA) på ditt önskade inskjutningsavstånd. Klickvärdet finns på ovansidan av varje justertorn.

B7-1. Sidojustering

För att flytta träffpunkten (POI) till höger, vrid sidojusteringstornet (höger sida av kikarsiktet) moturs, och medurs för att flytta den till vänster.

B7-2. Höjdjustering

För att flytta träffpunkten (POI) uppåt, vrid höjdjusteringstornet (ovansidan av kikarsiktet) moturs, och medurs för att flytta den nedåt.

B7-3. Nollställning av tornen

UTG-kikarsikten med nollåsbara friktionslåsringar vid tornens bas är dessutom nollställbara, vilket gör att du kan återställa tornen efter inskjutning så att "0"-markeringarna pekar bakåt.

1. Med låsringen åtdragen, använd det medföljande verktyget för att lossa låsskruven/skruvarna på ovansidan eller runt tornets omkrets för att koppla ur justeringsmekanismen. Försök inte att ta bort skruven/skruvarna helt då de är spärrade.
2. Vrid tornet tills "0"-markeringen pekar bakåt.
3. Håll tornet på plats och dra åt låsskruven/skruvarna igen. Dra inte åt för hårt.

C. SKÖTSEL & UNDERHÅLL

Linser: För att rengöra linserna, ta bort eventuella stora partiklar med en linsborste. För att ta bort fina partiklar, använd den medföljande mikrofiberduken. Om duken blir smutsig, tvätta den i ljummet tvålvatten och låt den lufttorka. För att rengöra linserna ytterligare kan du använda ren alkohol, högkvalitativ fönsterputs eller destillerat vatten på en bomullstopp. För att säkerställa långvarig hög prestanda, håll linsytorna fria från smuts, olja, fett etc. För bästa skydd av linserna, stäng de medföljande linsskydden när kikarsiktet inte används.

Justerbara delar: När ett justertorn är lossat ska det hållas fritt från vätskor, smuts eller dammpartiklar.

Kikarsiktets hölje: Om smuts, damm, fingeravtryck etc. samlas på kikarsiktets hölje, torkar du helt enkelt av höljet med en ren, torr trasa. Använd inte den medföljande mikrofiberduken.

Förvaring: Förvara ditt kikarsikte på en välventilerad, torr och mörk plats. Om kikarsiktet är vått, tintentorkar du det före förvaring. Om du förvarar det under en längre tid, ta ut batteriet ur kikarsiktet.

D. LIVSTIDS GARANTI

Leapers® garanterar att alla produkter överensstämmer med publicerade specifikationer och är fria från defekter i material och utförande. Leapers® kommer att reparera eller ersätta en defekt produkt under produktens livslängd. Verifiering genom ett Return Authorization (RA)-nummer krävs. Om produkten utgått ur sortimentet kan en kredit motsvarande produktens MSRP användas för en ersättningsartikel.

NOTERA: Vår garanti omfattar inte stöld, förlust, avsiktliga, oavsiktliga eller kosmetiska skador, försumlighet, felaktig användning, demontering utöver normalt underhåll eller obehörig reparation eller ändring.

Vänligen iaktta försiktighet vid köp av produkter på andrahandsmarknaden. En Leapers®-produkt som köps i andra hand sker alltid på köparens egen risk. Vi kan inte garantera att den produkt du köpt är äkta utan serienummer eller komplett med alla nödvändiga delar om den inte returneras och inspekteras.

Leapers® förbehåller sig rätten att konfiskera förfalskade produkter baserat på våra immateriella rättigheter och användning och rekommenderar alltid att du köper Leapers®-produkter via välrenommerade återförsäljare.

Du är välkommen att ringa oss på ***+1 (734) 542-1500*** eller skicka e-post till oss på ***office@leapers.com***. Du kan skicka in en kundtjänstförfrågan via vår webbplats på ***www.leapers.com/contact-us*** eller en garantiförfrågan på ***www.leapers.com/support/lifetime-warranty***.

UTG®

LEAPERS®

NORTH AMERICA - HEADQUARTERS
32700 Capitol Street
Livonia, MI 48150 U.S.A.
Tel: (734) 542-1500
Fax: (734) 542-7095
office@leapers.com
www.leapers.com

EUROPE
Am Bahndamm 7
63683 Ortenberg, Germany
Tel: +49 (0) 6041 - 969686 0
Fax: +49 (0) 6041 - 969686 66
info@utgeurope.com
www.utgeurope.com

ASIA
No.36, Qunyi Rd., Zhunan Township
Miaoli County 350, Taiwan (R.O.C)
Tel: +886 [0] 37 580333
Fax: +886 [0] 37 580337
conseil@utg-taiwan.com
www.utgtaiwan.com

UTG® MU022052607